FR

ISOTRA®

FICHE TECHNIQUE

STORES D´EXTÉRIEUR

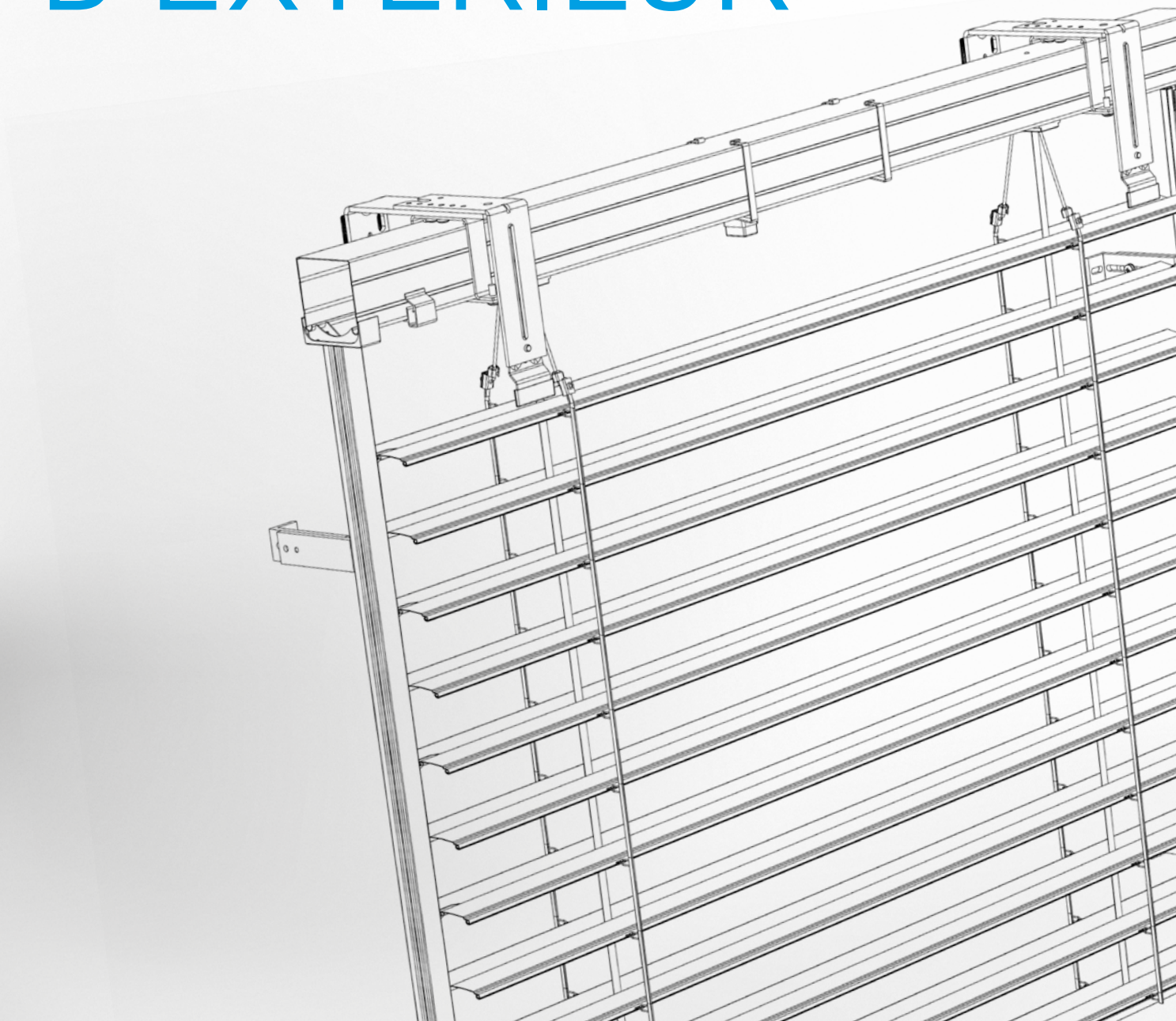

Tableau de matières - Stores d´extérieur

Designation des produits CE 3
Spécification technique de base 7
Tolérances pour produits 8
Calcul du facteur de transmission solaire et lumineuse 9
Hauteur de paquet 11
Harmonie des couleurs 15

Cetta 50 17
Cetta 50 – corde 19
Cetta 50 – manivelle 20
Cetta 50 – moteur 22

Cetta 65, 80 60/80/100 Flexi 26
Cetta 65, 80 – manivelle 27
Cetta 65, 80 – moteur 29
Cetta 60 Flexi 31
Cetta 80 Flexi 33
Cetta 100 Flexi 35

Setta 65, 90 57
Setta 65, 90 – manivelle 58
Setta 65, 90 – moteur 60

Zetta 70, 90 67
Zetta 70, 90 – manivelle 68
Zetta 70, 90 – moteur 70

Formes de lames de stores d'extérieur 80

Manoeuvre 85
Manoeuvre – manivelle 85
Manoeuvre – moteur 88

Guidage 91
Guidage par cable 93
Guidage par coulisses 96
Équerres de coulisses 101

Supports pour stores extérieurs 118

Types de lambrequins 133

Mesures et montage 137

Variétés de réalisation des stores extérieurs 143
Système DUO 144
Forme atypique de stores d´extérieur 145
Stores couplés 146
Store avec 2 boitiers 147
Store Windstabil 148
BSO solaire 149

Réalisation spéciale 152
Store tout métal TITAN 90 153
Store incliné Cetta 80F TE 162
Store extérieur de l'angle 170
Stores de façade 176
Stores sur le linteau HELUZ 182
Stores sur le linteau HELUZ family 185

Les produits de ce groupe d'assortiments sont toujours mesurés de l'intérieur.

En raison du développement constant de nos produits, nous nous réservons le droit d'apporter de légères différences de conception par rapport aux illustrations.

ISOTRA *Quality*

Notre bout est de vous proposer un produit de marque, clairement identifié. Nous entendons nous tenir garants de la qualité et du haut niveau technologique de nos produits.

Désignation des produits CE

Tous les stores d´extérieur fabriqués par la Société ISOTRA a.s. sont conformés à la norme ČSN EN 13659+A1:2009.

Marque européenne de conformité CE – désignation sur les produits

CE est valable pour l´ état et dispositions des pieces

CE

ISOTRA a.s.
Bílovecká 2411/1, 746 01 Opava

12

EN 13659:2015
ZETTA 90
CPR 008/2017
Pare-soleil externe
Résistance au vent: 0 – 4
Résistance de chaleur additionnelle ΔR: 0,08 m².K/W
Valeur totale de permission
de energie solaire gtot: 0,032 - 0,094

Note: modele de l´étiquette CE

Résistances au vent des tabliers d´extérieur

Les tests de résistance au vent ont été menés par le Centre de travaux de construction « Centrum stavebního inženýrství », a.s. á Zlín en conformité avec la norme ČSN EN 13659.

Cetta 50 - guidage par cable

Charactéristiques de base	Charactéristiques											
Résistance du vent	Largeur de l´ouverture L (mm)	L < 2 000		2 000 < L <= 3 000		3 000 < L <= 4 000		4 000 < L <= 4 500		4 500 < L <= 4 800	
	Norme EN/Beaufort	13659	Beaufort	13659	Beaufort	13659	Beaufort	13659	Beaufort	13659	Beaufort
	Classe de résistance du vent	1	4	0	3	0	2	0	1	0	0
	Vitesse de vent max - vmax (km/h)	28		19		11		5		1	
	Hauteur maximale de ventail	Hmax = 2500mm									
	Largeur de l´ouverture L (mm)	L < 2 000		2 000 < L <= 3 000		3 000 < L <= 4 000		4 000 < L <= 4 500		4 000 < L <= 4 500	
	Classe de résistance du vent	0	3	0	2	0	1	0	0	0	0
	Vitesse de vent max - vmax (km/h)	19		11		5		1		1	
	Hauteur maximale de ventail	Hmax = 4000mm									
Résistance de chaleur additionnelle ΔR	0,08 (m2.K/W)										
Valeur totale de permission d´energie solaire	0,032 - 0,094 (d´apres la couleur de lame choisie)*										

Cetta 65 - guidage par coulisses

Charactéristiques de base	Charactéristiques							
Résistance du vent	Largeur de l´ouverture L (mm)	L <= 2 000		2 000 < L <= 3 000		3 000 < L <= 4 000		4 000 < L <= 4 500	
	Norme EN/Beaufort	13659	Beaufort	13659	Beaufort	13659	Beaufort	13659	Beaufort
	Classe de résistance du vent	4	7	3	6	2	5	1	4
	Vitesse de vent max - vmax (km/h)	61		49		38		28	
	Hauteur maximale de ventail	Hmax = 4000mm							
	Largeur de l´ouverture L (mm)	4 500 < L <= 5 000		5 000 < L <= 5 500		5 500 < L <= 5 800		5 800 < L <= 6 000	
	Classe de résistance du vent	0	3	0	2	0	1	0	0
	Vitesse de vent max - vmax (km/h)	19		11		5		1	
	Hauteur maximale de ventail	Hmax = 4000mm							
Résistance de chaleur additionnelle ΔR	0,08 (m2.K/W)								
Valeur totale de permission d´energie solaire	0,032 - 0,094 (d´apres la couleur de lame choisie)*								

Cetta 65 - guidage par cable

Charactéristiques de base	Charactéristiques															
Résistance du vent	Largeur de l´ouverture L (mm)	L <= 2 000		2 000 < L <= 3 000		3 000 < L <= 4 000		4 000 < L <= 4 500		4 500 < L <= 4 800		4 800 < L <= 5 000		5 000 < L <= 6 000	
	Norme EN/Beaufort	13659	Beaufort	13659	Beaufort	13659	Beaufort	13659	Beaufort	13659	Beaufort	13659	Beaufort	13659	Beaufort
	Classe de résistance du vent	3	6	2	5	1	4	0	3	0	2	0	1	0	0
	Vitesse de vent max - vmax (km/h)	49		38		28		19		11		5		1	
	Hauteur maximale de ventail	Hmax = 2500mm													
	Largeur de l´ouverture L (mm)	L <= 2 000		2 000 < L <= 3 000		3 000 < L <= 4 000		4 000 < L <= 4 500		4 500 < L <= 4 800		4 800 < L <= 5 000		5 000 < L <= 6 000	
	Classe de résistance du vent	2	5	1	4	0	3	0	2	0	1	0	0	0	0
	Vitesse de vent max - vmax (km/h)	38		28		19		11		5		0		0	
	Hauteur maximale de ventail	Hmax = 4000mm													
Résistance de chaleur additionnelle ΔR	0,08 (m2.K/W)														
Valeur totale de permission d´energie solaire	0,032 - 0,094 (d´apres la couleur de lame choisie)*														

Setta 65 - guidage par coulisses

Charactéristiques de base		Charactéristiques							
Résistance du vent	Largeur de l´ouverture L (mm)	L <= 2 000		2 000 < L <= 3 000		3 000 < L <= 4 000		4 000 < L <= 4 500	
	Norme EN/Beaufort	13659	Beaufort	13659	Beaufort	13659	Beaufort	13659	Beaufort
	Classe de résistance du vent	5	8	4	7	3	6	2	5
	Vitesse de vent max - vmax (km/h)	74		61		49		38	
	Hauteur maximale de ventail	Hmax = 4000mm							
	Largeur de l´ouverture L (mm)	4 500 < L <= 5 000		5 000 < L <= 5 500		5 500 < L <= 5 800		5 800 < L <= 6 000	
	Classe de résistance du vent	1	4	0	3	0	2	0	1
	Vitesse de vent max - vmax (km/h)	28		19		11		5	
	Hauteur maximale de ventail	Hmax = 4000mm							
Résistance de chaleur additionnelle ΔR		0,08 (m2.K/W)							
Valeur totale de permission d´energie solaire		0,032 - 0,094 (d´apres la couleur de lame choisie)*							

Setta 65 - guidage par cable

Charactéristiques de base		Charactéristiques											
Résistance du vent	Largeur de l´ouverture L (mm)	L <= 2 000		2 000 < L <= 3 000		3 000 < L <= 4 000		4 000 < L <= 4 500		4 500 < L <= 4 800		4 800 < L <= 5 000	
	Norme EN/Beaufort	13659	Beaufort	13659	Beaufort	13659	Beaufort	13659	Beaufort	13659	Beaufort	13659	Beaufort
	Classe de résistance du vent	3	6	2	5	1	4	0	3	0	2	0	1
	Vitesse de vent max - vmax (km/h)	49		38		28		19		11		5	
	Hauteur maximale de ventail	Hmax = 2500mm											
	Largeur de l´ouverture L (mm)	L <= 2 000		2 000 < L <= 3 000		3 000 < L <= 4 000		4 000 < L <= 4 500		4 500 < L <= 4 800		4 800 < L <= 5 000	
	Classe de résistance du vent	2	5	1	4	0	3	0	2	0	1	0	0
	Vitesse de vent max - vmax (km/h)	38		28		19		11		5		1	
	Hauteur maximale de ventail	Hmax = 4000mm											
Résistance de chaleur additionnelle ΔR		0,08 (m2.K/W)											
Valeur totale de permission d´energie solaire		0,032 - 0,094 (d´apres la couleur de lame choisie)*											

Setta 90 - guidage par coulisses

Charactéristiques de base		Charactéristiques							
Résistance du vent	Largeur de l´ouverture L (mm)	L <= 2 000		2 000 < L <= 3 000		3 000 < L <= 4 000		4 000 < L <= 4 500	
	Norme EN/Beaufort	13659	Beaufort	13659	Beaufort	13659	Beaufort	13659	Beaufort
	Classe de résistance du vent	5	8	4	7	3	6	2	5
	Vitesse de vent max - vmax (km/h)	74		61		49		38	
	Hauteur maximale de ventail	Hmax = 4000mm							
	Largeur de l´ouverture L (mm)	4 500 < L <= 5 000		5 000 < L <= 5 500		5 500 < L <= 5 800		5 800 < L <= 6 000	
	Classe de résistance du vent	1	4	0	3	0	2	0	1
	Vitesse de vent max - vmax (km/h)	28		19		11		5	
	Hauteur maximale de ventail	Hmax = 4000mm							
Résistance de chaleur additionnelle ΔR		0,08 (m2.K/W)							
Valeur totale de permission d´energie solaire		0,032 - 0,094 (d´apres la couleur de lame choisie)*							

Setta 90 - guidage par cable

Charactéristiques de base		Charactéristiques													
Résistance du vent	Largeur de l´ouverture L (mm)	L <= 2 000		2 000 < L <= 3 000		3 000 < L <= 4 000		4 000 < L <= 4 500		4 500 < L <= 4 800		4 800 < L <= 5 000		5 000 < L <= 6 000	
	Norme EN/Beaufort	13659	Beaufort	13659	Beaufort	13659	Beaufort	13659	Beaufort	13659	Beaufort	13659	Beaufort	13659	Beaufort
	Classe de résistance du vent	3	6	2	5	1	4	0	3	0	2	0	1	0	0
	Vitesse de vent max - vmax (km/h)	49		38		28		19		11		5		1	
	Hauteur maximale de ventail	Hmax = 2500mm													
	Largeur de l´ouverture L (mm)	L <= 2 000		2 000 < L <= 3 000		3 000 < L <= 4 000		4 000 < L <= 4 500		4 500 < L <= 4 800		4 800 < L <= 5 000		5 000 < L <= 6 000	
	Classe de résistance du vent	2	5	1	4	0	3	0	2	0	1	0	0	0	0
	Vitesse de vent max - vmax (km/h)	38		28		19		11		5		1		0	
	Hauteur maximale de ventail	Hmax = 4000mm													
Résistance de chaleur additionnelle ΔR		0,08 (m2.K/W)													
Valeur totale de permission d´energie solaire		0,032 - 0,094 (d´apres la couleur de lame choisie)*													

Zetta 70 - guidage par coulisses

Charactéristiques de base		Charactéristiques							
Résistance du vent	Largeur de l´ouverture L (mm)	L <= 2 000		2 000 < L <= 3 000		3 000 < L <= 4 000		4 000 < L <= 4 500	
	Norme EN/Beaufort	13659	Beaufort	13659	Beaufort	13659	Beaufort	13659	Beaufort
	Classe de résistance du vent	4	7	3	6	2	5	1	4
	Vitesse de vent max - vmax (km/h)	61		49		38		28	
	Hauteur maximale de ventail	Hmax = 4000mm							
	Largeur de l´ouverture L (mm)	4 500 < L <= 5 000		5 000 < L <= 5 500		5 500 < L <= 5 800		5 800 < L <= 6 000	
	Classe de résistance du vent	0	3	0	2	0	1	0	0
	Vitesse de vent max - vmax (km/h)	19		11		5		1	
	Hauteur maximale de ventail	Hmax = 4000mm							
Résistance de chaleur additionnelle ΔR		0,08 (m2.K/W)							
Valeur totale de permission d´energie solaire		0,032 - 0,094 (d´apres la couleur de lame choisie)*							

Zetta 70 - guidage par cable

Charactéristiques de base		Charactéristiques													
Résistance du vent	Largeur de l´ouverture L (mm)	L <= 2 000		2 000 < L <= 3 000		3 000 < L <= 4 000		4 000 < L <= 4 500		4 500 < L <= 4 800		4 800 < L <= 5 000		5 000 < L <= 6 000	
	Norme EN/Beaufort	13659	Beaufort	13659	Beaufort	13659	Beaufort	13659	Beaufort	13659	Beaufort	13659	Beaufort	13659	Beaufort
	Classe de résistance du vent	3	6	2	5	1	4	0	3	0	2	0	1	0	0
	Vitesse de vent max - vmax (km/h)	49		38		28		19		11		5		1	
	Hauteur maximale de ventail	Hmax = 2500mm													
	Largeur de l´ouverture L (mm)	L <= 2 000		2 000 < L <= 3 000		3 000 < L <= 4 000		4 000 < L <= 4 500		4 500 < L <= 4 800		4 800 < L <= 5 000		5 000 < L <= 6 000	
	Classe de résistance du vent	2	5	1	4	0	3	0	2	0	1	0	0	0	0
	Vitesse de vent max - vmax (km/h)	38		28		19		11		5		1		0	
	Hauteur maximale de ventail	Hmax = 4000mm													
Résistance de chaleur additionnelle ΔR		0,08 (m2.K/W)													
Valeur totale de permission d´energie solaire		0,032 - 0,094 (d´apres la couleur de lame choisie)*													

Zetta 90 - guidage par coulisses

Charactéristiques de base		Charactéristiques							
Résistance du vent	Largeur de l´ouverture L (mm)	L <= 1 000		1 000 < L <= 2 000		2 000 < L <= 3 000		3 000 < L <= 4 000	
	Norme EN/Beaufort	13659	Beaufort	13659	Beaufort	13659	Beaufort	13659	Beaufort
	Classe de résistance du vent	6	9	5	8	4	7	3	6
	Vitesse de vent max - vmax (km/h)	88		74		61		49	
	Hauteur maximale de ventail	Hmax = 4000mm							
	Largeur de l´ouverture L (mm)	4 000 < L <= 4 500		4 500 < L <= 5 000		5 000 < L <= 5 500		5 500 < L <= 6 000	
	Classe de résistance du vent	2	5	1	4	0	3	0	2
	Vitesse de vent max - vmax (km/h)	38		28		19		11	
	Hauteur maximale de ventail	Hmax = 4000mm							
Résistance de chaleur additionnelle ΔR		0,08 (m2.K/W)							
Valeur totale de permission d´energie solaire		0,032 - 0,094 (d´apres la couleur de lame choisie)*							

Zetta 90 - guidage par cable

Charactéristiques de base		Charactéristiques													
Résistance du vent	Largeur de l´ouverture L (mm)	L <= 2 000		2 000 < L <= 3 000		3 000 < L <= 4 000		4 000 < L <= 4 500		4 500 < L <= 4 800		4 800 < L <= 5 000		5 000 < L <= 6 000	
	Norme EN/Beaufort	13659	Beaufort	13659	Beaufort	13659	Beaufort	13659	Beaufort	13659	Beaufort	13659	Beaufort	13659	Beaufort
	Classe de résistance du vent	3	6	2	5	1	4	0	3	0	2	0	1	0	0
	Vitesse de vent max - vmax (km/h)	49		38		28		19		11		5		1	
	Hauteur maximale de ventail	Hmax = 2500mm													
	Largeur de l´ouverture L (mm)	L <= 2 000		2 000 < L <= 3 000		3 000 < L <= 4 000		4 000 < L <= 4 500		4 500 < L <= 4 800		4 800 < L <= 5 000		5 000 < L <= 6 000	
	Classe de résistance du vent	2	5	1	4	0	3	0	2	0	1	0	0	0	0
	Vitesse de vent max - vmax (km/h)	38		28		19		11		5		1		0	
	Hauteur maximale de ventail	Hmax = 4000mm													
Résistance de chaleur additionnelle ΔR		0,08 (m2.K/W)													
Valeur totale de permission d´energie solaire		0,032 - 0,094 (d´apres la couleur de lame choisie)*													

Z90 - De l'angle

Charactéristiques de base		Charactéristiques							
Résistance du vent	Largeur de l´ouverture L (mm)	L <= 1 000		1 000 < L <= 2 000		2 000 < L <= 3 000		3 000 < L <= 4 000	
	Norme EN/Beaufort	13659	Beaufort	13659	Beaufort	13659	Beaufort	13659	Beaufort
	Classe de résistance du vent	4	7	3	6	2	5	1	4
	Vitesse de vent max - vmax (km/h)	v ≤ 61 km/h		v ≤ 49 km/h		v ≤ 38 km/h		v ≤ 28 km/h	
	Hauteur maximale de ventail	Hmax = 4000mm							
	Largeur de l´ouverture L (mm)	4 000 < L <= 4 500		4 500 < L <= 5 000		5 000 < L <= 5 500		5 500 < L <= 6 000	
	Classe de résistance du vent	(0)	3	(0)	2	(0)	1	(0)	0
	Vitesse de vent max - vmax (km/h)	v ≤ 19 km/h		v ≤ 11 km/h		v ≤ 5 km/h		v ≤ 1 km/h	
	Hauteur maximale de ventail	Hmax = 4000mm							
Résistance de chaleur additionnelle ΔR		0,08 (m^2.K/W)							
Valeur totale de permission d´energie solaire		0,032 - 0,094 (d´apres la couleur de lame choisie)*							

La largeur de l'ouverture de construction correspond a la somme des largeurs de deux stores individuels qui constituent l'ensemble total d'un store coin.

Cetta 60 Flexi - guidage par cable

Charactéristiques de base		Charactéristiques											
Résistance du vent	Largeur de l´ouverture L (mm)	L <= 800		800 < L <= 2 000		2 000 < L <= 3 000		3 000 < L <= 4000		4000 < L <= 4 500		4 500 < L <= 4 800	
	Norme EN/Beaufort	13659	Beaufort	13659	Beaufort	13659	Beaufort	13659	Beaufort	13659	Beaufort	13659	Beaufort
	Classe de résistance du vent	3	6	2	5	1	4	0	3	0	2	0	1
	Vitesse de vent max - vmax (km/h)	49		38		28		19		11		5	
	Hauteur maximale de ventail	Hmax = 2500mm											
	Largeur de l´ouverture L (mm)	L <= 800		800 < L <= 2 000		2 000 < L <= 3 000		3 000 < L <= 4000		4000 < L <= 4 500		4 500 < L <= 4 800	
	Classe de résistance du vent	2	5	1	4	0	3	0	2	0	1	0	0
	Vitesse de vent max - vmax (km/h)	38		28		19		11		5		1	
	Hauteur maximale de ventail	Hmax = 4000mm											
Résistance de chaleur additionnelle ΔR		0,08 (m^2.K/W)											
Valeur totale de permission d´energie solaire		0,032 - 0,094 (d´apres la couleur de lame choisie)*											

Cetta 60 Flexi - guidage par coulisses

Charactéristiques de base		Charactéristiques							
Résistance du vent	Largeur de l´ouverture L (mm)	L <= 1 000		1 000 < L <= 2 000		2 000 < L <= 3 000		3 000 < L <= 4 000	
	Norme EN/Beaufort	13659	Beaufort	13659	Beaufort	13659	Beaufort	13659	Beaufort
	Classe de résistance du vent	4	7	3	6	2	5	1	4
	Vitesse de vent max - vmax (km/h)	61		49		38		28	
	Hauteur maximale de ventail	Hmax = 4000mm							
	Largeur de l´ouverture L (mm)	4 000 < L <= 4 500		4 500 < L <= 5 000		5 000 < L <= 5 500		5 500 < L <= 6 000	
	Classe de résistance du vent	0	3	0	2	0	1	0	0
	Vitesse de vent max - vmax (km/h)	19		11		5		1	
	Hauteur maximale de ventail	Hmax = 4000mm							
Résistance de chaleur additionnelle ΔR		0,08 (m^2.K/W)							
Valeur totale de permission d´energie solaire		0,032 - 0,094 (d´apres la couleur de lame choisie)*							

Cetta 80 Flexi - guidage par cable

Charactéristiques de base		Charactéristiques											
Résistance du vent	Largeur de l´ouverture L (mm)	L <= 2 000		2 000 < L <= 2 500		2 500 < L <= 3 000		3 000 < L <= 3 400		3 400 < L <= 3 800		3 800 < L <= 4 000	
	Norme EN/Beaufort	13659	Beaufort	13659	Beaufort	13659	Beaufort	13659	Beaufort	13659	Beaufort	13659	Beaufort
	Classe de résistance du vent	2	5	1	4	0	3	0	2	0	1	0	0
	Vitesse de vent max - vmax (km/h)	38		28		19		11		5		1	
	Hauteur maximale de ventail	Hmax = 2500mm											
	Largeur de l´ouverture L (mm)	L <= 2 000		2 000 < L <= 2 500		2 500 < L <= 3 000		3 000 < L <= 3 400		3 400 < L <= 3 800		3 800 < L <= 4 000	
	Classe de résistance du vent	1	4	0	3	0	2	0	1	0	0	0	0
	Vitesse de vent max - vmax (km/h)	28		19		11		5		1		1	
	Hauteur maximale de ventail	Hmax = 4000mm											
Résistance de chaleur additionnelle ΔR		0,08 (m2.K/W)											
Valeur totale de permission d´energie solaire		0,032 - 0,094 (d´apres la couleur de lame choisie)*											

Cetta 80 Flexi - guidage par coulisses

Charactéristiques de base		Charactéristiques							
Résistance du vent	Largeur de l´ouverture L (mm)	L <= 2 000		2 000 < L <= 3 000		3 000 < L <= 4 000		4 000 < L <= 4 500	
	Norme EN/Beaufort	13659	Beaufort	13659	Beaufort	13659	Beaufort	13659	Beaufort
	Classe de résistance du vent	2	5	1	4	0	3	0	2
	Vitesse de vent max - vmax (km/h)	38		28		19		11	
	Hauteur maximale de ventail	Hmax = 4000mm							
	Largeur de l´ouverture L (mm)	4 500 < L <= 5 000				5 000 < L <= 6 000			
	Classe de résistance du vent	0		1		0		0	
	Vitesse de vent max - vmax (km/h)	5				1			
	Hauteur maximale de ventail	Hmax = 4000mm							
Résistance de chaleur additionnelle ΔR		0,08 (m2.K/W)							
Valeur totale de permission d´energie solaire		0,032 - 0,094 (d´apres la couleur de lame choisie)*							

Cetta 80 Flexi - De l'angle

Charactéristiques de base		Charactéristiques							
Résistance du vent	Largeur de l´ouverture L (mm)**	L <= 1 000		1 000 < L <= 2 000		2 000 < L <= 3 000		3 000 < L <= 4 000	
	Norme EN/Beaufort	13659	Beaufort	13659	Beaufort	13659	Beaufort	13659	Beaufort
	Classe de résistance du vent	4	7	3	6	2	5	1	4
	Vitesse de vent max - vmax (km/h)	61		49		38		28	
	Hauteur maximale de ventail	Hmax = 4000mm							
	Largeur de l´ouverture L (mm)	4 000 < L <= 4 500		4 500 < L <= 5 000		5 000 < L <= 5 500		5 500 < L <= 6 000	
	Classe de résistance du vent	0	3	0	2	0	1	0	0
	Vitesse de vent max - vmax (km/h)	19		11		5		1	
	Hauteur maximale de ventail	Hmax = 4000mm							
Résistance de chaleur additionnelle ΔR		0,08 (m^2.K/W)							
Valeur totale de permission d´energie solaire		0,032 - 0,094 (d´apres la couleur de lame choisie)*							

**La largeur de l'ouverture de construction correspond à la somme des largeurs de deux stores individuels qui constituent l'ensemble total d'un store coin.

Cetta 80 - guidage par cable

Charactéristiques de base		Charactéristiques													
Résistance du vent	Largeur de l´ouverture L (mm)	L <= 2 000		2 000 < L <= 3 000		3 000 < L <= 4 000		4 000 < L <= 4 500		4 500 < L <= 4 800		4 800 < L <= 5 000		5 000 < L <= 6 000	
	Norme EN/Beaufort	13659	Beaufort	13659	Beaufort	13659	Beaufort	13659	Beaufort	13659	Beaufort	13659	Beaufort	13659	Beaufort
	Classe de résistance du vent	3	6	2	5	1	4	0	3	0	2	0	1	0	0
	Vitesse de vent max - vmax (km/h)	49		38		28		19		11		5		1	
	Hauteur maximale de ventail	Hmax = 2500mm													
	Largeur de l´ouverture L (mm)	L <= 2 000		2 000 < L <= 3 000		3 000 < L <= 4 000		4 000 < L <= 4 500		4 500 < L <= 4 800		4 800 < L <= 5 000		5 000 < L <= 6 000	
	Classe de résistance du vent	2	5	1	4	0	3	0	2	0	1	0	0	0	0
	Vitesse de vent max - vmax (km/h)	38		28		19		11		5		1		0	
	Hauteur maximale de ventail	Hmax = 4000mm													
Résistance de chaleur additionnelle ΔR		0,08 (m2.K/W)													
Valeur totale de permission d´energie solaire		0,032 - 0,094 (d´apres la couleur de lame choisie)*													

Cetta 80 - guidage par coulisses

Charactéristiques de base		Charactéristiques							
Résistance du vent	Largeur de l´ouverture L (mm)	L <= 1 000		1 000 < L <= 2 000		2 000 < L <= 3 000		3 000 < L <= 4 000	
	Norme EN/Beaufort	13659	Beaufort	13659	Beaufort	13659	Beaufort	13659	Beaufort
	Classe de résistance du vent	6	9	5	8	4	7	3	6
	Vitesse de vent max - vmax (km/h)	88		74		61		49	
	Hauteur maximale de ventail	Hmax = 4000mm							
	Largeur de l´ouverture L (mm)	4 000 < L <= 4 500		4 500 < L <= 5 000		5 000 < L <= 5 500		5 500 < L <= 6 000	
	Classe de résistance du vent	2	5	1	4	0	3	0	2
	Vitesse de vent max - vmax (km/h)	38		28		19		11	
	Hauteur maximale de ventail	Hmax = 4000mm							
Résistance de chaleur additionnelle ΔR		0,08 (m2.K/W)							
Valeur totale de permission d´energie solaire		0,032 - 0,094 (d´apres la couleur de lame choisie)*							

Cetta 100 Flexi - guidage par cable

Charactéristiques de base		Charactéristiques											
Résistance du vent	Largeur de l´ouverture L (mm)	L <= 800		800 < L <= 2 000		2 000 < L <= 3 000		3 000 < L <= 4 000		4000 < L <= 4 500		4 500 < L <= 4 800	
	Norme EN/Beaufort	13659	Beaufort	13659	Beaufort	13659	Beaufort	13659	Beaufort	13659	Beaufort	13659	Beaufort
	Classe de résistance du vent	3	6	2	5	1	4	0	3	0	2	0	1
	Vitesse de vent max - vmax (km/h)	49		38		28		19		11		5	
	Hauteur maximale de ventail	Hmax = 2500mm											
	Largeur de l´ouverture L (mm)	L <= 800		800 < L <= 2 000		2 000 < L <= 3 000		3 000 < L <= 4000		4000 < L <= 4 500		4 500 < L <= 4 800	
	Classe de résistance du vent	2	5	1	4	0	3	0	2	0	1	0	0
	Vitesse de vent max - vmax (km/h)	38		28		19		11		5		1	
	Hauteur maximale de ventail	Hmax = 4000mm											
Résistance de chaleur additionnelle ΔR		0,08 (m^2.K/W)											
Valeur totale de permission d´energie solaire		0,032 - 0,094 (d´apres la couleur de lame choisie)*											

Cetta 100 Flexi - guidage par coulisse

Charactéristiques de base		Charactéristiques							
Résistance du vent	Largeur de l´ouverture L (mm)	L <= 1 000		1 000 < L <= 2 000		2 000 < L <= 3 000		3 000 < L <= 4 000	
	Norme EN/Beaufort	13659	Beaufort	13659	Beaufort	13659	Beaufort	13659	Beaufort
	Classe de résistance du vent	4	7	3	6	2	5	1	4
	Vitesse de vent max - vmax (km/h)	61		49		38		28	
	Hauteur maximale de ventail	Hmax = 4000mm							
	Largeur de l´ouverture L (mm)	4 000 < L <= 4 500		4 500 < L <= 5 000		5 000 < L <= 5 500		5 500 < L <= 6 000	
	Classe de résistance du vent	0	3	0	2	0	1	0	0
	Vitesse de vent max - vmax (km/h)	19		11		5		1	
	Hauteur maximale de ventail	Hmax = 4000mm							
Résistance de chaleur additionnelle ΔR		0,08 (m^2.K/W)							
Valeur totale de permission d´energie solaire		0,032 - 0,094 (d´apres la couleur de lame choisie)*							

Titan 90

Charactéristiques de base	Charactéristiques
Résistance du vent	classe 6 pour tous les dimensions
Résistance de chaleur additionnelle ΔR	0,08 (m2.K/W)
Valeur totale de permission d´energie solaire	0,032 - 0,094 (d´apres la couleur de lame choisie)*

Store incline Cetta 80F TE

Charactéristiques de base		Charactéristiques			
Résistance du vent	Largeur de l´ouverture L (mm)	L <= 2 000		2 000 < L <= 2 500	
	Norme EN/Beaufort	13659	Beaufort	13659	Beaufort
	Classe de résistance du vent	2	5	1	4
	Vitesse de vent max - vmax (km/h)	38		28	
	Hmax (mm)	2 500		2 500	
	Classe de résistance du vent	1	4	0	3
	Vitesse de vent max - vmax (km/h)	19		11	
	Hmax (mm)	4 000		4 000	
Résistance de chaleur additionnelle ΔR		0,08 (m2.K/W)			
Valeur totale de permission d´energie solaire		0,032 - 0,094 (d´apres la couleur de lame choisie)*			

VIVA

Charactéristiques de base	Charactéristiques
Résistance du vent	Classe 3, 4 pour toutes les dimensions
Résistance de chaleur additionnelle ΔR	0,08 (m^2.K/W)
Valeur totale de permission d´energie solaire	0,032 - 0,094 (d´apres la couleur de lame choisie)*

Windstabil (Z90, C80, S90)

Charactéristiques de base		Charactéristiques											
Résistance du vent	Largeur de l´ouverture L (mm)	L <= 2 000		2 000 < L <= 3 000		3 000 < L <= 4 000		4 000 < L <= 4 500		4 500 < L <= 5 000		5 000 < L <= 5 400	
	Norme EN/Beaufort	13659	Beaufort	13659	Beaufort	13659	Beaufort	13659	Beaufort	13659	Beaufort	13659	Beaufort
	Classe de résistance du vent	5	8	4	7	3	6	2	5	1	4	0	3
	Vitesse de vent max - vmax (km/h)	74		61		49		38		28		19	
	Hauteur maximale de ventail	Hmax = 2500mm											
	Largeur de l´ouverture L (mm)	L <= 2 000		2 000 < L <= 3 000		3 000 < L <= 4 000		4 000 < L <= 4 500		4 500 < L <= 5 000		5 000 < L <= 5 400	
	Classe de résistance du vent	4	7	3	6	2	5	1	4	0	3	0	2
	Vitesse de vent max - vmax (km/h)	61		49		38		28		19		11	
	Hauteur maximale de ventail	Hmax = 4000mm											
Résistance de chaleur additionnelle ΔR		0,08 (m^2.K/W)											
Valeur totale de permission d´energie solaire		0,032 - 0,094 (d´apres la couleur de lame choisie)*											

Fichiers techniques

Valeurs limites de construction

Type	Largeur (mm)		Hauteur (mm)	Manivelle (m^2)			Guidage	Poids lames (Kg/m^2)	Poids stores (Kg/m^2)	Poids Support (Kg/m^2)	Poids moteur 6Nm (Kg)
	min.	max.	max.	Corde	Manivelle	Moteur					
Cetta 50	400/600**	3150	3000	6	8	10	cable	0,76	2,1	0,087	
Cetta 60 Flexi	600	4000	4000	-	8	16	cable/coulisse	1,31	3,30		
Cetta 65	600	6000*	4000	-	8	24	cable/coulisse	1,44	3,42		
Setta 65	600	6000*	4000	-	8	24	cable/coulisse	1,59	3,57		
Cetta 80 Flexi	600	4000	4000	-	8	16	cable/coulisse	1,12	3,55		
Cetta 100 Flexi	600	4000	4000	-	8	16	cable/coulisse	1,36	3,55	0,35	1,84
Cetta 80 (Cetta 80 -Slim)	600	6000*	4000	-	8	24	cable/coulisse	1,54	3,47		
Zetta 70				-	8	18	cable/coulisse	1,60	3,55		
Zetta 90				-	8	24	cable/coulisse	1,56	3,53		
Setta 90				-	8	24	cable/coulisse	1,66	3,63		
Titan 90	600	2800	4000	-	-	8	cable/coulisse	2,1	-	-	

Remarque :
Pour certains types de stores il est possible de combiner les deux façons de guidage (cable/coulisse), éventuellement il est possible de choisir les stores sans guidage.
* Avertissement: Si la largeur augmente, la classe de résistance au vent diminue – voir Résistance des volets extérieurs du vent, p. 3-6.
** moteur

Avertissement: Pour les petites largeurs, le fonctionnement oblique des lames est inévitable.

TOLÉRANCES POUR PRODUITS

Fabricant: **ISOTRA a.s., Bílovecká 2411/1, 746 01 Opava, République tchéque, IČ: 47679191**
Produit: **STORES EXTÉRIEURS**

Dans le tableau ci-dessous, nous vous présentons le résumé de nos tolérances de produit pour les stores extérieurs. Le résumé est destiné à vous aider à reconnaître les limites admissibles pour la conformité. En même temps, cette fiche peut vous servir d´outil d´argumentation contre les réclamations injustifiées des clients. Les stores extérieurs sont composés d´une quantité d´éléments métalliques et textiles dont les propriétés et les tolérances de fabrication varient considérablement. Malgré les produits sélectionnés de manière optimale, le fonctionnement d´un store extérieur peut être, vu les tolérances de produit, loin de l´ idéal, même s´il s´agit d´une nouvelle installation. Les stores extérieurs sont un produit qui est toujours soumis à des influences climatiques, telles que la température, l´humidité, les impuretés de l´air. Les circonstances précitées ont beaucoup d´influence sur le fonctionnement et l´aspect d´un store. La fonction principale remplie par le store est d´assurer la rotation des lames et d´empêcher, le store en état fermé, les rayons du soleil de tomber directement sur les fenêtres. Les écarts vis-à-vis des valeurs indiquées dans le tableau ci-dessous peuvent être, dans une certaine mesure, corrigés par nos techniciens.

Veuillez bien prendre en considération:

Les valeurs limites indiquées dans le tableau ci-dessous correspondent à l´état actuel de la technique, aux normes techniques respectives et à nos expériences de longue durée. Les valeurs indiquées dans le tableau ci-dessous ne sont valables que pour les stores extérieurs tombant dans le cadre des dimensions de fabrication autorisées que vous trouvez dans notre catalogue technique actuel.

	Propriété	Description	Tolérance
1	Largeur de store	Largeur de store inférieure à 2000mm	max. 3mm
		Largeur de store de 2000mm à 4000mm	max. 4mm
		Largeur de store supérieure à 4000mm	max. 5mm
2	Hauteur de store	Hauteur de store inférieure à 1500mm	max. 4mm
		Hauteur de store de 1500 à 2500mm	max. 6mm
		Hauteur de store supérieure à 2500mm	max. 10mm
3	Hauteur de paquet	Paquet jusqu´à l´hauter de 2500mm	+/-0,5% de l´hauter de store
		Paquet dont l´hauter dépasse 2500mm	+/-1 % de l´hauter de store
4	Différence de l´hauter des paquets	Entre les différents paquets de la même hauteur	max. 20mm
5	Parallélisme des paquets dans la position supérieure	Différence de l´hauter des paquets de lames dont la hauteur ne dépasse pas 3500 mm	+/- 30mm
		Différence de l´hauter des paquets de lames dont la hauteur dépasse 3500 mm	+/- 40mm
6	Tolérances pour lames	Écart autorisé pour la torsion et la flexion longitudinale – largeur de lame inférieure à 1m	max. 3mm
		Écart autorisé pour la torsion et la flexion longitudinale – largeur de lame inférieure à 2m	max. 4mm
		Écart autorisé pour la torsion et la flexion longitudinale – largeur de lame inférieure à 3m	max. 5mm
		Écart autorisé pour la torsion et la flexion longitudinale – largeur de lame inférieure à 4m	max. 6mm
		Écart autorisé pour la torsion et la flexion longitudinale – largeur de lame inférieure à 5m	max. 7mm
		Écart autorisé pour la torsion et la flexion longitudinale – largeur de lame supérieure à 5m	max. 10mm
		Écart autorisé pour la flexion transversale – largeur de lame inférieure à 1m	max. 2mm
		Écart autorisé pour la flexion transversale – largeur de lame inférieure à 2m	max. 3mm
		Écart autorisé pour la flexion transversale – largeur de lame inférieure à 3m	max. 4mm
		Écart autorisé pour la flexion transversale – largeur de lame inférieure à 4m	max. 5mm
		Écart autorisé pour la flexion transversale – largeur de lame inférieure à 5m	max. 6mm
		Écart autorisé pour la flexion transversale – largeur de lame supérieure à 5m	max. 10mm
7	Courbure de la barre finale	Dans la position supérieure, pour la largeur dépassant 800mm	max. 15mm
		Dans la position supérieure, pour la largeur ne dépassant pas 800mm	max. 30mm
		Dans la position inférieure	+/- 15mm/m
8	Déplacement irrégulier de la barre finale	Écart de la régularité jusqu´à la hauteur de 3500mm	+/- 10mm
		Écart de la régularité au-dessus de la hauteur de 3500mm	+/-15mm
9	Montée / descente perpendiculaire du paquet	Tricotage de l'échelle entre les lames	Acceptable
10	Durée de fonctionnement du paquet	Fonctionnement ininterrompu du moteur	max. 4min
11	Ruban de relevage	Au cours du fonctionnement, la pose du « ruban » sur les lames est visible.	admissible
12	Transmission lumineuse - selon ČSN EN 14501	En état fermé, aucune visibilité horizontale de l´extérieur vers l´intérieur.	admissible
		En état fermé, aucune visibilité horizontale de l´intérieur vers l´extérieur.	admissible
13	Acoustique	Les bruits résultant du fonctionnement d´un store correspondent à des solutions techniques.	admissible
		Le bruit selon la vitesse du vent et la position des lames.	admissible
14	Tolérance pour lambrequins	Pour les valeurs a,b,c,d	+/- 2 mm

Calcul du facteur de transmission solaire et lumineuse

La norme NF EN 13363-1+A1 Dispositifs de protection solaire combinés aux vitrages - Calcul du facteur de transmission solaire et lumineuse donne une méthode simplifiée fondée sur le coefficient de transmission thermique et celui de transmission de l'énergie solaire totale du vitrage, ainsi que sur le facteur de transmission lumineuse et le facteur de réflexion du dispositif de protection solaire pour estimer la transmission totale d'énergie solaire d'un dispositif de protection contre le soleil combiné à un vitrage.
Cette méthode s'applique à tous les types de dispositifs de protection solaire montés en parallèle au vitrage, tels que les stores à claire-voie, les stores ou les volets roulants. La position du dispositif de protection solaire peut être à l'intérieur, à l'extérieur ou entre les panneaux dans un système de double vitrage. Elle est applicable lorsque le facteur total de transmission d'énergie solaire du vitrage est compris entre 0,15 et 0,85. Les stores ou dispositif de protection solaires à claire-voie doivent pouvoir être réglés afin qu'il n'y ait aucune transmission solaire directe. Il est supposé que pour les dispositifs de protection solaires extérieurs et les dispositifs de protection solaire intégrés, l'espace entre les dispositifs de protection solaires et le vitrage n'est pas ventilé, et que pour les dispositifs de protection solaire intérieurs, cet espace est ventilé.

Termes fondamentaux qui sont utilisés:
Transmission (facteur de transmission) – pourcentage du rayonnement solaire qui traverse la fenêtre et qui est transmis à l'intérieur de la pièce, le coefficient de transmission du rayonnement τe pourra prendre une valeur comprise entre 0 et 100 % ou encore entre 0 et 1.
Réflexion (pouvoir de réflexion) du rayonnement qui est rejetée a l´extérieur par la fenêtre, le coefficient du rayonnement rejeté ρe fait l´acquisition de 0 a 100 % ou bien 0 a 1
Absorption (facteur d'absorption) – pourcentage du rayonnement solaire qui est absorbé par la fenêtre et qui en augmente la température, le facteur de rayonnement αe pourra prendre une valeur comprise entre 0 et 100 % ou encore entre 0 et 1.
Émissivité – capacité à diffuser de la chaleur εe, il est convenu que ε = α
L'équation suivante sera donc de vigueur τe + ρe + αe = 100 % ou encore 1.

La valeur du facteur g qui est utilisée pour le calcul est habituellement définie par le fabricant des panneaux de vitrage ou des vitres.
g_{tot} – facteur de transmission d'énergie solaire total avec protection solaire.
F_c – coefficient de réduction. La valeur de ce coefficient varie entre 0 (il s'agit de la meilleure protection solaire théorique) et 1 (aucune protection solaire – dans un tel cas, $g = g_{tot}$).

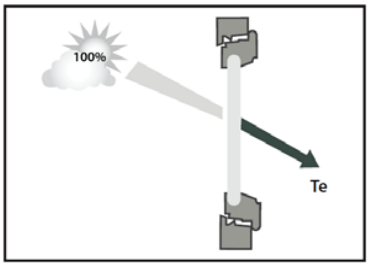

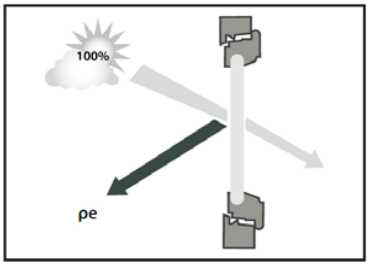

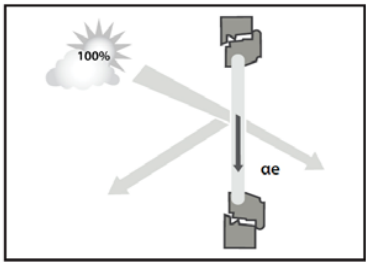

Type et spécification de vitrage

Double vitrage transparent (ČSN EN 14501)			
Coefficient de transmission de chaleur	U_g	2,90	W/(m².K)
Coefficient total de rayonnement solaire	**g**	0,76	
Protection solaire extérieure G=(1/Ug+1/G1+1/G2)-1	G_1	5,00	W/(m².K)
	G_2	10,00	W/(m².K)
	G	1,55	W/(m².K)
Protection solaire intérieure G=(1/Ug+1/G2)-1	G_2	30,00	W/(m².K)
	G	2,64	W/(m².K)

Calcul g_{tot}:
a) Protection solaire extérieure: $g_t = \tau_e * g + \alpha_e * G/G2 + \tau_e * (1-g) * G/G_2$
b) Protection solaire intérieure: $g_t = g(1-g*\rho_e-\alpha_e*G/G_2)$

Example de calcul Nr. 1:
BSO Isotra, couleur argent (RAL 9006) + double vitrage transparent
1. Valeurs mésurées:

Transmission	τ_e	0,00
Réflexion	ρ_e	0,55
Absorption	α_e	0,45

2. Valeurs d´apres ČSN EN 13363-1+A1

Coefficient de transmission de chaleur	$\mathbf{U_g}$	2,90	W/(m².K)
Coefficient total de rayonnement solaire	**g**	0,76	
	$\mathbf{G_1}$	5,00	W/(m².K)
	$\mathbf{G_2}$	10,00	W/(m².K)

3. Calcul

$\mathbf{G} = (1/U_g+1/G_1+1/G_2)-1 = (1/2,9+1/5+1/10)-1 =$ **1,55**
$\mathbf{g_{tot}} = \tau_e*g+\alpha_e*G/G_2+\tau_e*(1-g)*G/G_2$
$\mathbf{g_{tot}} = 0*2,9+0,45*1,55/10+0*(1-0,76)*1,55/10 =$ **0,070**
$\mathbf{F_c} = g_{tot}/g = 0,07/0,76 =$ **0,092**

Example de calcul Nr. 2:
BSO Isotra, couleur argent (RAL 9006) + double vitrage transparent

1. Calcul de transmission, reflexion et absorption

Transmission: $\tau_e = 0,65*\tau_e+0,15*\alpha_e = 0,65*0+0,15*0,45 =$ **0,07**
Réflexion: $\rho_e = \rho_e*(0,75+0,7*\tau_e) = 0,55*(0,75+0,7*0) =$ **0,41**
Absorption: $\alpha_e = 1-\tau_e-\alpha_e = 1-0,07-0,41=$ **0,52**

2. Valeurs d´apres ČSN EN 13363-1+A1

Coefficient de transmission de chaleur	$\mathbf{U_g}$	2,90	W/(m².K)
Coefficient total de rayonnement solaire par la fenêtre	**g**	0,76	
	$\mathbf{G_1}$	5,00	W/(m².K)
	$\mathbf{G_2}$	10,00	W/(m².K)

3. Calcul

$\mathbf{G} = (1/U_g+1/G_1+1/G_2)-1 = (1/2,9+1/5+1/10)-1 =$ **1,55**
$\mathbf{g_{tot}} = \tau_e*g+\alpha_e*G/G_2+\tau_e*(1-g)*G/G_2 =$ **0,137**
$\mathbf{F_c} = g_{tot}/g = 0,137/0,76 =$ **0,18**

Facteur de transmission solaire et lumineuse en vertu de la norme NF EN 13363-1+A1 de certains produits de la société ISOTRA a.s.

Couleur de lame	Réflexion (%)	Absorption (%)	gtot	Fc
RAL 7038	39	61	0,064	0,107
RAL 7048	34	66	0,069	0,114
RAL 9010	74	26	0,034	0,057
RAL 9016	76	24	0,032	0,054
RAL 9006	58	42	0,048	0,080
RAL 8014	8	92	0,091	0,152
RAL 7016	17	83	0,083	0,139
RAL 9007	39	61	0,064	0,107
RAL 1015	66	34	0,041	0,068
RAL 7039	17,9	82,1	0,082	0,14
RAL 1019	36,1	63,9	0,067	0,113
RAL 8019	15,1	84,9	0,085	0,144
YW359F	14,5	85,5	0,085	0,145
W210	31	69	0,071	0,119
DB 703	23	77	0,078	0,130
DB 702	29	71	0,073	0,122
VSR 780	22	78	0,079	0,132
RAL 3004	35	65	0,068	0,113
RAL 7022	18	82	0,083	0,138
RAL 7035	51	49	0,054	0,090
RAL 9005	5	95	0,094	0,156

*valable pour vitrage

Hauteur de paquet

Hauteur du store en état plié, le boitier et la barre finale inclus, sans supports de store.



Pour le store de coin et CORNER, la hauteur du paquet correspond à celle de store standard en fonction de la lame utilisée.

Pour le store téléscopique incliné 80F TE, la hauteur du paquet est calculé sur le formulaire de commande - EXCEL.

Jour entre le bord inférier du boitier 56x58 et la première lame dans la position fermée:	
Cetta 60 Flexi	32 - 92 mm
Cetta 65	32 - 92 mm
Cetta 80	35 - 103 mm
Cetta 80 Flexi	38 - 106 mm
Cetta 100 Flexi	45 - 130 mm
Zetta 70	44 - 104 mm
Zetta 90	62 - 142 mm
Setta 65	44 - 104 mm
Setta 90	66 - 152 mm

Les valeurs sont dans la tolérance de production de l´hauter store.

TYPE DE LAME – STANDARD ET BARRE FINALE VERTICALE

LAME Z90

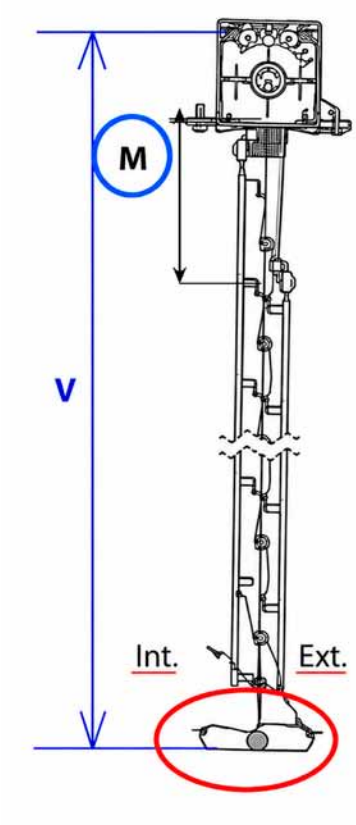

M - CONSTANTE

LAME Z90 BARRE FINALE VERTICALE

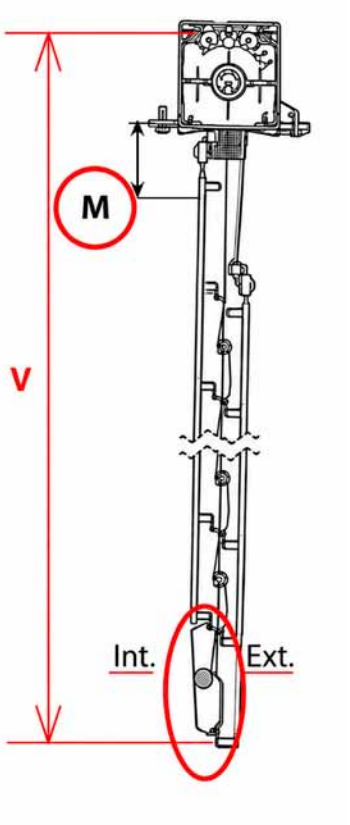

M - VARIABLE

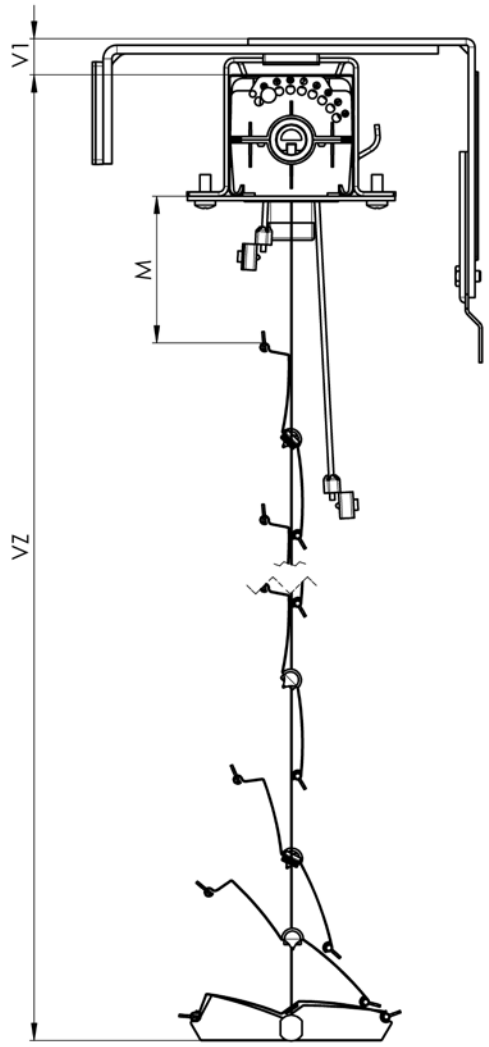

Z90 – STANDARD 2-00158-XXXX

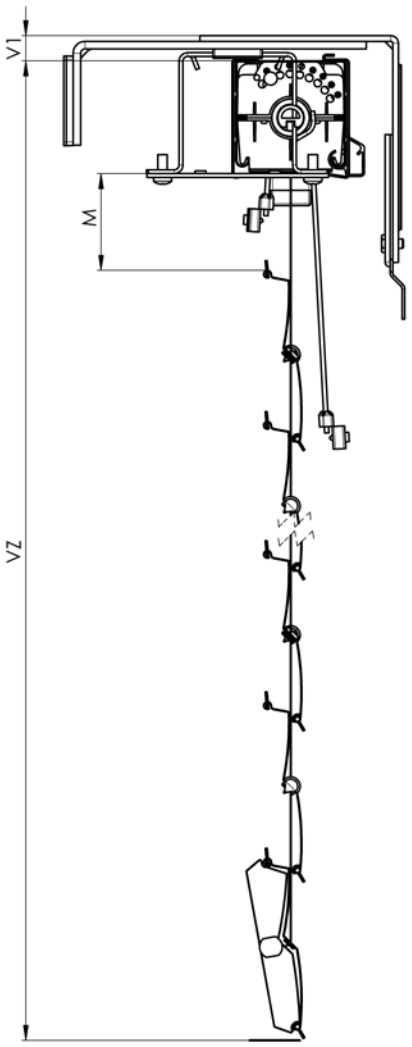

Z90 – BARRE FINALE VERTICALE 2-00158-XXXX

Type de store Commande - manivelle	Hauteur du paquet en fonction de l´hauteur de store (mm)													
	500	600	700	800	900	1000	1100	1200	1300	1400	1500	1600	1700	1800
Cetta 50 - cable	90	95	95	100	105	105	110	115	115	120	125	125	130	130
Cetta 65	125	135	145	150	160	170	175	185	195	200	210	220	220	230
Cetta 65 Slim	110	120	125	130	135	145	150	155	165	165	175	180	185	190
Cetta 60 Flexi	105	105	110	115	115	120	125	125	130	130	135	140	145	145
Cetta 80 Flexi	100	105	105	110	110	115	115	120	120	125	125	125	130	130
Cetta 100 Flexi	100	100	105	105	105	110	110	110	115	115	120	120	120	125
Cetta 80	125	130	140	145	150	160	165	175	180	190	195	205	210	220
Cetta 80 Slim	110	115	120	125	130	135	140	150	150	160	165	170	175	180
Setta 65	115	125	130	140	150	150	160	170	175	185	195	200	205	215
Setta 90	105	110	115	120	125	135	135	140	145	150	155	165	170	175
Zetta 70	120	125	130	140	145	150	160	170	170	180	190	195	200	210
Zetta 90	110	115	125	130	135	135	145	150	155	160	170	175	180	180
Titan (Motor control)	150	158	165	180	188	195	203	218	225	233	240	255	263	270

Type de store Commande - manivelle	Hauteur du paquet en fonction de l´hauteur de store (mm)													
	1900	2000	2100	2200	2300	2400	2500	2600	2700	2800	2900	3000	3100	3200
Cetta 50 - cable	135	140	145	150	155	155	160	170	180	185	190	200	200	205
Cetta 65	240	245	255	265	270	280	290	295	305	315	320	330	340	340
Cetta 65 Slim	200	205	210	220	220	230	235	240	250	255	260	265	275	275
Cetta 60 Flexi	150	155	155	160	165	165	170	175	175	180	180	185	190	195
Cetta 80 Flexi	135	135	140	145	145	150	150	155	155	160	160	165	165	170
Cetta 100 Flexi	125	130	130	130	135	135	140	140	145	145	145	150	150	155
Cetta 80	220	230	235	245	250	260	265	270	280	285	295	300	310	315
Cetta 80 Slim	185	190	195	205	205	215	220	220	230	235	240	245	250	255
Setta 65	220	230	240	245	255	265	265	275	285	290	300	310	315	320
Setta 90	180	180	185	195	200	205	210	215	220	225	230	235	240	245
Zetta 70	215	225	230	235	245	250	255	265	275	275	285	295	300	305
Zetta 90	190	195	200	205	215	220	225	225	235	240	245	250	260	265
Titan (Motor control)	278	293	300	308	315	330	338	345	353	368	375	383	390	405

Type de store Commande - manivelle	Hauteur du paquet en fonction de l´hauteur de store (mm)													
	3300	3400	3500	3600	3700	3800	3900	4000	4100	4200	4300	4400	4500	4600
Cetta 50 - cable	210	215	220	220	225	230	235	240	-	-	-	-	-	-
Cetta 65	350	360	365	375	385	390	400	410	415	425	435	440	450	460
Cetta 65 Slim	285	290	295	305	310	315	320	330	335	340	350	350	360	365
Cetta 60 Flexi	195	200	205	205	210	215	215	220	220	225	230	235	235	240
Cetta 80 Flexi	170	170	175	175	180	180	185	190	190	195	195	200	200	205
Cetta 100 Flexi	155	155	160	160	165	165	165	170	170	175	175	175	180	180
Cetta 80	325	330	340	340	350	355	365	370	380	385	390	400	405	415
Cetta 80 Slim	265	265	275	275	285	290	295	300	305	310	315	320	325	335
Setta 65	330	335	345	355	360	370	380	380	390	400	405	415	425	430
Setta 90	250	260	265	270	270	275	280	285	295	300	305	310	315	315
Zetta 70	315	320	330	335	340	350	355	360	370	380	380	390	400	405
Zetta 90	270	270	280	285	290	295	305	310	315	315	325	330	335	340
Titan (Motor control)	413	420	428	443	450	458	465	480	-	-	-	-	-	-

Type de store Commande - manivelle	Hauteur du paquet en fonction de l´hauteur de store (mm)													
	4700	**4800**	**4900**	**5000**	**5100**	**5200**	**5300**	**5400**	**5500**	**5600**	**5700**	**5800**	**5900**	**6000**
Cetta 50 - cable	-	-	-	-	-	-	-	-	-	-	-	-	-	-
Cetta 65	460	470	480	485	495	505	510	520	530	535	545	555	560	570
Cetta 65 Slim	370	375	385	390	395	405	405	415	420	425	435	440	445	450
Cetta 60 Flexi	245	245	250	255	255	260	260	265	270	270	275	280	285	285
Cetta 80 Flexi	205	210	210	215	215	220	220	220	225	225	230	235	235	240
Cetta 100 Flexi	185	185	190	190	190	195	195	200	200	200	205	205	210	210
Cetta 80	420	430	435	445	450	460	460	470	475	485	490	500	505	510
Cetta 80 Slim	335	345	350	355	360	365	370	375	380	390	390	400	405	405
Setta 65	435	445	450	460	470	475	485	495	495	505	515	520	530	540
Setta 90	325	330	335	340	345	350	360	360	365	370	375	380	390	395
Zetta 70	410	420	425	435	440	445	455	460	465	475	485	485	495	505
Zetta 90	350	355	360	360	370	375	380	385	395	400	405	405	415	420
Titan (Motor control)	-	-	-	-	-	-	-	-	-	-	-	-	-	-

En raison du rempliement imprévisible de l´échelle entre les lames du BSO C80 et C65, nous ne pouvons pas garantir l´ hauteur exacte du paquet.
Pour le store commandé par un moteur, la hauteur de paquet augmente de 20 mm (pour Cetta 50 avec un canal 40 x 40 de + 40 mm).
Pour Cetta 50 avec un canal 56x58 la hauteur de paquet augmente de 20 mm.
Pour tous les types de store, il faudrait augmenter la hauteur du lambrequin par rapport au paquet de la hauteur des supports du store (V1) et de l'épaisseur lambrequin. On recommande 20 mm, si on demande pas plus pour des raisons de la fixation.
Avertissement: *La hauteur garantie maximale du store Cetta 50 avec un canal 40 x 40 est de: 3000 mm.*
Les produits de ce groupe d'assortiments sont toujours mesurés de l'intérieur.

Abréviations
SZ - largeur de store
VZ - hauteur de store
DL - largeur de lame
VL - longueur de coulisses
V1 - hauteur par type de support
VL = VZ - 65 mm
DVL – axe de guidage (axe du store)
VP – hauteur du paquet

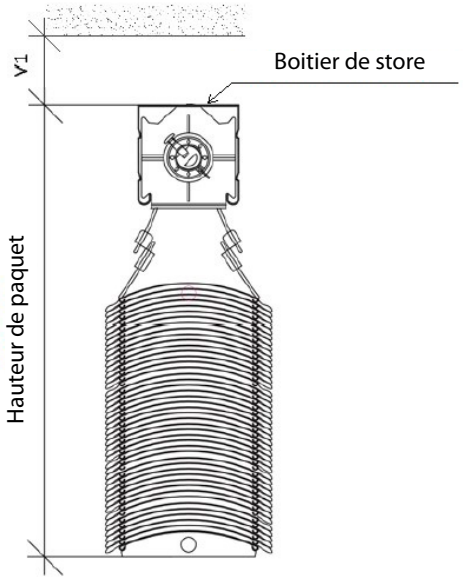

Harmonie des couleurs - Dispositifs de guidage et serrures	
Échelle - gris	
Dispositifs de guidage et serrures couleur 1015	
1013	280 jaune huitre 1013 (.)
1015	090 ivoire 1015 (.)
Dispositifs de guidage et serrures couleur 8014	
1019	260 gris-beige (1019)
8014	180 brun 8014 (.)
8019	250 gris-brun 8019 (.)
W210	220 chêne doré STRUCTURÉ W210 (x)
Dispositifs de guidage et serrures couleur 9004	
3004	110 rouge pourpre 3004 (x)
5002	120 outre-mer 5002 (x)
5014	130 bleu pigeon 5014 (.)
6005	vert 6005 (x)
7012	290 gris (basalte) 7012 (.)
7016	020 gris anthracite 7016 (.)
7016S	021 anthracite STRUCTURÉ 7016 (.)
7016MT	300 gris anthracite 7016 MECO TOUCH (.)
7021	230 noir-gris 7021
7022	080 gris (umbra) 7022 (.)
9005	noir 9005 (.)
DB703	070 gris (perle foncé) DB 703 (.)
VSR780	050 bronze VSR 780 (.)
YW359F	240 noir métallisé YW359F
X	AUTRE (prix et délais à préciser)
Dispositifs de guidage et serrures couleur 9006	
7035	150 gris clair 7035 (.)
7038	160 gris agate 7038 (.)
7039	270 gris silice (7039)
7048	170 gris perle 7048 (.)
9002	190 gris-blanc 9002 (x)
9006	010 argent 9006 (.)
9006S	011 argent STRUCTURTÉ 9006 (.)
9006MT	310 argent 9006 MECO TOUCH (.)
9007	030 argent (aluminium) 9007 (.)
DB702	060 gris (argent perle) DB 702 (x)
Dispositifs de guidage et serrures couleur 9010	
9003	V blanc (signal) 9003
9010	210 blanc 9010 (.)
9016	040 blanc (transport) 9016 (.)

Harmonie des couleurs - Dispositifs de guidage et serrures	
Échelle - noir	
Dispositifs de guidage et serrures couleur 9004	
1013	280 jaune huitre 1013 (.)
1015	090 ivoire 1015 (.)
1019	260 gris-beige (1019)
3004	110 rouge pourpre 3004 (x)
5002	120 outre-mer 5002 (x)
5014	130 bleu pigeon 5014 (.)
6005	vert 6005 (x)
7012	290 gris (basalte) 7012 (.)
7016	020 gris anthracite 7016 (.)
7016S	021 anthracite STRUCTURÉ 7016 (.)
7016MT	300 gris anthracite 7016 MECO TOUCH (.)
7021	230 noir-gris 7021
7022	080 gris (umbra) 7022 (.)
7035	150 gris clair 7035 (.)
7038	160 gris agate 7038 (.)
7039	270 gris silice (7039)
7048	170 gris perle 7048 (.)
8014	180 brun 8014 (.)
8019	250 gris-brun 8019 (.)
9002	190 gris-blanc 9002 (x)
9003	V blanc (signal) 9003
9005	noir 9005 (.)
9006	010 argent 9006 (.)
9006S	011 argent STRUCTURTÉ 9006 (.)
9006MT	310 argent 9006 MECO TOUCH (.)
9007	030 argent (aluminium) 9007 (.)
9010	210 blanc 9010 (.)
9016	040 blanc (transport) 9016 (.)
DB702	060 gris (argent perle) DB 702 (x)
DB703	070 gris (perle foncé) DB 703 (.)
VSR780	050 bronze VSR 780 (.)
YW359F	240 noir métallisé YW359F
X	AUTRE (prix et délais à préciser)
W210	220 chêne doré STRUCTURÉ W210 (x)

Harmonie des couleurs - Capuchon	
Capuchon couleur 1015	
1013	RAL jaune (huitre) 1013
1015	RAL jaune (ivoire) 1015
1019	RAL jaune (gris-jaune) 1019
ISD600	Isotra système DECORAL structure ISD600
ISD610	Isotra système DECORAL structure ISD610
ISD630	Isotra système DECORAL structure ISD630
Capuchon couleur 7016	
7012	RAL gris basalte 7012
7016	RAL gris (anthracite) 7016
7016M	RAL gris (anthracite) MAT 7016
7016S	RAL gris (anthracite) STRUCTURE 7016
7016MT	RAL gris 7016 pour lame MECO TOUCH
7021	RAL gris (noir-gris) 7021
7022	RAL gris umbra 7022
7024	RAL gris (graphite) 7024
ISD640	Isotra système DECORAL structure ISD640
ISD700	Isotra système DECORAL SPÉCIAL ISD700
Capuchon couleur 7040	
7015	RAL gris ardoise 7015
7035	RAL gris (gris clair) 7035
7038	RAL gris (agate) 7038
7039	RAL gris (cristallin) 7039
7040	RAL gris (fenêtre) 7040
7044	RAL gris (soie) 7044
7048	RAL nacte (gris souris) 7048
9006	RAL argent 9006
9006M	RAL argent MAT 9006
9006S	RAL argent STRUCTURÉ 9006
9006MT	RAL argent 9006 pour lame MECO TOUCH
9007	RAL gris (aluminium gris) 9007
9007M	RAL gris (aluminium gris) MAT 9007
9007S	RAL gris (aluminium gris) STRUCTURE 9007
E	ELOX
ISD160	Isotra système DECORAL lisse ISD160
ISD620	Isotra système DECORAL structure ISD620
Capuchon couleur 8003	
ISD110	Isotra système DECORAL lisse ISD110
ISD120	Isotra système DECORAL lisse ISD120
ISD130	Isotra système DECORAL lisse ISD130
ISD140	Isotra système DECORAL lisse ISD140
ISD150	Isotra système DECORAL lisse ISD150
ISD200	Isotra système DECORAL structure ISD200
ISD210	Isotra système DECORAL structure ISD210
ISD500	Isotra système DECORAL lisse ISD500
ISD510	Isotra système DECORAL lisse ISD510

Capuchon couleur 8014	
8012	RAL brun (rouge-brun) 8012
8014	RAL brun (seiche) 8014
8014M	RAL brun (seiche) MAT 8014
8014S	RAL brun (seiche) STRUCTURÉ 8014
8019	RAL brun (gris-brun) 8019
ISD152	Isotra système DECORAL lisse ISD152
ISD154	Isotra système DECORAL lisse ISD154
ISD212	Isotra système DECORAL structure ISD212
ISD214	Isotra système DECORAL structure ISD214
ISD220	Isotra système DECORAL structure ISD220
ISD222	Isotra système DECORAL structure ISD222
ISD230	Isotra système DECORAL structure ISD230
Xisd	AUTRE ISD (après les consultations avec un représentant commercial - délai)
Capuchon couleur 9003	
9003	RAL blanc (signal) 9003
9010	RAL blanc 9010
9010M	RAL blanc MAT 9010
9010S	RAL blanc STRUCTURÉ 9010
9016	RAL blanc (transport) 9016
9016M	RAL blanc (transport) MAT 9016
9016S	RAL blanc (transport) STRUCTURE 9016
Capuchon couleur 9004	
3004	RAL rouge (spécial pour la lame 3004)
3005	RAL rouge (vin) 3005
6009	RAL vert (sapin) 6009
9004	RAL rouge (signal) 9004
9005	RAL rouge (rouge foncé) 9005
9005M	RAL noir (noir foncé) MAT 9005
9005S	RAL noir (noir foncé) STRUCTURE 9005
DB702	RAL gris (spécial pour la lame DB702)
DB703	RAL gris (perle foncé) DB 703
VSR780	RAL VSR780
ISD310	Isotra système DECORAL brillant ISD310
YW359F	RAL noir métallisé (pour lame YW359F)
X	AUTRE (dans la note, RAL pour notre atelier de peinture)

Cetta 50

- Idéal pour l´ombrage des espaces plus petits
- Installation éventuelle dans l´intérieur
- Commande électrique possible

LA FORME DU LAME



ISOTRA Quality

Cetta 50

Fiche technique du produit

Manœuvre
Sert à faire monter, descendre le store et à régler les lames

Corde - de l´intérieur on fixe sur le cadre de la fenêtre la sortie de corde blanche en plastique qui protège la corde contre l´abrasion. Le boitier est raccourci par rapport à la longueur exigée de 20 mm en raison du placement du treuil de corde. (Couleur : noir – blanc)

Manivelle - l´extension du mécanisme de manipulation vers l´intérieur est fait dans l´angle entre 45° et 90° à l´aide de sortie de manivelle et d´une barre à six pans. (Réalisation en couleur : blanc / anodisé)

Moteur - possibilité de manipulation à l´aide de capteur soleil/vent, éventuellement par la télécommande ou un interrupteur. En fonction de dimensions du store il est possible de manipuler plusieurs stores à la fois par un seul moteur. Le moteur est alors placé sur l´un des stores.

Spécification

	Boitier			Barre finale	Lame	Guidage latérale	Échelle	Ruban	Assemblage
	corde/manivelle	Moteur	Moteur			Cable en acier			
Réference **Dimension (mm)** **Matériel**	P 528 40 x 40 F440	P 001 56 x 58 Fe	P 001/2 58 x 60 Al	P 508 49 x 12 Fe	P 529 0,23 x 50 Al	P 501 ø 2,2 Fe/PVC	P 509 42 x 54 PES	P 531 6 x 0,28 PES	Variantes d´assemblage dans le chapitre„L´assemblage“
Couleur	Standard: RAL 9003 blanc RAL 9006 argent Les autres RAL réalisés en pulvérisation remarque: tôle ou aluminium elox , DECORAL. Pour la variante moteur				Selon la gamme actuelle d´ISOTRA a.s.	gris noir	gris blanc	gris	

Nous ne fabriquons pas de versions atypiques.

Mesures standardes

Largeur (mm)		Hauteur (mm)		Surface garantie (m^2)
minimum	maximum	minimum	maximum	maximum
400	3500	500	3000	6 (manoeuvre par corde)
400	3500	500	3000	8 (manoeuvre par manivelle)
600	3500	500	3000	10 (manoeuvre par moteur)

Cetta 50 - corde

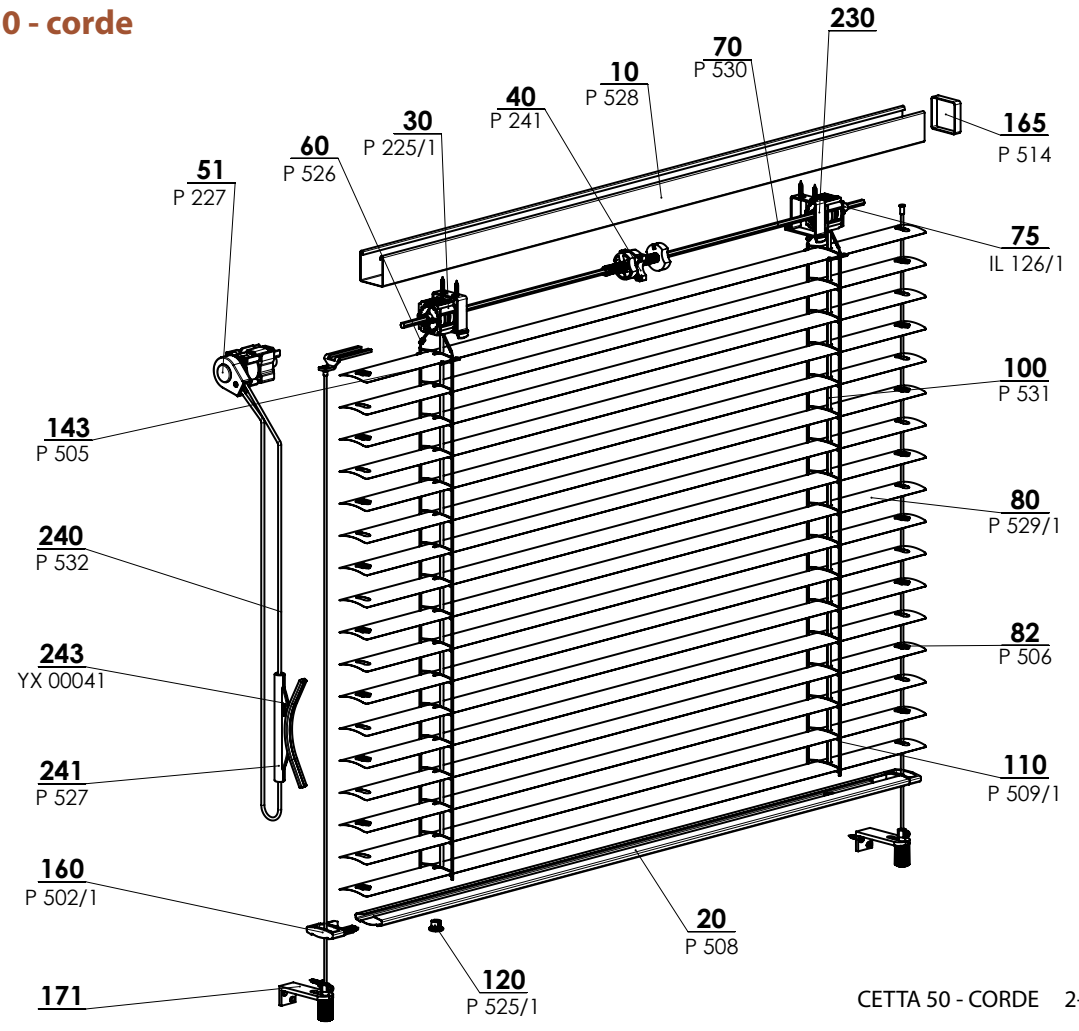

CETTA 50 - CORDE 2-00152-XXXX-G

Cetta 50 - Corde (2-00152-5001)

Position	Nom	Nom commerciale - Abbrévation 2	Numéro de commande - Abbrévation 1
10	Boitier Fe 40x40	P 528	6-001277-xxxx
20	Barre finale 50 mm	P 508	6-001230-xxxx
30	Bobine C50	P 225/1	2-00365-0000
40	Fin de course 40x40	P 241	2-00049-0000
51	Treuil en plastique 40x40 - corde	P 227	2-00133-XXXX
60	Connection de l´échelle, métalique	P 526	6-001275-0000
70	Fil - hexagone 6 mm	P 530	6-001278-0000
75	Cercle pour fils a 6pans en acier	P 529/1	6-010981-0000
80	**Lame Al**		**Voir chapitre Lame**
80	Embout de lame "C" G+D	P 033/41	3-03967-XXXX
80	Embout de lame "C" G+D métal	P 033/51	3-03964-PU19
80	L´insertion de lame	P 506	3-00170-0000
100	Ruban 6x0,28mm noir	P 531	6-001284-xxxx
110	Échelle C50	P 509/1	6-010452-xxxx
120	Embout de barre finale	P 525/1	6-001273-0001
143	Consolle de lame 50mm	P 505	6-001226-0000
160	Couverture de barre finale C50	P 502/1	6-004280-XXXX
165	Couverture de coté pour le boitier	P 514	6-001245-0000
171	**Guidage cable + équerres**		**Voir chapitre Guidage**
230	**Supports des brises soleils orientables**		**Voir chapitre Support stores**
240	Corde	P 532	6-001258-xxxx
241	Support du corde infini	P 527	6-001276-9010
242	Sortie du corde	P 515	6-001248-0000
243	Support du corde infini	XY 00041	3-02427-0000
242	Sortie du corde	P 515	6-001248-0000
243	Support du corde infini	XY 00041	3-02427-0000

Sortie du corde (6-001248-0000)



Cetta 50 - manivelle

Manoeuvre - manivelle, boitier 40x40

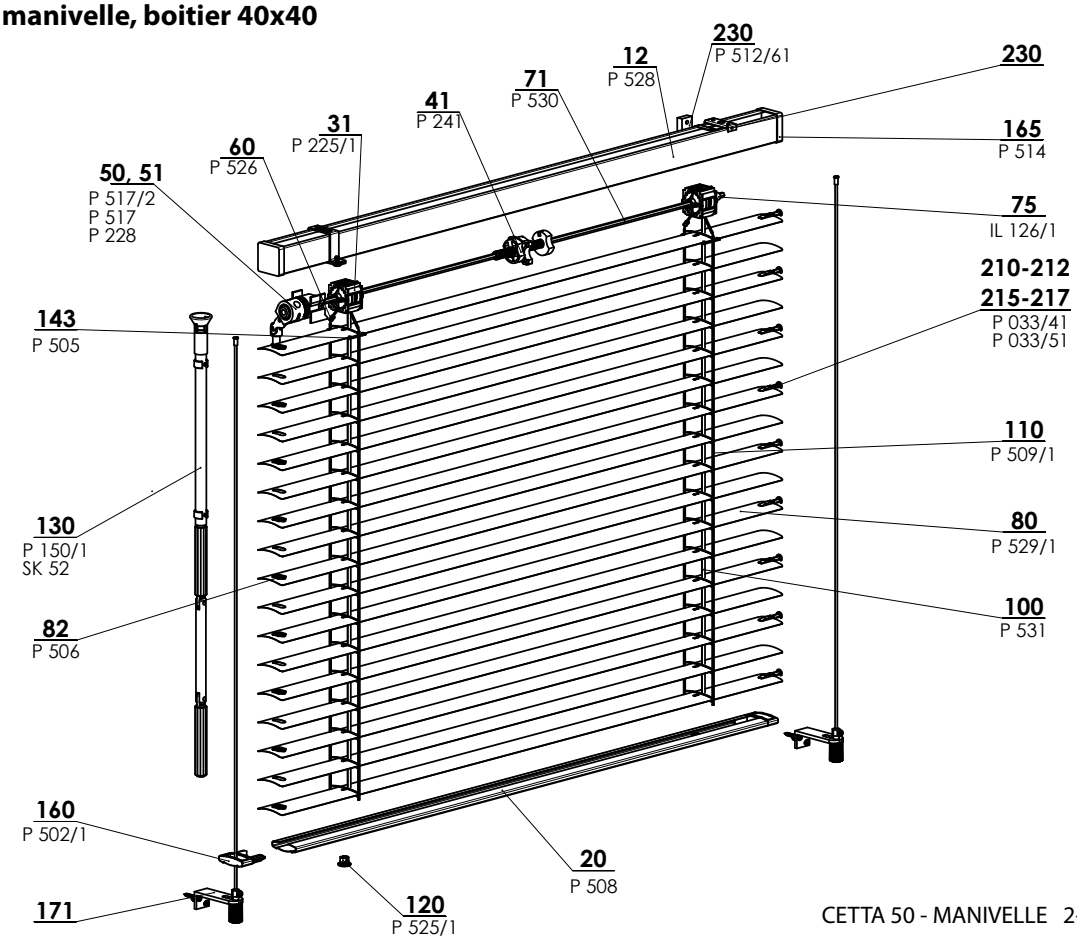

CETTA 50 - MANIVELLE 2-00151-XXXX-H

Manoeuvre - manivelle, boitier 56x58

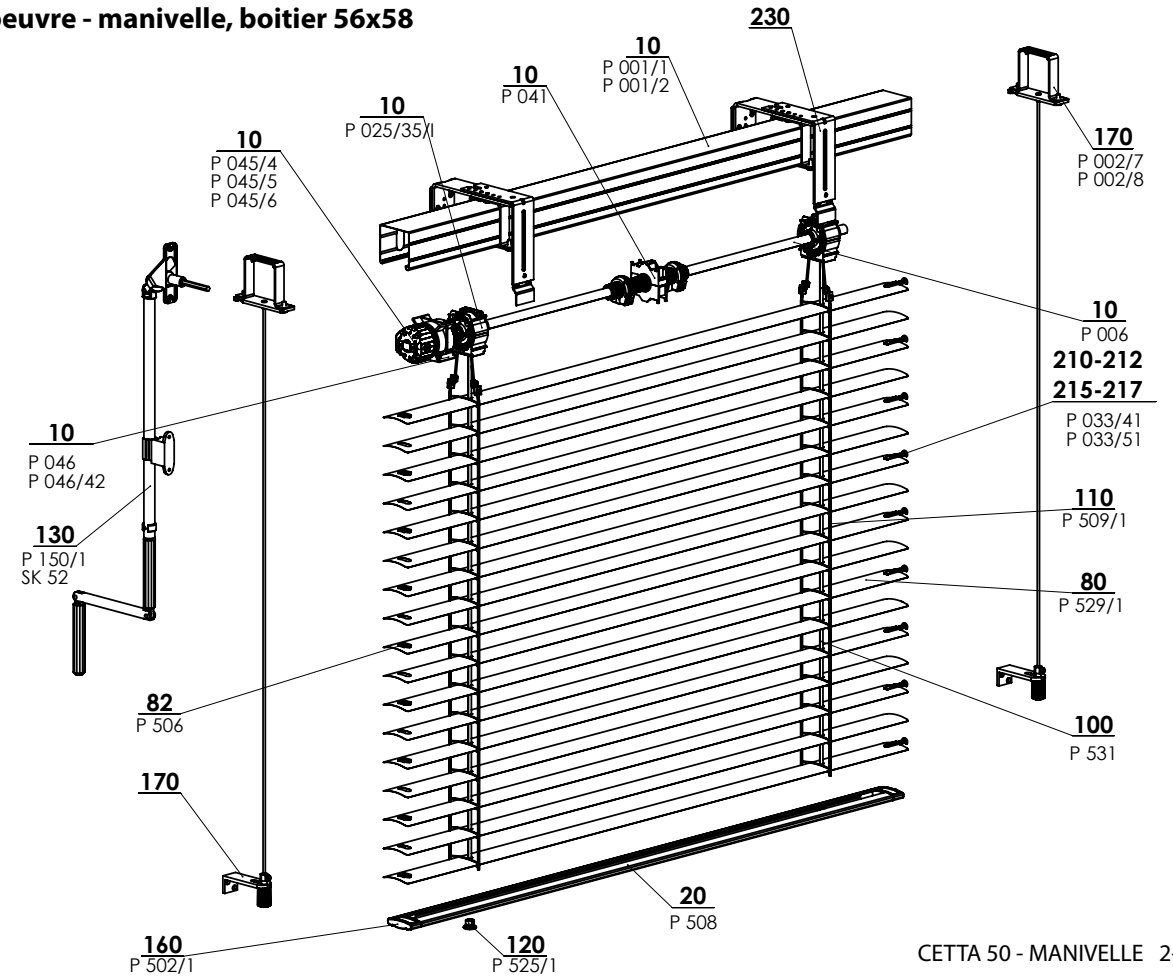

CETTA 50 - MANIVELLE 2-00151-XXXX-H

Cetta 50 - manivelle (2-00151-5001)

Position	Nom	Nom commerciale - Abbrévation 2	Numéro de commande - Abbrévation 1
10	Boitier Fe 56x58	P 001/1	3-00166-PU22
10	Boitier Al 58x60	P 001/2	7-301180-0000
10	Fin de course 56x58	P 041	2-00048-9004
10	Bobine C35/C50 - nouveau	P 025/35/I	2-01864-9004
10	Treuil en plastique STS	P 045/4	6-008115-0000
10	Treuil en PVC 8-mm 4pans sortie14 mm, 46 mm	P 045/5	6-013232-0000
10	Treuil en PVC 6-mm 6pans sortie 14 mm,46 mm	P 045/6	6-013233-0000
10	Support de treuil	P 046	6-001181-0000
10	Support de treuil 111 510 Stoma, imbus, de coté	P 046/42	6-014239-0000
10	Arbre	P 006	7-300198-0000
12	Boitier Fe 40x40	P 528	6-001277-xxxx
20	Barre finale 50 mm	P 508	6-001230-xxxx
31	Bobine C50	P 225/1	2-00365-0000
41	Fin de course 40x40	P 241	2-00049-0000
50	Treuil en plastique - hexagone	P 517	6-001250-0000
50	Treuil en plastique – hexagone - intérieur	P 517/2	6-001250-0002
51	Treuil en plastique 40x40 - Manivelle	P 228	2-00132-0000
60	Connection de l´échelle, métalique	P 526	6-001275-0000
71	Fil - hexagone 6 mm	P 530	6-001278-0000
75	Cercle pour fils a 6pans en acier	IL 126/1	6-010981-0000
80	**Lame Al**		**Voir chapitre Lame**
82	L´insertion de lame	P 506	3-00170-0000
100	Ruban	P 531	6-001284-xxxx
110	Échelle C50	P 509/1	6-010452-xxxx
120	Embout de barre finale	P 525/1	6-001273-0001
130	**SOUS - COMPOSITION DE MANIVELLE**	**P 150/1, SK 52**	**Voir chapitre Manoeuvre**
143	Consolle de lame 50mm*	P 505	6-001226-0000
160	Couverture de barre finale C50	P 502/1	6-004280-xxxx
165	Couverture de coté pour le boitier	P 514	6-001245-0000
170, 171	**Guidage cable + équerres**		**Voir chapitre Guidage**
210, 215	Embout de lame "C" G+D	P 033/41	3-03967-XXXX
211, 216	Embout de lame "C" G+D métal	P 033/51	3-03964-PU19
230	**Supports des brises soleils orientables**		**Voir chapitre Support stores**

* pour Boitier Fe 40x40

Cetta 50 - moteur

Manoeuvre - moteur, boitier 56x58

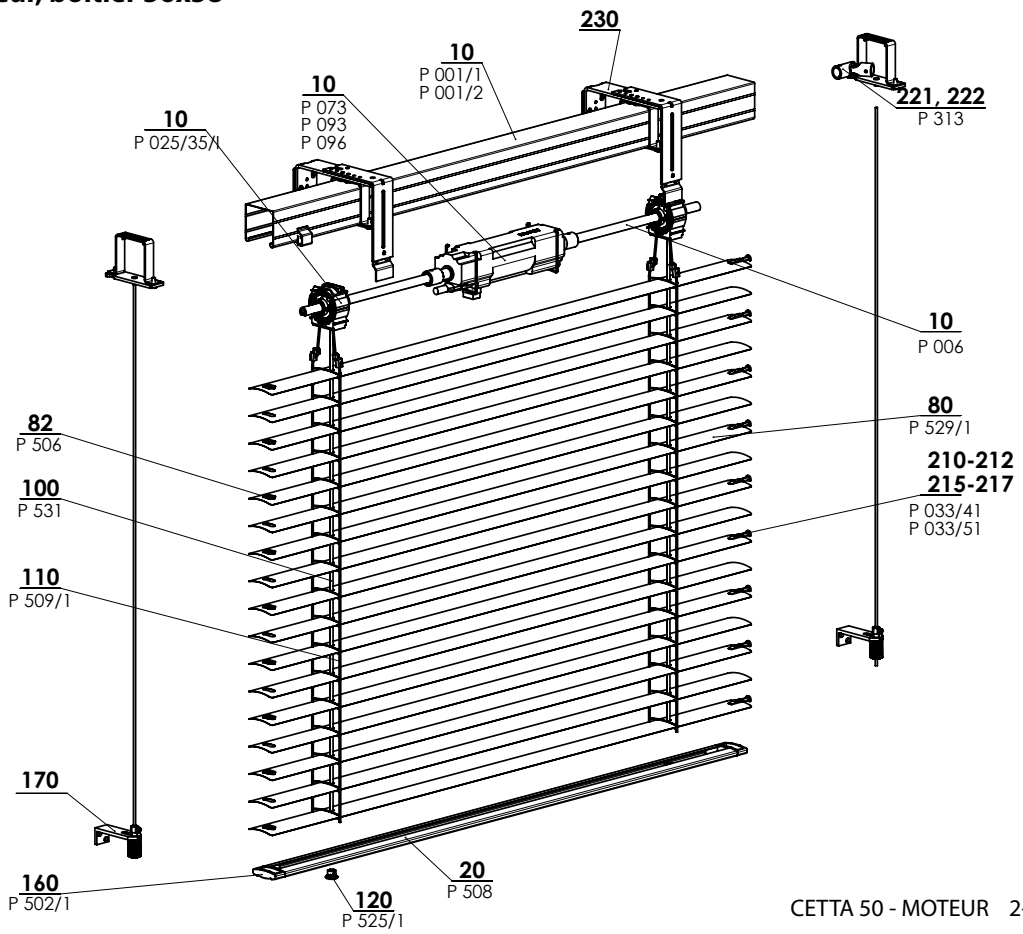

CETTA 50 - MOTEUR 2-00301-XXXX-J

Cetta 50 - moteur (2-00301-5001)

Position	Nom	Nom commerciale - Abbrévation 2	Numéro de commande - Abbrévation 1
10	Boitier Fe 56x58	P 001/1	3-00166-PU22
10	Boitier Al 58x60	P 001/2	7-301180-0000
10	Bobine C35/C50 - nouveau	P 025/35/I	2-01864-9004
10	Moteur (SOMFY)	P 073	2-00512-0000
10	Moteur (GEIGER)	P 093	2-00572-0000
10	Moteur (ELERO)	P 096	2-00648-0000
10	Arbre	P 006	7-300198-0000
20	Barre finale 50 mm	P 508	6-001230-xxxx
31	Bobine C35/C50	P 025/35	2-01100-9004
50	**Moteur**		**Voir chapitre Manoeuvre**
80	**Lame Al**		**Voir chapitre Lame**
82	L´insertion de lame	P 506	3-00170-0000
100	Ruban	P 531	6-001284-xxxx
110	Échelle C50	P 509/1	6-010452-xxxx
120	Embout de barre finale	P 525/1	6-001273-0001
160	Couverture de barre finale C50	P 502/1	6-004280-xxxx
170, 171	**Guidage cable + équerres**		**Voir chapitre Guidage**
210, 215	Embout de lame "C" G+D	P 033/41	3-03967-XXXX
211, 216	Embout de lame "C" G+D métal	P 033/51	3-03964-PU19
220	Connection de l´axe	P 077/3	6-017032-0000
221	Connection de l´axe articule	P 313	6-003075-0000
222	Connection de l´axe articule	P 313	6-003075-0000
230	**Supports des brises soleils orientables**		**Voir chapitre Support stores**

SCHÉMA STORE D´EXTERIEUR CETTA 50

COUPE HORIZONTALE MANOEUVRE PAR MANIVELLE

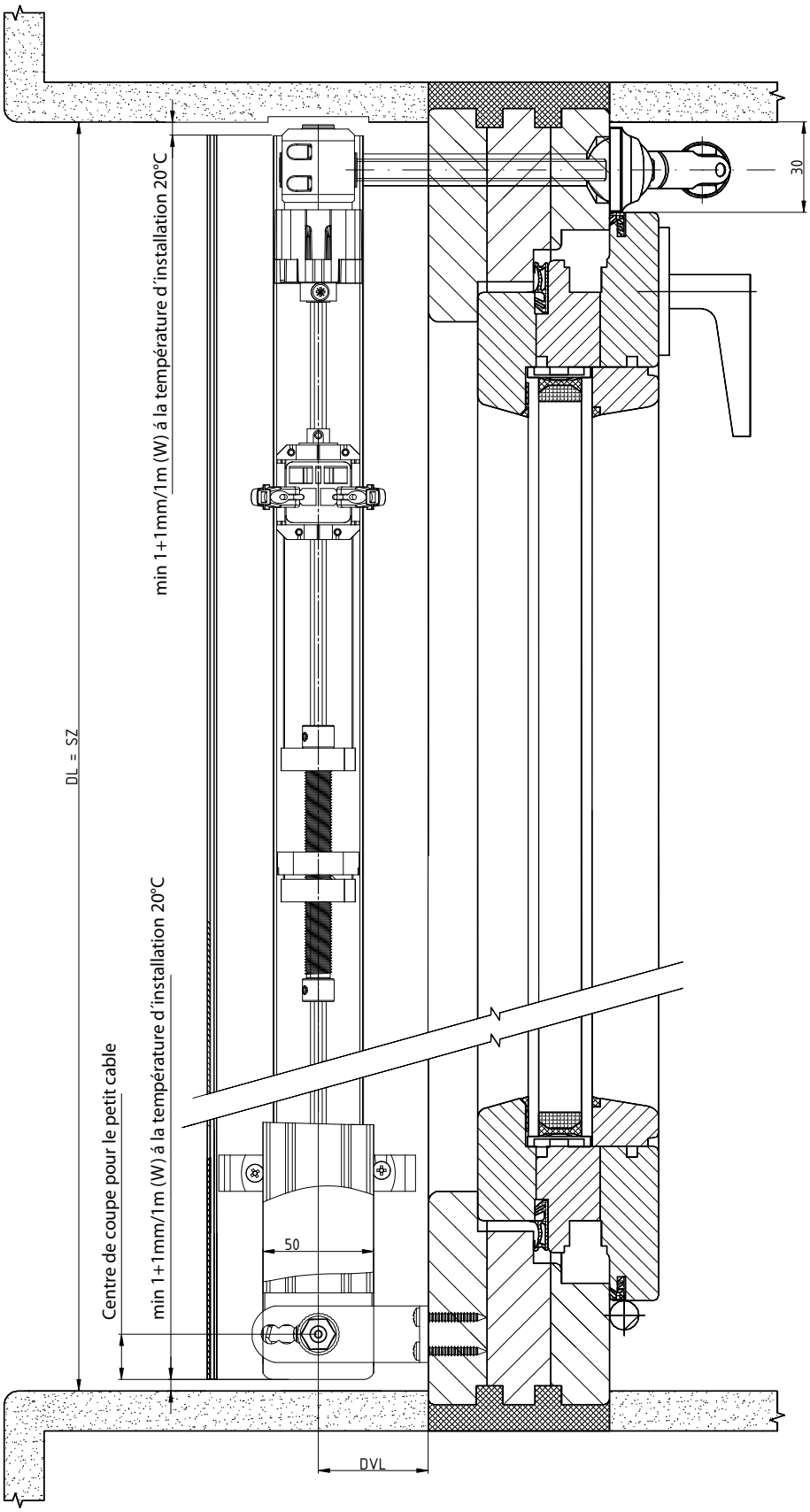

2-01825-0077-0

SCHÉMA STORE D´EXTERIEUR CETTA 50

COUPE VERTICALE MANOEUVRE PAR MANIVELLE

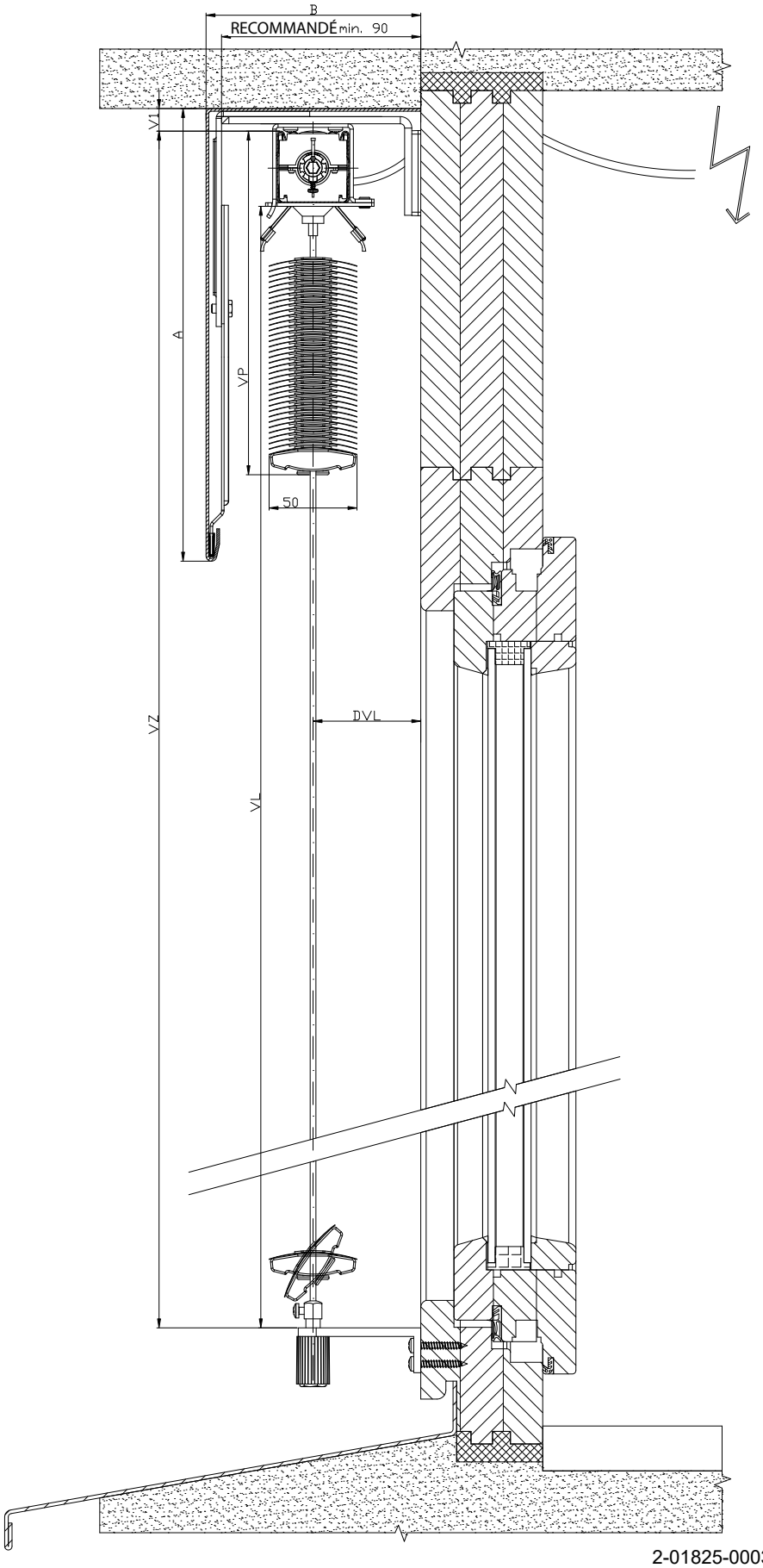

2-01825-0003-0

SCHÉMA STORE D´EXTERIEUR CETTA 50

COUPE VERTICALE COMMANDE PAR CORDE INFINIE

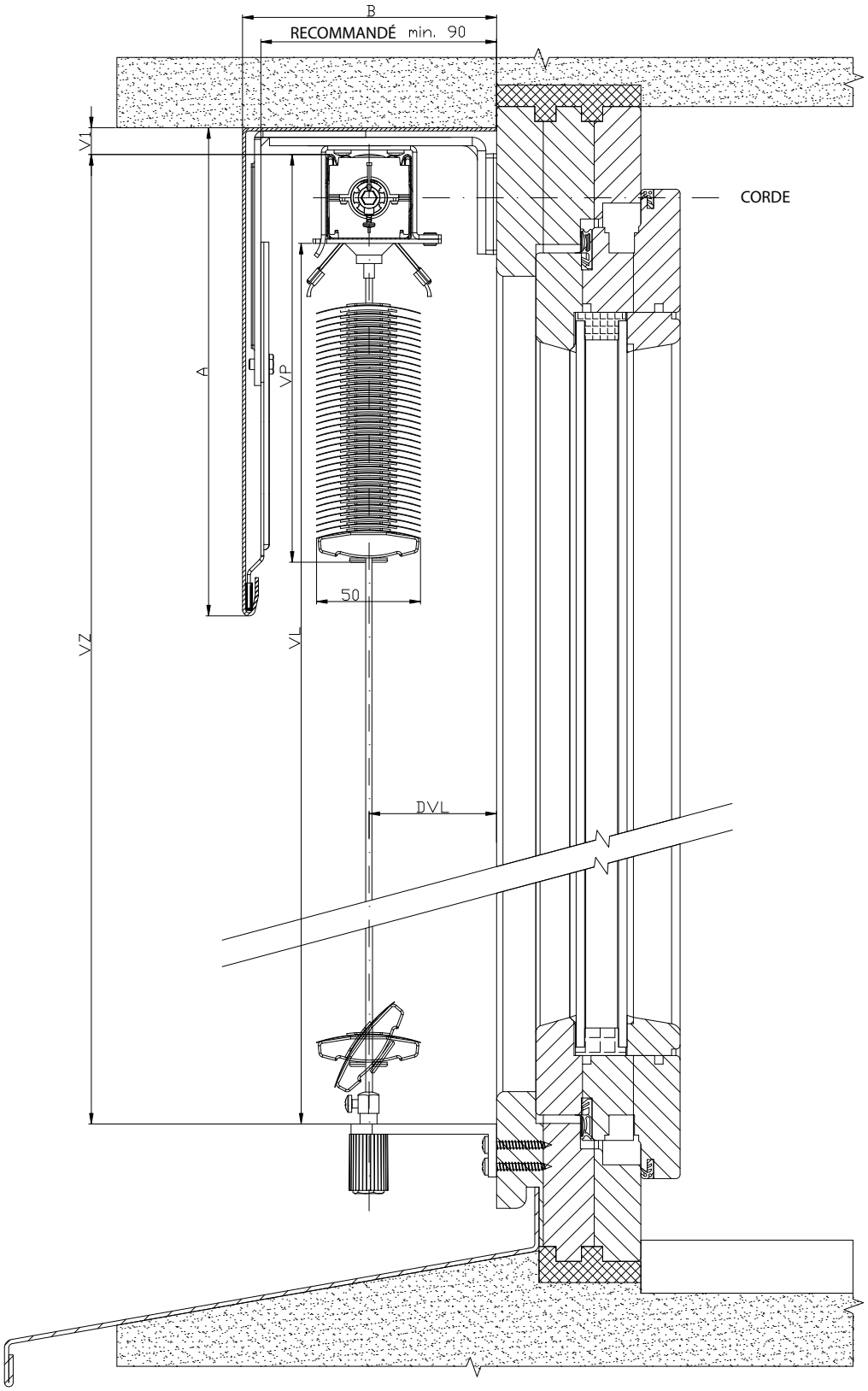

2-01825-0002-0

Cetta 65,80,80 Slim, 60/80/100 Flexi

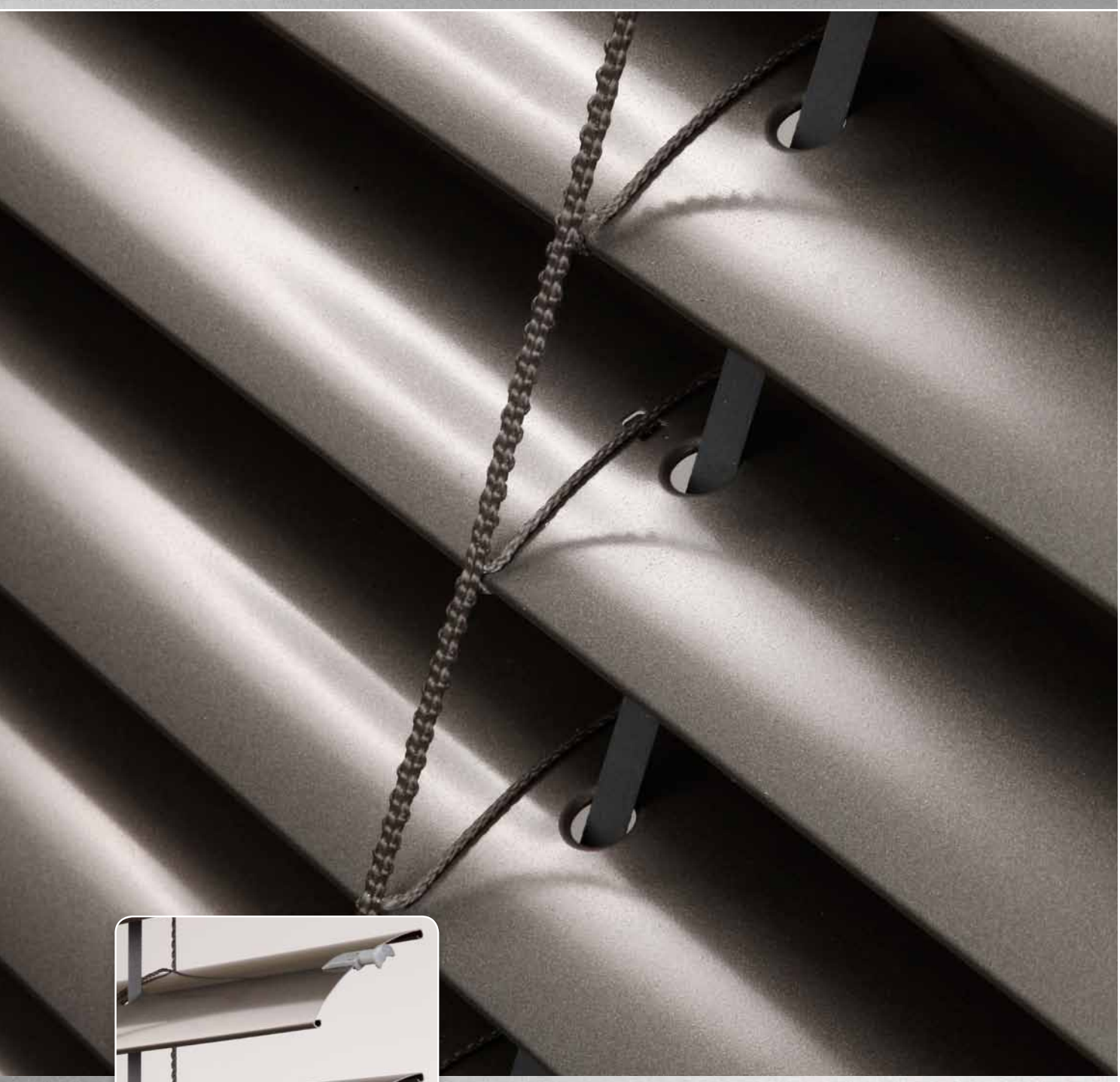



LA FORME DU LAME

- Barre finale en aluminium extrudé
- La plus grande fermeture des lames
- Possibilité de commande manuelle ou à moteur
- Slim – hauteur basse d'enroulement – commande spécifique des lames

ISOTRA *Quality*

Cetta 65, 80 - manivelle

Fiche technique du produit

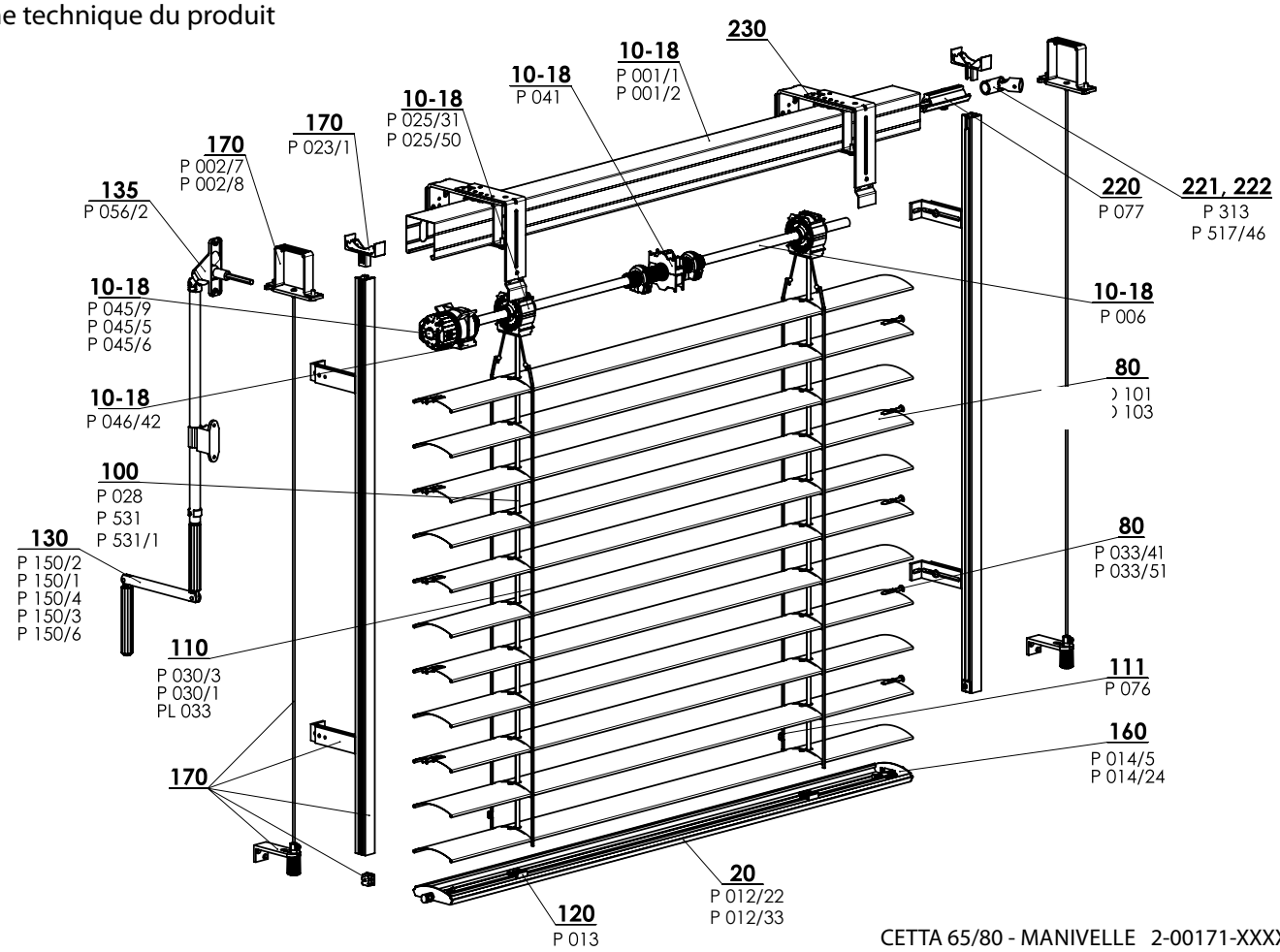

CETTA 65/80 - MANIVELLE 2-00171-XXXX-I

Spécification Cetta 65

	Boitier		Barre finale	Lame	Guidage latérale		Échelle	Ruban	Assemblage
					Cable en acier	Coulisses			
Réference **Dimension (mm)** **Matériel**	P 001 56 x 58 Fe	P 001/2 58 x 60 Al	P 012/22 67 x 13 Al	O 101 0,42 x 83 Al	P 036 ø 3,2 Fe/PVC	Variantes des coulisses dans le chapitre „ Guidage“	P 030/3 60 x 70 PES	P 531, P531/1 6 x 0,28 PES P 028 P 028 9004 8x0,34	Variantes d´assemblage dans le chapitre „L´assemblage“
Couleur	Standard: tôle zinguée naturel (Al boitier) Les autres RAL à option, DECORAL*		Standard: aluminium elox. Les autres RAL à option, DECORAL*	Selon la gamme actuelle d´ISOTRA a.s.	gris noir	Réalisation standarde –anodisé Vernis en couleurs RAL, DECORAL*	gris noir	gris noir	

Spécification Cetta 80

	Boitier		Barre finale		Lame	Guidage latérale		Échelle	Ruban	Assemblage
						Cable en acier	Coulisses			
Réference **Dimension (mm)** **Matériel**	P 001 56 x 58 Fe	P 001/2 58 x 60 Al	P 012/33 80,5x13,8 Al	P 012/34 80,5x13,8 Al	O 103 0,42 x 98 Al	P 036 ø 3,2 Fe/PVC	Variantes des coulisses dans le chapitre „ Guidage“	P 030/1 68 x 85 PES	P 531, P531/1 6 x 0,28 PES P 028 P 028 9004 8x0,34	Variantes d´assemblage dans le chapitre „L´assemblage“
Couleur	Standard: tôle zinguée naturel (Al boitier) Les autres RAL à option, DECORAL*		Standard: aluminium elox Les autres RAL à option, DECORAL*		Selon le carnet d´échantillon actuel d´ISOTRA a.s.	gris noir	Standard: anodisé Les autres RAL à option, DECORAL*	gris noir	gris noir	

*Dimension maximale 4000mm

Nous ne fabriquons pas de versions atypiques.

Mesures standardes

Largeur (mm)		Hauteur (mm)		Surface garantie (m²)
minimum	maximum	minimum	maximum	maximum
600	6000*	500	4000	8 (commande par manivelle)

* Avertissement: Si la largeur augmente, la classe de résistance du vent diminue - voir Résistance des volets extérieurs du vent, p. 3-6.

Cetta 65, Cetta 80 manivelle (2-00171-XXXX)

Position	Nom	Nom commerciale - Abbrévation 2	Numéro de commande - Abbrévation 1
10-18	Boitier Fe 56x58	P 001/1	3-00166-PU22
10-18	Boitier Al 58x60	P 001/2	7-301180-0000
10-18	Fin de course 56x58	P 041	2-00048-9004
10-18	Treuil	P 045/9	6-010260-0000
10-18	Treuil en plastique 6mm hexagone 14 mm sortie, 46mm	P 045/6	6-013233-0000
10-18	Treuil en plastique 8mm carré 14 mm sortie, 46mm	P 045/5	6-013232-0000
10-18	Arbre	P 006	7-300198-0000
10-18	Bobine C80/C65	P 025/31	2-01098-9004
10-18	Bobine C80/C65 8 mm	P 025/61	2-01812-9004
10-18	Bobine Stoma AX, inclinaison 38 st.	P 025/50	6-009832-0000
10-18	Support du treuil	P 046/42	6-014239-0000
20	Barre finale C80	P 012/33 0703	7-303929-0703
20	Barre finale C65 a Z70	P 012/22	7-302680-XXXX
21	Barre finale C80 PREMIUM	P 012/34	7-304763-0000
80	Lame C65 Al 0,42x83	O 101/XXXX	6-001072-XXXX
80	Lame C80 Al 0,42x98	O 103/XXXX	6-001076-XXXX
80	Embout de lame "C" G+D	P 033/41	3-03967-XXXX
80	Embout de lame "C" G+D métal	P 033/51	3-03964-PU19
100	Ruban 8x0,34 mm gris/noir	P 028	6-001157-XXXX
100	Ruban 6x0,28mm	P 531	6-001284-XXXX
100	Ruban 6x0,28mm - noir	P 531/1	6-012700-XXXX
110	Échelle C65 60x72 gris/noir	P 030/3	7-301848-0000
110	Échelle C80 68x85 gris/noir	P 030/1	6-001160-XXXX
110	Peigne pour faire ruban plus court	PL 033	6-006197-0000
111	Boite rivetée (al) - poire	P 076	3-02367-0000
120	Support de ruban	P 013	2-00039-0000
130	Manivelle complète (45° / 90°) - 4 pans	P 150/2	2-00299-0000
130	Manivelle complète (45° / 90°) - 6 pans	P 150/1	2-00298-0000
130	Manivelle complète décrochable (90°) - 4 pans	P 150/4	2-00581-0000
130	Manivelle directe – SANS SORTIE DE MANIVELLE	P 150/8	2-01302-0000
130	Manivelle complète avec cardan (90°) - 4 pans	P 150/3	2-00300-0000
135	Sortie de manivelle 90° blanc/brun/gris SQ 8x250 (23x85mm)	P 056/2 XXXX	6-006684-XXXX
160	Embout de barre finale C65 G+D	P 014/5 XXXX	2-00600-XXXX
160	Embout de barre finale C80 G+D	P 014/24 XXXX	2-01118-XXXX
170	Guidage coulisse/ cable + équerres (56x58) G		2-00557-L001
170	Guidage coulisse/ cable + équerres (56x58) D		2-00557-P001
170	Étrier - Fe profil Windstabil	P 002/7	2-01128-0000
170	Étrier - Al profil Windstabil	P 002/8	2-01294-0000
170	Équerre de coulisse, de l´arrétation	P 023/1	3-02758-9004
220	Connection de l´axe	P 077	6-001198-0000
221	Connection de l´axe articule C65/80 et Z70/90	P 313	6-003075-0000
222	Treuil de coin, D-46	P 517/46	6-017225-0000
230	Supports des brises soleils orientables		2-00649-0000

Hauteur du store (mm)	Hauteur du paquet	
	Cetta 80	Cetta 80-Slim
500	125	110
600	130	115
700	140	120
800	145	125
900	150	130
1000	160	135
1100	165	140
1200	175	150
1300	180	150
1400	190	160
1500	195	165
1600	205	170
1700	210	175
1800	220	180
1900	220	185
2000	230	190
2100	235	195
2200	245	205

Hauteur du store (mm)	Hauteur du paquet	
	Cetta 80	Cetta 80-Slim
2300	250	205
2400	260	215
2500	265	220
2600	270	220
2700	280	230
2800	285	235
2900	295	240
3000	300	245
3100	310	250
3200	315	255
3300	325	265
3400	330	265
3500	340	275
3600	340	275
3700	350	285
3800	355	290
3900	365	295
4000	370	300

Cetta 80-Slim

Economie importante au niveau de la hauteur du store descendu par rapport au systeme existant Cetta 80.

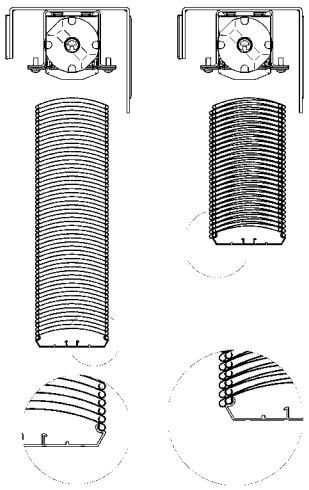

Cetta 65, 80 – moteur

Fiche technique du produit

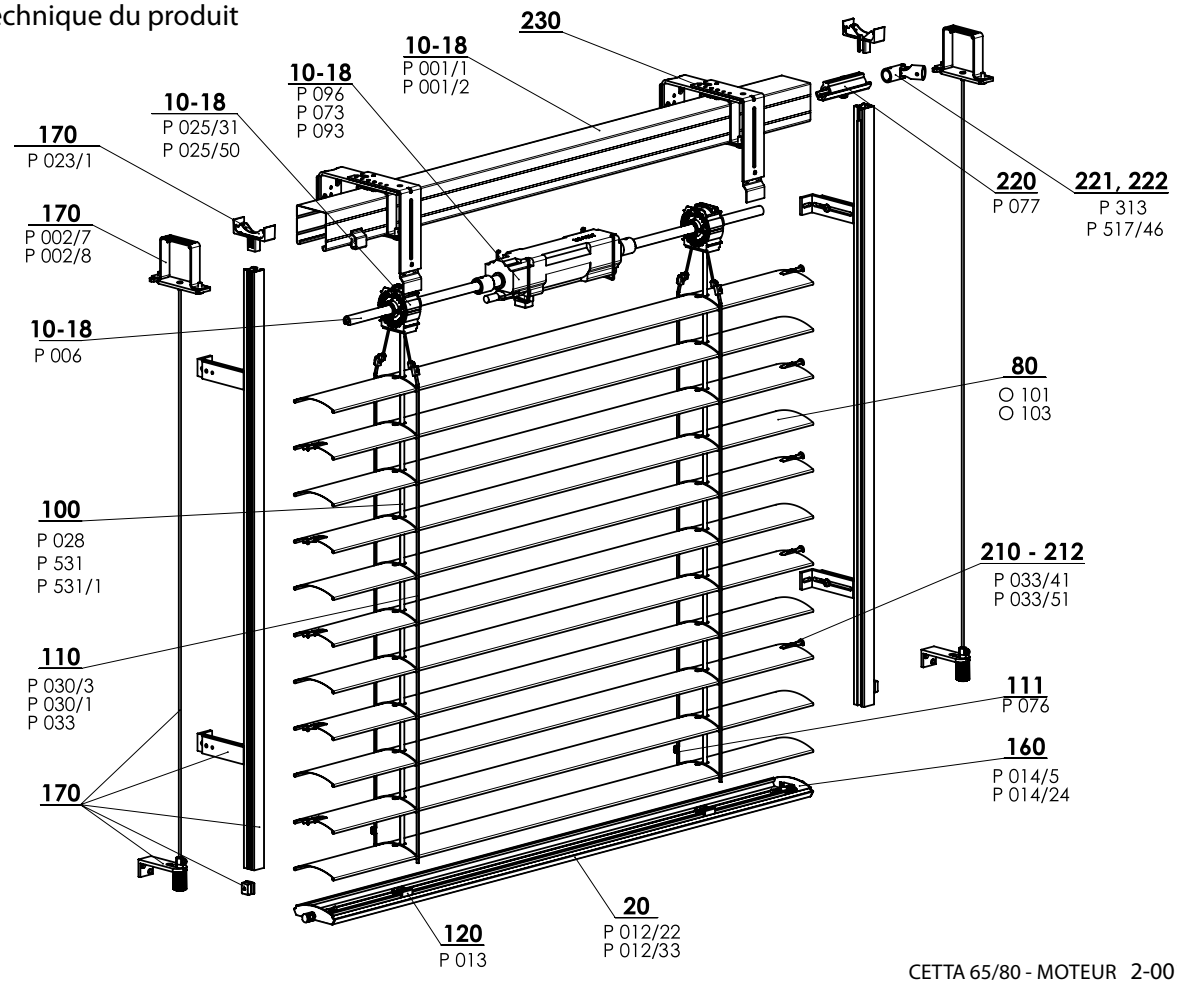

CETTA 65/80 - MOTEUR 2-00172-XXXX-G

Spécification Cetta 65

	Boitier		Barre finale	Lame	Guidage latérale		Échelle	Ruban	Assemblage
					Cable en acier	Coulisses			
Réference Dimension (mm) Matériel	P 001/1 56 x 58 Fe	P 001/2 58 x 60 Al	P 012/22 67 x 13 Al	O 101 0,42 x 83 Al	P 036 ø 3,2 Fe/PVC	Variantes des coulisses dans le chapitre„ Guidage“	P 030/3 60 x 72 PES	P 531 P 531/1 6x0,28 PES P 028 P 028 9004 8x0,34	Variantes d´assemblage dans le chapitre „L´assemblage“
Couleur	Standard: tôle zinguée naturel (Al boitier) Les autres RAL à option		Standard: aluminium elox. Les autres RAL à option	Selon la gamme actuelle d´ISOTRA a.s.	gris noir	Réalisation standarde –anodisé Vernis en couleurs RAL	gris noir	gris noir	

Nous ne fabriquons pas de versions atypiques.

Spécification Cetta 80

	Boitier		Barre finale		Lame	Guidage latérale		Échelle	Ruban	Assemblage
						Cable en acier	Coulisses			
Réference Dimension (mm) Matériel	P 001/1 56 x 58 Fe	P 001/2 58 x 60 Al	P 012/33 80,5 x 13,8 Al	P 012/34 80,5 x 13,8 Al	O 103 0,42 x 98 Al	P 036 ø 3,2 Fe/PVC	Variantes des coulisses dans le chapitre„ Guidage“	P 030/1 68 x 85 PES	P 531, P531/1 6 x 0,28 PES P 028 P 028 9004 8x0,34	Variantes d´assemblage dans le chapitre „L´assemblage“
Couleur	Standard: tôle zinguée naturel (Al boitier) Les autres RAL à option, DECORAL*		Standard: aluminium elox Les autres RAL à option, DECORAL*		Selon le carnet d´échantillon actuel d´ISOTRA a.s.	gris noir	Standard: anodisé Les autres RAL à option, DECORAL*	gris noir	gris noir	

*Dimension maximale 4000mm

Nous ne fabriquons pas de versions atypiques.

Mesures standardes

Largeur (mm)		Hauteur (mm)		Surface garantie (m^2)
minimum	maximum	minimum	maximum	maximum
600	6000*	500	4000	16 (Cetta 80 Flexi) 24

* Avertissement : Si la largeur augmente, la classe de résistance du vent diminue – voir Résistance des volets extérieurs du vent, p. 3-6.

Cetta 65, Cetta 80 moteur (2-00172-XXXX)

Position	Nom	Nom commerciale - Abbrévation 2	Numéro de commande - Abbrévation 1
10-18	Boitier Fe 56x58	P 001/1	3-00166-PU22
10-18	Boitier Al 58x60	P 001/2	7-301180-0000
10-18	Moteur (SOMFY)	P 096	2-00648-0000
10-18	Moteur (GEIGER)	P 073	2-00512-0000
10-18	Moteur (ELERO)	P 093	2-00572-0000
10-18	Arbre	P 006	7-300198-0000
10-18	Bobine C80/C65 8 mm	P 025/61	2-01812-9004
10-18	Bobine C80/C65	P 025/31	2-01098-9004
10-18	Bobine Stoma AX, inclinaison 38 st.	P 025/50	6-009832-0000
20	Barre finale C65 et Z70	P 012/22	7-302680-XXXX
20	Barre finale C80	P 012/33	7-303929-0703
21	Barre finale C80 PREMIUM	P 012/34	7-304763-0000
80	Lame C65 Al 0,42x83	O 101/XXXX	6-001072-XXXX
80	Lame C80 Al 0,42x98	O 103/XXXX	6-001076-XXXX
100	Ruban 8x0,34 mm gris/noir	P 028	6-001157-XXXX
100	Ruban 6x0,28mm	P 531	6-001284-XXXX
100	Ruban 6x0,28mm - noir	P 531/1	6-012700-XXXX
110	Échelle C65 60x72 gris/noir	P 030/3	7-301848-0000
110	Échelle C80 68x85 gris/noir	P 030/1	6-001160-XXXX
110	Peigne pour faire ruban plus court	PL 033	6-006197-0000
111	Boite rivetée (al) - poire	P 076	3-02367-0000
120	Support de ruban	P 013	2-00039-0000
160	Embout de barre finale C65 G+D	P 014/5 XXXX	2-00600-XXXX
160	Embout de barre finale C80 G+D	P 014/24 XXXX	2-01118-XXXX
170	Guidage coulisse/ cable + équerres (56x58) G		2-00557-L001
170	Guidage coulisse/ cable + équerres (56x58) D		2-00557-P001
170	Étrier - Fe profil Windstabil	P 002/7	2-01128-0000
170	Étrier - Al profil Windstabil	P 002/8	2-01294-0000
170	Équerre de coulisse, de l´arrétation	P 023/1	3-02758-9004
210-212	Embout de lame "C" G+D	P 033/41	3-03967-XXXX
210-212	Embout de lame "C" G+D métal	P 033/51	3-03964-PU19
220	Connection de l´axe	P 077	6-001198-0000
221	Connection de l´axe articule C65/80 et Z70/90	P 313	6-003075-0000
222	Treuil de coin, D-46	P 517/46	6-017225-0000
230	Supports des brises soleils orientables		2-00649-0000

Hauteur du store (mm)	Hauteur d'enroulement	
	Cetta 80	Cetta 80-Slim
500	145	130
600	150	135
700	160	140
800	165	145
900	170	150
1000	180	155
1100	185	160
1200	195	170
1300	200	170
1400	210	180
1500	215	185
1600	225	190
1700	230	195
1800	240	200
1900	240	205
2000	250	210
2100	255	215
2200	265	225

Hauteur du store (mm)	Hauteur d'enroulement	
	Cetta 80	Cetta 80-Slim
2300	270	225
2400	280	235
2500	285	240
2600	290	240
2700	300	250
2800	305	255
2900	315	260
3000	320	265
3100	330	270
3200	335	275
3300	345	285
3400	350	285
3500	360	295
3600	360	295
3700	370	305
3800	375	310
3900	385	315
4000	390	320

Cetta 80-Slim

Economie importante au niveau de la hauteur du store descendu par rapport au systeme existant Cetta 80.

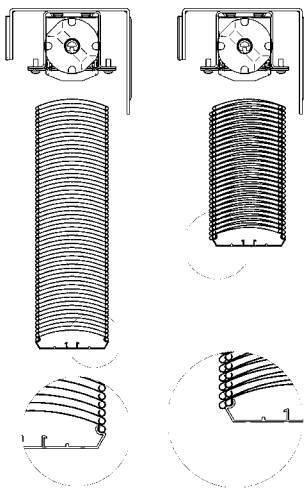

Cetta 60 Flexi
Fiche technique du produit

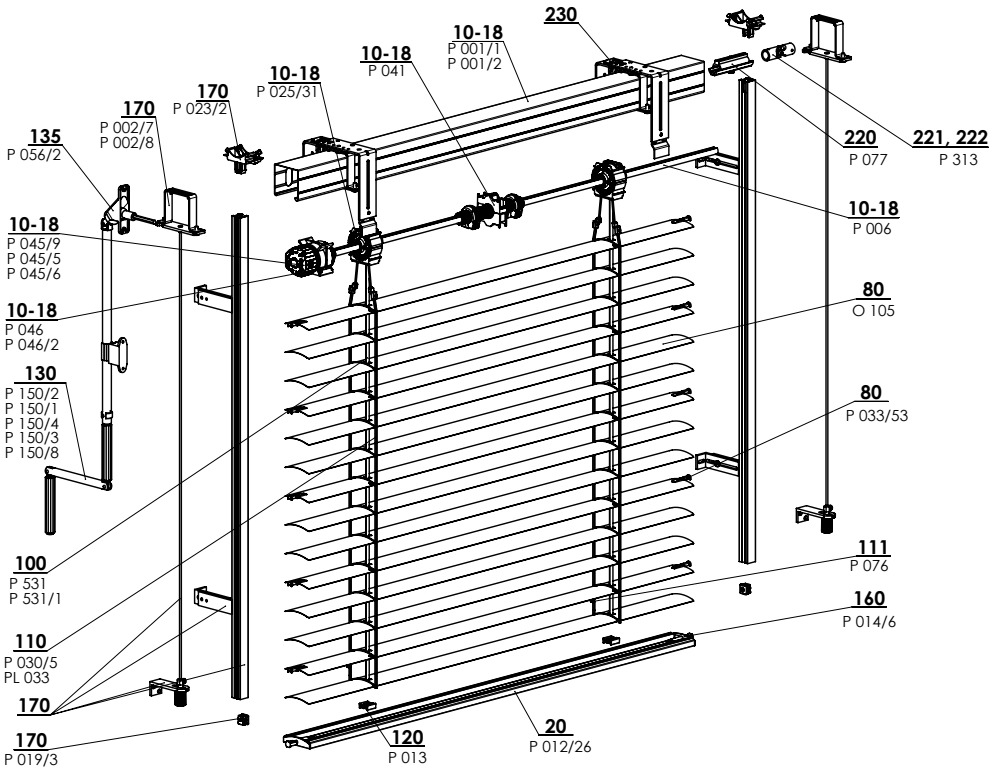

FLEXI 60 - MANIVELLE 2-01439-XXXX-0

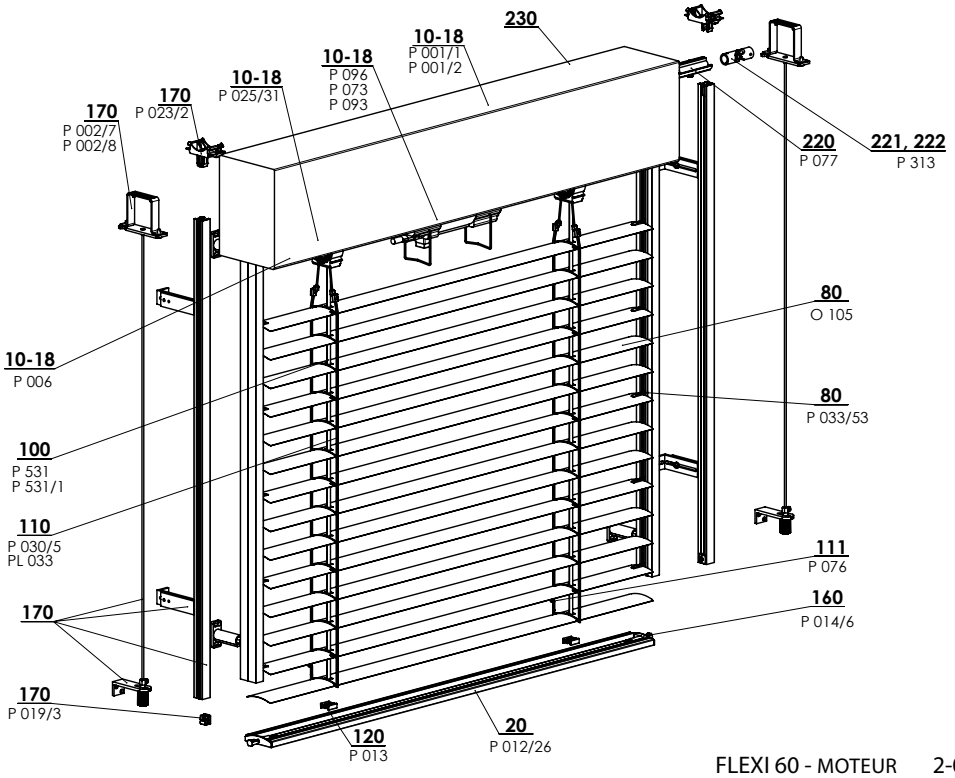

FLEXI 60 - MOTEUR 2-01440-XXXX-0

Spécification Cetta 60 Flexi

	Boitier		Barre finale	Lame	Guidage latérale		Échelle	Ruban
					Cable en acier	Coulisses		
Réference **Dimension (mm)** **Matériel**	P 001/1 56 x 58 Fe 	P 001/2 58 x 60 Al 	P 012/26 64,5 x 12,7 Al 	O 105 0,40 x 60 Al 	P 036 ø 3,2 Fe/PVC	Variantes des coulisses dans le chapitre„ Guidage“	P 030/5 52 x 65 PES	P 531, P 531/1 6 x 0,28 PES P 028 P 028 9004 8x0,34
Couleur	Standard: tole zinguee Les autres RAL a option		Standard: aluminium elox. Les autres RAL a option	Selon le carnet d´echantillon actuel d´ISOTRA	gris noir	Standard: anodisé Les autres RAL a option	gris noir	gris noir

Nous ne fabriquons pas de versions atypiques.

Mesures standardes

Largeur (mm)		Hauteur (mm)		Surface garantie (m^2)
min.	max.	min.	max.	max.
600	4000	500	4000	8 (manivelle) 16 (moteur)

Cetta 60 Flexi-manivelle, moteur (2-01439-XXXX-0, 2-01440-XXXX-0)

Position	Nom	Nom commerciale - Abbrévation 2	Numéro de commande - Abbrévation 1
10 – 18	Boitier Fe 56x58	P 001/1	3-00166-PU22
10 – 18	Boitier Al 58x60	P 001/2	7-301180-0000
10 – 18	Fin de course 56x58	P 041	2-00048-9004
10 – 18	Treuil	P 045/9	6-010260-0000
10 – 18	Treuil en plastique 6mm hexagone 14 mm sortie, 46mm	P 045/6	6-013233-0000
10 – 18	Treuil en plastique 8mm carré 14 mm sortie, 46mm	P 045/5	6-013232-0000
10 – 18	Support du treuil	P 046/42	6-014239-0000
10-18	Bobine C80/C65 8 mm	P 025/61	2-01812-9004
10 – 18	Bobine C80 / C65	P 025/31	2-01098-9004
10 - 18	Bobine Stoma AX, inclinaison 38 st.	P 025/50	6-009832-0000
10 – 18	Arbre	P 006	7-300198-0000
10 – 18	Moteurs (ELERO)	P 096	2-00648-0000
10 – 18	Moteurs (SOMFY)	P 073	2-00512-0000
10 – 18	Moteurs (GEIGER)	P 093	2-00572-0000
20	Barre finale C60F	P 012/26	7-303193-XXXX
80	Lame Al 0,40x60	O 105	6-015422-XXXX
80	Embout de lame "F" G+D	P 033/43	3-03969-xxxx
80	Embout de lame "F" G+D métal	P 033/53	3-03966-PU19
100	Ruban 8x0,34 mm gris/noir	P 028	6-001157-XXXX
100	Ruban 6x0,28mm	P 531	6-001284-XXXX
100	Ruban 6x0,28mm - noir	P 531/1	6-012700-XXXX
110	Échelle C60F 52x65	P 030/5	6-015600-XXXX
110	Peigne pour faire ruban plus court	PL 033	6-006197-0000
111	Boite rivetée (al) - poire	P 076	3-02367-0000
120	Support de ruban	P 013	2-00039-0000
130	Manivelle complète (45° / 90°) - 4 pans	P 150/2	2-00299-0000
130	Manivelle complète (45° / 90°) - 6 pans	P 150/1	2-00298-0000
130	Manivelle complète décrochable (90°) - 4 pans	P 150/4	2-00581-0000
130	Manivelle complète aves cardan (90°) - 4 pans	P 150/3	2-00300-0000
130	Manivelle directe – SANS SORTIE DE MANIVELLE	P 150/8	2-01302-0000
135	Sortie de manivelle 90° blanc/brun/gris SQ 8x250 (23x85mm)	P 056/2	6-006684-XXXX
160	Embout de barre final C60F G+D	P 014/6	2-01434-XXXX
170	**Guidage coulisse/ cable + équerres**		**Voir chapitre Guidage**
170	Étrier - Fe profil Windstabil	P 002/7	2-01128-0000
170	Étrier - Al profil Windstabil	P 002/8	2-01294-0000
170	Équerre de coulisse, de l´arrétation	P 023/1	3-02758-9004
170	Ensemble Support - coulisses	P 023/2	2-01516-9004
170	Fin de course de coulisse - ensemble	P 019/3	2-01097-9004
220	Connection de l´axe	P 077	6-001198-0000
221	Connection de l´axe articule C65/80 et Z70/90	P 313	6-003075-0000
222	Treuil de coin, D-46	P 517/46	6-017225-0000

Cetta 80 Flexi

Fiche technique du produit

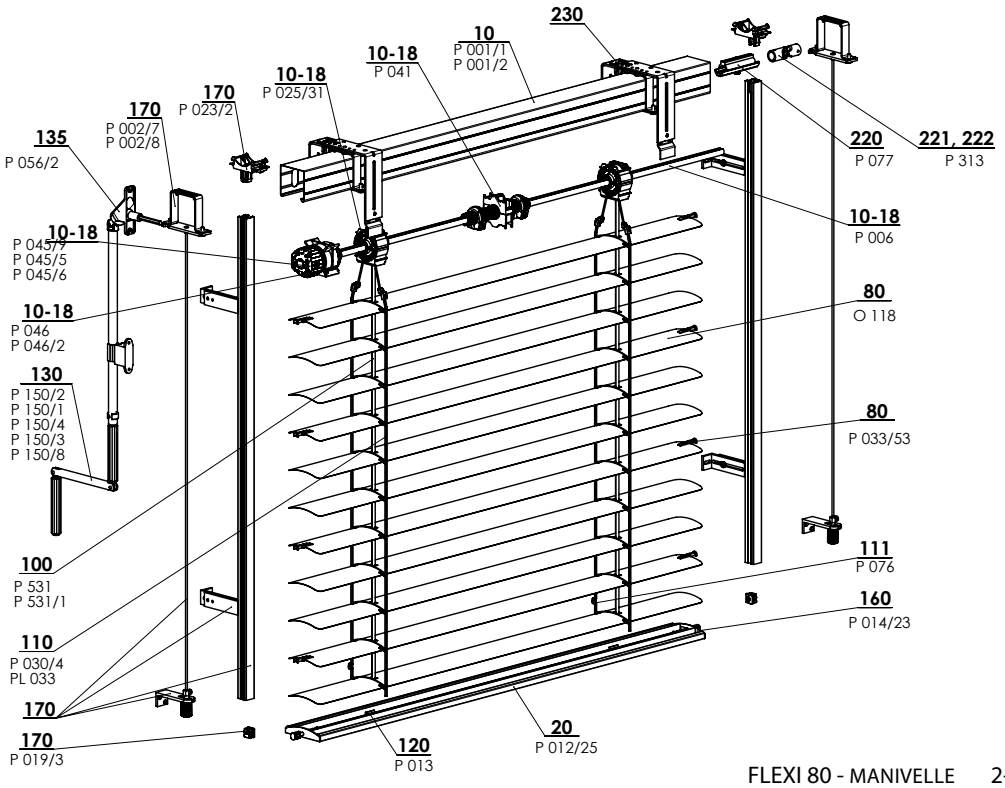

FLEXI 80 - MANIVELLE 2-00135-XXXX-E

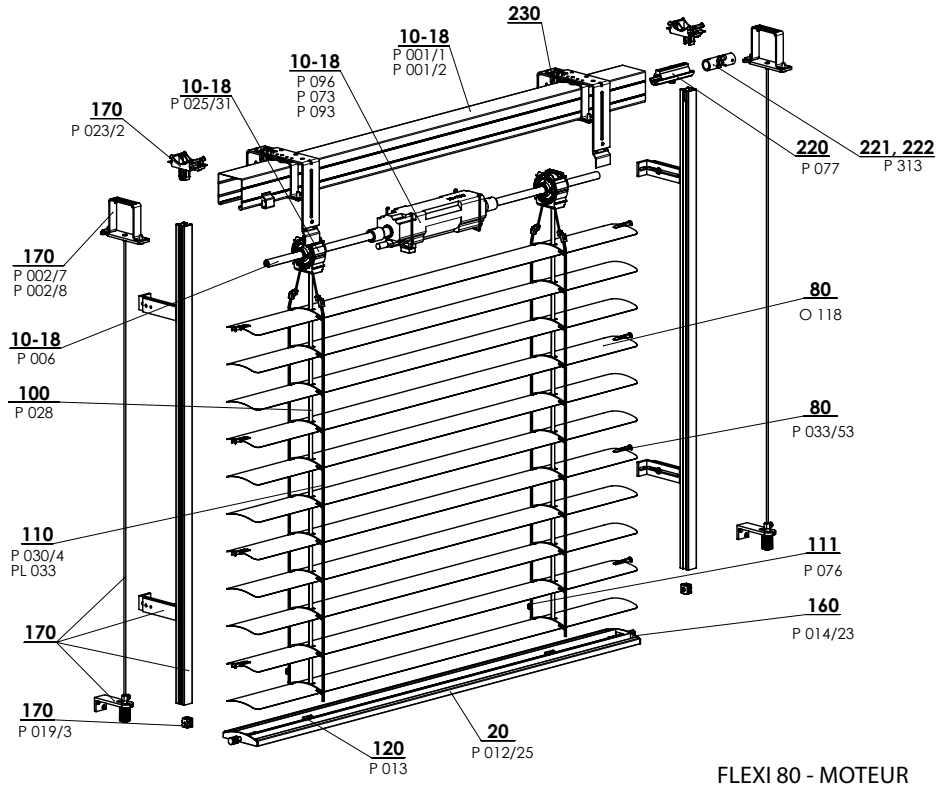

FLEXI 80 - MOTEUR 2-00138-XXXX-D

Mesures standardes

Largeur (mm)		Hauteur (mm)		Surface garantie maximum (m^2)
min.	max.	min.	max.	max.
600	4000*	500	4000	8 (manivelle) 16 (moteur)

Avertissement : Si la largeur augmente, la classe de resistance du vent diminue – voir Resistance des volets exterieurs du vent, p. 3-6.

Spécification Cetta 80 Flexi

	Boitier		Barre finale	Lame	Guidage latérale		Échelle	Ruban
					Cable en acier	Coulisses		
Réference **Dimension (mm)** **Matériel**	P 001/1 56 x 58 Fe	P 001/2 58 x 60 Al	P012/25 80 x 13 Al	O 118 0,40 x 80 Al	P 036/1 ø 3,2 Fe/PVC	Variantes des coulisses dans le chapitre „ Guidage“	P 030/4 69 x 85 PES	P 531, P 531/1 6x0,28 PES P 028 P 028 9004 8x0,34
Couleur	Standard: tole zinguee Les autres RAL a option DECORAL*		Standard: aluminium elox. Les autres RAL a option DECORAL*	Selon le carnet d´echantillon actuel d´ISOTRA	gris noir	Standard: anodisé Les autres RAL a option	gris noir	gris noir

*Dimension maximale 4000mm

Cetta 80 Flexi - manivelle (2-00135-8002)

Position	Nom	Nom commerciale - Abbrévation 2	Numéro de commande - Abbrévation 1
10-18	Boitier Fe 56x58	P 001/1	3-00166-PU22
10-18	Boitier Al 58x60	P 001/2	7-301180-0000
10-18	Bobine C80/C65 8 mm	P 025/61	2-01812-9004
10-18	Bobine C80 / C65	P 025/31	2-01098-9004
10-18	Bobine Stoma AX, inclinaison 38 st.	P 025/50	6-009832-0000
10-18	Fin de course 56x58	P 041	2-00048-9004
10-18	Treuil	P 045/9	6-010260-0000
10-18	Treuil en plastique 6mm hexagone 14 mm sortie, 46mm	P 045/6	6-013233-0000
10-18	Treuil en plastique 8mm carre 14 mm sortie, 46mm	P 045/5	6-013232-0000
10-18	Support du treuil	P 046/42	6-014239-0000
10-18	Arbre	P 006	7-300198-0000
20	Barre finale C80 Flexi	P 012/23	7-302886-XXXX
80	Lame C80 Flexi Al 0,40x80	O 118	6-001098-XXXX
100	Ruban 6x0,28mm	P 531	6-001284-9006
100	Ruban 6x028mm noir	P 531/1	6-012700-9004
100	Ruban 8x0,34 mm gris/noir	P 028	6-001157-XXXX
110	Échelle C80 69x85	P 030/4	6-012862-xxxx
110	Boite rivetée (al) - poire	PL 033	6-012862-xxxx
111	Boite rivetée (al) - poire	P 076	3-02367-0000
120	Support de ruban	P 013	2-00039-0000
130	Manivelle complete (45° / 90°) - 4 pans	P 150/2	2-00299-0000
130	Manivelle complete (45° / 90°) - 6 pans	P 150/1	2-00298-0000
130	Manivelle complete décrochable (90°) - 4 pans	P 150/4	2-00581-0000
130	Manivelle complete aves cardan (90°) - 4 pans	P 150/3	2-00300-0000
130	Manivelle directe – SANS SORTIE DE MANIVELLE	P 150/8	2-01302-0000
135	Sortie de manivelle 90°	P 056/2	6-006684-XXXX
160	Embout de barre finale C80F G+D	P 014/23	2-01326-XXXX
170	Guidage coulisse/ cable + équerres (56x58) G		2-00557-L001
170	Guidage coulisse/ cable + équerres (56x58) D		2-00557-P001
170	Étrier - Fe profil Windstabil	P 002/7	2-01128-0000
170	Étrier - Al profil Windstabil	P 002/8	2-01294-0000
170	Équerre de coulisse, de l´arrétation	P 023/1	3-02758-9004
170	Ensemble Support - coulisses	P 023/2	2-01516-9004
170	Fin de course de coulisse - ensemble	P 019/3	2-01097-9004
210-212	Embout de lame "F" G+D métal	P 033/53	3-03966-PU19
220	Connection de l´axe	P 077	6-001198-0000
221	Connection de l´axe articule C65/80 et Z70/90	P 313	6-003075-0000
222	Treuil de coin, D-46	P 517/46	6-017225-0000
230	Supports des brises soleils orientables		2-00649-0000

Cetta 80 Flexi - moteur (2-00138-8002)

Position	Nom	Nom commerciale - Abbrévation 2	Numéro de commande - Abbrévation 1
10-18	Boitier Fe 56x58	P 001/1	3-00166-PU22
10-18	Boitier Al 58x60	P 001/2	7-301180-0000
10-18	Moteurs (ELERO)	P 096	2-00648-0000
10-18	Moteurs (SOMFY)	P 073	2-00512-0000
10-18	Moteurs (GEIGER)	P 093	2-00572-0000
10-18	Arbre	P 006	7-300198-0000
10-18	Bobine C80/C65 8 mm	P 025/61	2-01812-9004
10-18	Bobine C65, C80	P 025/31	2-01098-9004
10-18	Bobine Stoma AX, inclinaison 38 st.	P 025/50	6-009832-0000
20	Barre finale C80 Flexi	P 012/25	7-302886-XXXX
80	Lame Al C80 Flexi 0,40x80	O 118	6-001098-XXXX
100	Ruban 8x0,34 mm gris/noir	P 028	6-001157-XXXX
100	Ruban 6x0,28mm	P 531	6-001284-9006
100	Ruban 6x028mm noir	P 531/1	6-012700-9004
110	Échelle C80F 69x85 gris/noir	P 030/4	6-012862-xxxx
110	Boite rivetée (al) - poire	PL 033	6-006197-0000
111	Boite rivetée (al) - poire	P 076	3-02367-0000
120	Support de ruban	P 013	2-00039-0000
160	Embout de barre finale C80F G+D	P 014/23	2-01326-XXXX
170	Guidage coulisse/ cable + équerres (56x58) G		2-00557-L001
170	Guidage coulisse/ cable + équerres (56x58) D		2-00557-P001
170	Étrier - Fe profil Windstabil	P 002/7	2-01128-0000
170	Étrier - Al profil Windstabil	P 002/8	2-01294-0000
170	Équerre de coulisse, de l´arrétation	P 023/1	3-02758-9004
170	Ensemble Support - coulisses	P 023/2	2-01516-9004
170	Fin de course de coulisse - ensemble	P 019/3	2-01097-9004
210-212	Embout de lame "F" G+D	P 033/43	3-03969-xxxx
210-212	Embout de lame "F" G+D métal	P 033/53	3-03966-PU19
220	Connection de l´axe	P 077	6-001198-0000
221	Connection de l´axe articule C65/80 et Z70/90	P 313	6-003075-0000
222	Treuil de coin, D-46	P 517/46	6-017225-0000
230	Supports des brises soleils orientables		2-00649-0000

Cetta 100 Flexi

Fiche technique du produit

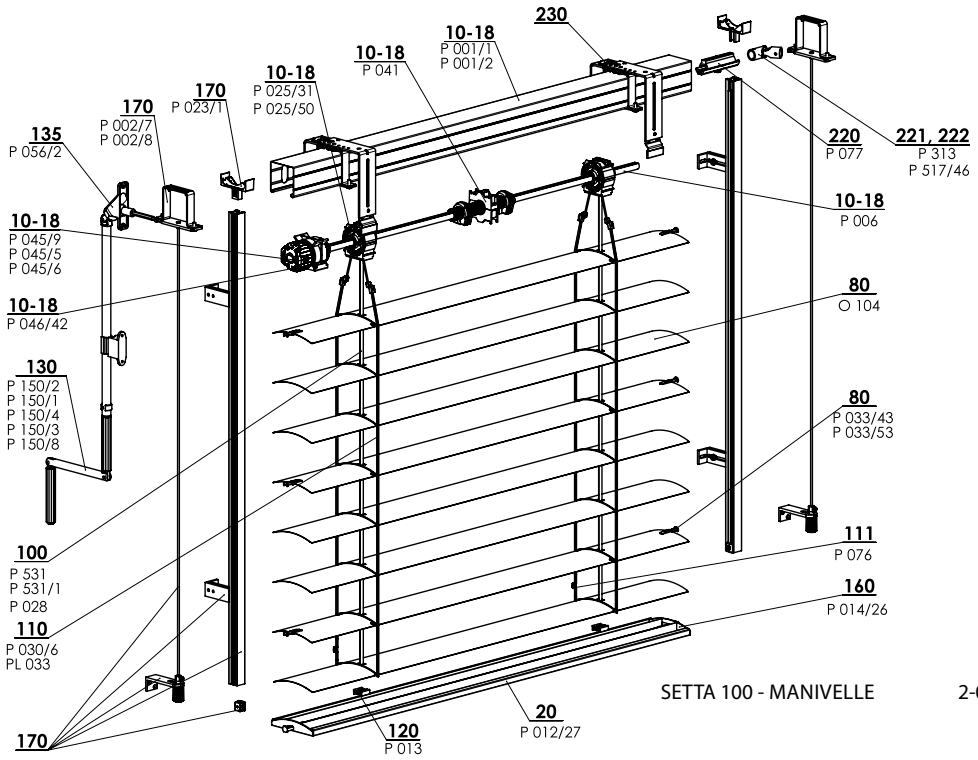

SETTA 100 - MANIVELLE 2-01442-XXXX-0

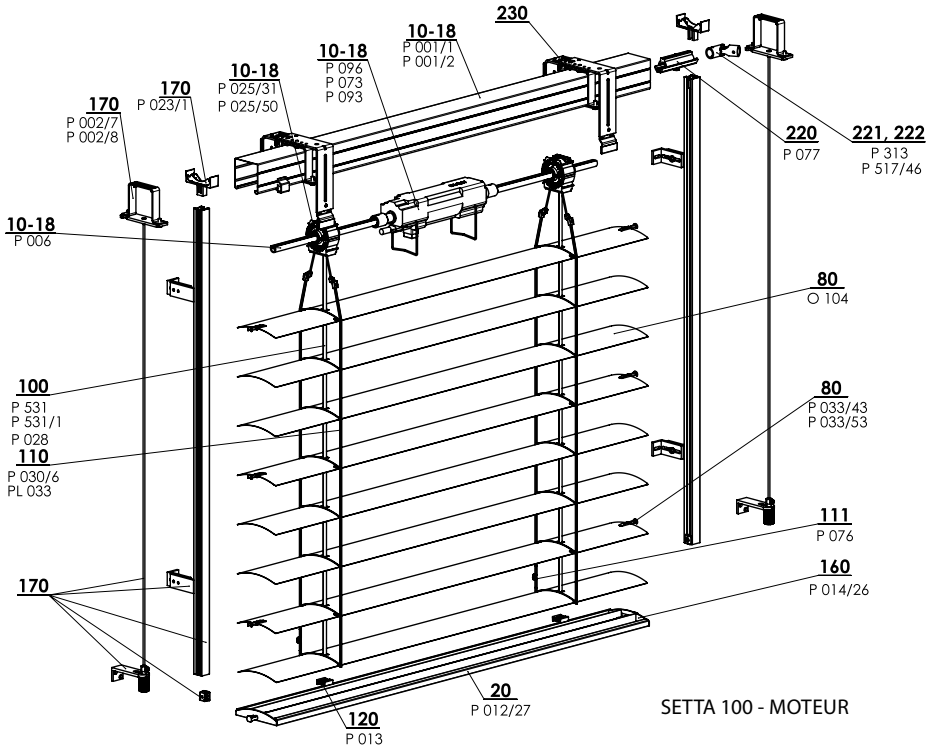

SETTA 100 - MOTEUR 2-01443-XXXX-0

Mesures standardes

Largeur (mm)		Hauteur (mm)		Surface garantie (m²)
min.	max.	min.	max.	max.
600	4000*	500	4000	8 (manivelle) 16 (moteur)

Avertissement : Si la largeur augmente, la classe de resistance du vent diminue – voir Resistance des volets exterieurs du vent, p. 3-6.

Spécification Cetta 100 Flexi

	Boitier		Barre finale	Lame	Guidage latérale		Échelle	Ruban
					Cable en acier	Coulisses		
Réference **Dimension (mm)** **Matériel**	P 001/1 56 x 58 Fe 	P 001/2 58 x 60 Al 	P 012/27 103,5 x 17 Al 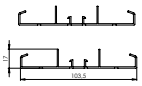	O 104 0,40 x 100 Al 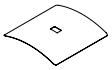	P 036 Ø 3,2 Fe/PVC	Variantes des coulisses dans le chapitre „ Guidage“	P 030/6 85 x 105 PES	P 531, P 531/1 6 x 0,28 PES
Couleur	Standard: tole zinguee Les autres RAL a option		Standard: aluminium elox. Les autres RAL a option	Selon le carnet d´echantillon actuel d´ISOTRA	gris noir	Standard: anodise Les autres RAL a option	gris noir	gris noir

Cetta100 Flexi-manivelle, moteur (2-01442-XXXX-0, 2-01443-XXXX-0)

Position	Nom	Nom commerciale - Abbrévation 2	Numéro de commande - Abbrévation 1
10 - 18	Boitier Fe	P 001/1	3-00166-PU22
10 - 18	Boitier Al 58x60	P 001/2	7-301180-0000
10 - 18	Fin de course 56x58	P 041	2-00048-9004
10 – 18	Treuil	P 045/9	6-010260-0000
10 – 18	Treuil en plastique 6mm hexagone 14 mm sortie, 46mm	P 045/6	6-013233-0000
10 – 18	Treuil en plastique 8mm carre 14 mm sortie, 46mm	P 045/5	6-013232-0000
10 - 18	Support du treuil	P 046/42	6-014239-0000
10 - 18	Bobine C80 / C65	P 025/31	2-01098-9004
10-18	Bobine Stoma AX, inclinaison 38 st.	P 025/50	6-009832-0000
10 - 18	Arbre	P 006	7-300198-0000
10 – 18	Moteurs (ELERO)	P 096	2-00648-0000
10 – 18	Moteurs (SOMFY)	P 073	2-00512-0000
10 – 18	Moteurs (GEIGER)	P 093	2-00572-0000
20	Barre finale C100F	P 012/27	7-3031934XXXX
80	Lame Al 0,40x100	O 104	6-015421-XXXX
80	Embout de lame "F" G+D	P 033/43	3-03969-xxxx
80	Embout de lame "F" G+D métal	P 033/53	3-03966-PU19
100	Ruban 6x0,28mm	P 531	6-001284-XXXX
100	Ruban 6x0,28mm - noir	P 531/1	6-012700-XXXX
110	Echelle C100F 85x105	P 030/6	6-015618-XXXX
110	Peigne pour faire ruban plus court	PL 033	6-006197-0000
111	Boite rivetee (al) - poire	P 076	3-02367-0000
120	Support de ruban	P 013	2-00039-0000
130	Manivelle complete (45° / 90°) - 4 pans	P 150/2	2-00299-0000
130	Manivelle complete (45° / 90°) - 6 pans	P 150/1	2-00298-0000
130	Manivelle complete decrochable (90°) - 4 pans	P 150/4	2-00581-0000
130	Manivelle complete aves cardan (90°) - 4 pans	P 150/3	2-00300-0000
130	Manivelle directe – SANS SORTIE DE MANIVELLE	P 150/8	2-01302-0000
135	Sortie de manivelle 90° blanc/brun/gris SQ 8x250 (23x85mm)	P 056/2	6-006684-XXXX
160	Embout de barre final C100F G+D	P 014/26	2-01435-XXXX
170	Guidage coulisse/ cable + équerres		Voir chapitre Guidage
170	Etrier - Fe profil Windstabil	P 002/7	2-01128-0000
170	Etrier - Al profil Windstabil	P 002/8	2-01294-0000
170	Equerre de coulisse, de l´arretation	P 023/1	3-02758-9004
220	Connection de l´axe	P 077	6-001198-0000
221	Connection de l´axe articule C65/80 et Z70/90	P 313	6-003075-0000
222	Treuil de coin, D-46	P 517/46	6-017225-0000

SCHÉMA STORE D´EXTERIEUR CETTA 80

COUPE VERTICALE MANOEUVRE PAR MANIVELLE

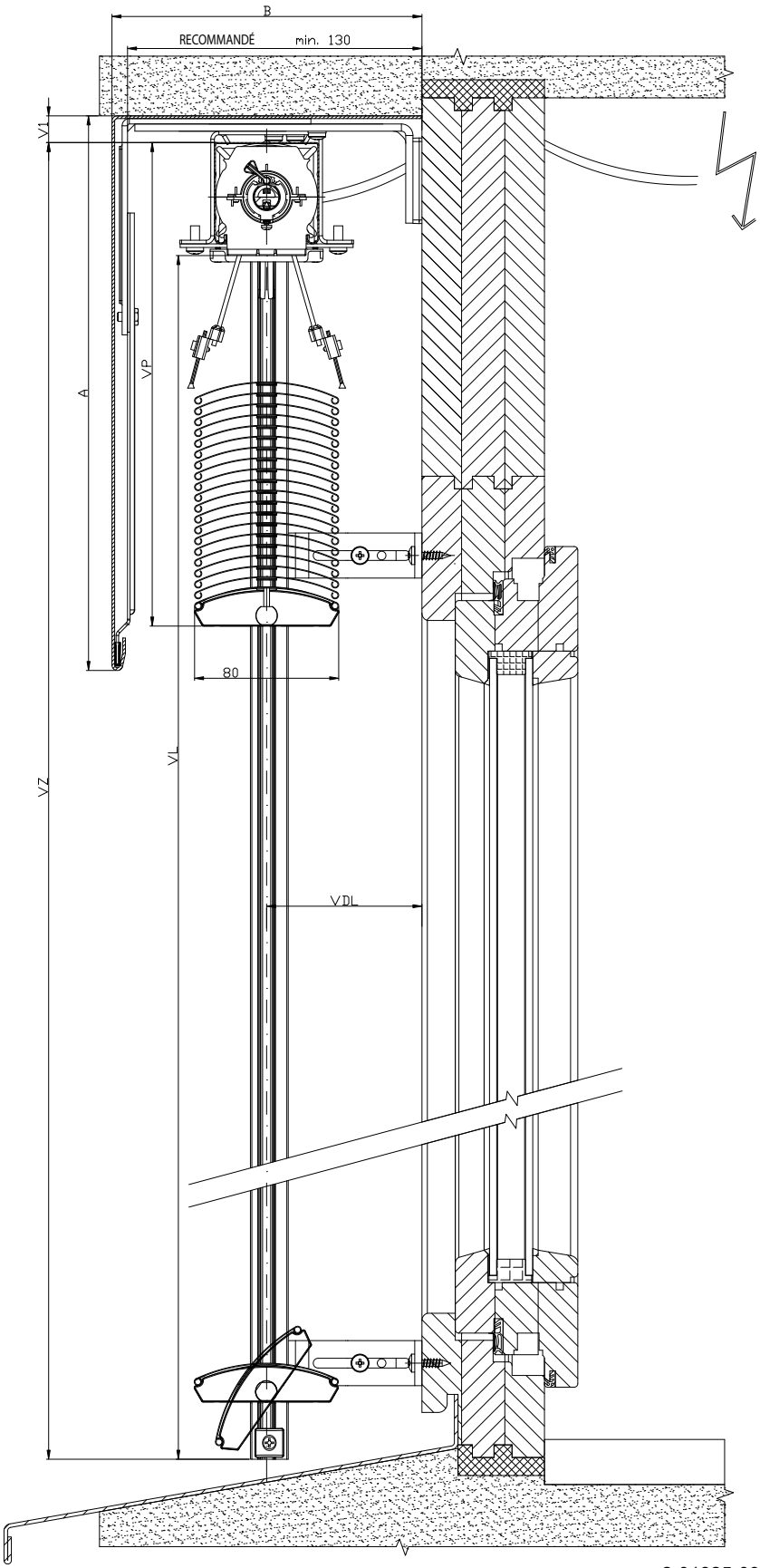

2-01825-0035-0

SCHÉMA STORE D'EXTERIEUR CETTA 80, CETTA 65

COUPE HORIZONTALE **MANOEUVRE PAR MANIVELLE**

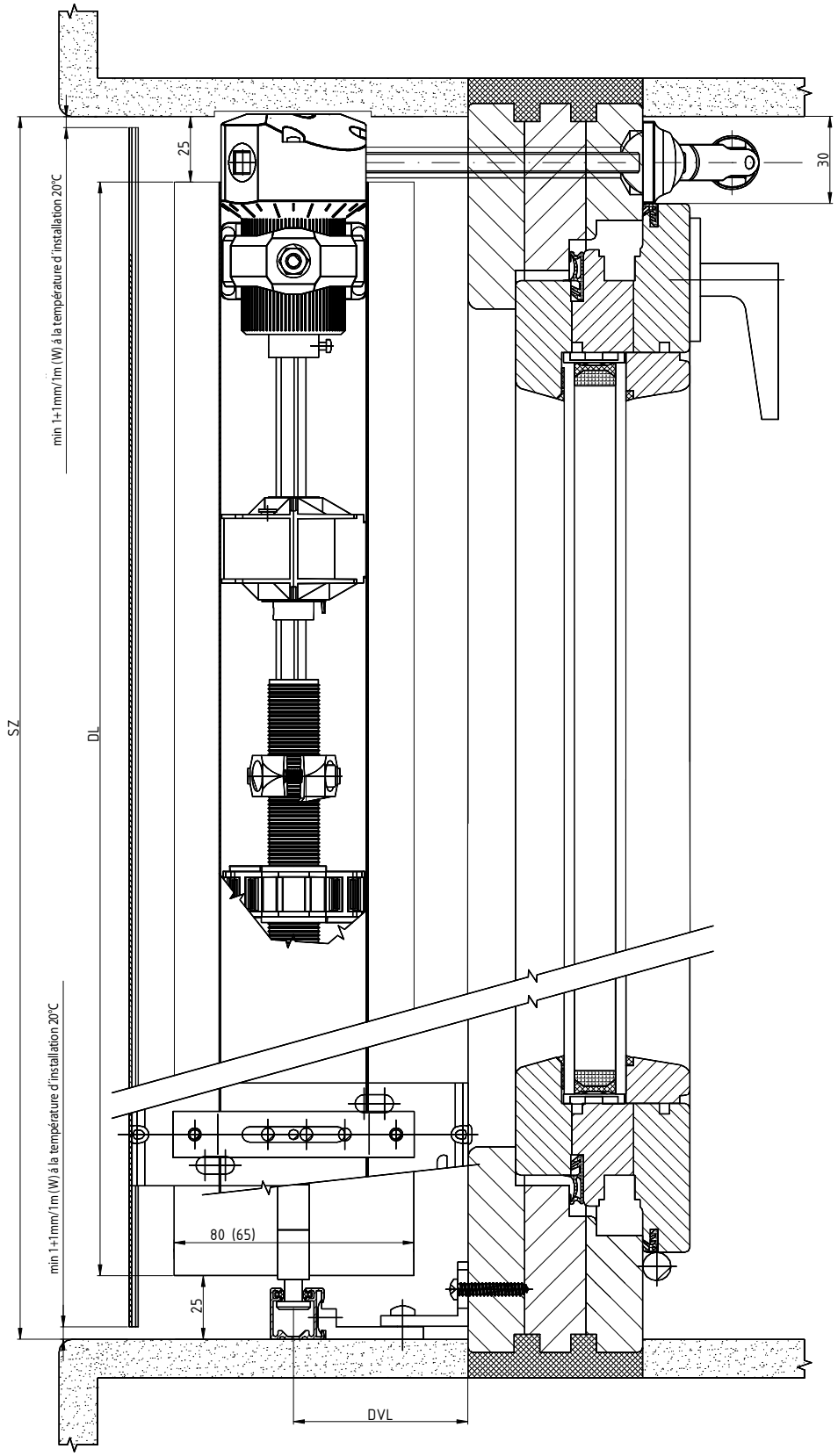

2-01825-0078-0

SCHÉMA STORE D´EXTERIEUR CETTA 80

COUPE VERTICALE MANOEUVRE PAR MANIVELLE

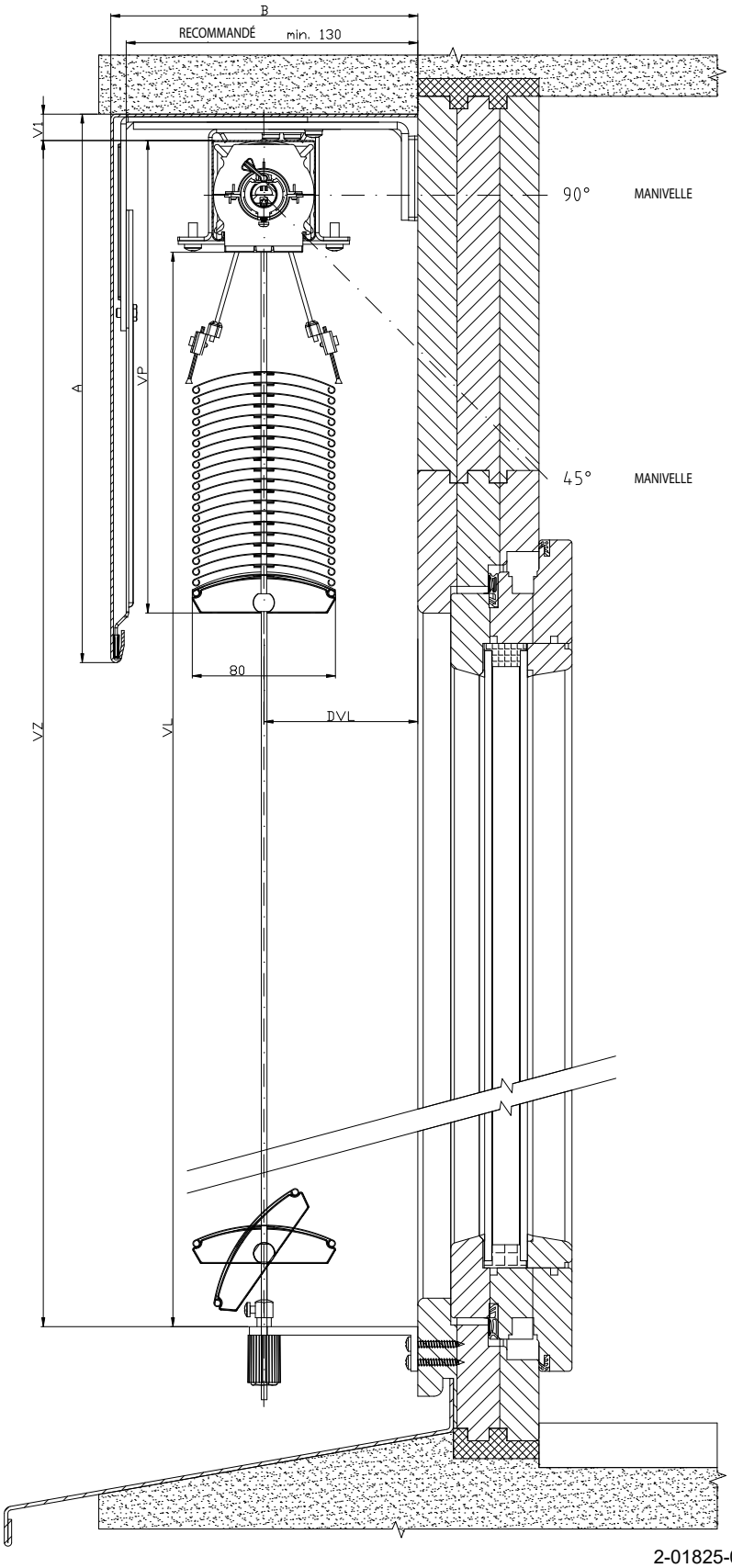

2-01825-0030-0

SCHÉMA STORE D´EXTERIEUR CETTA 65

COUPE VERTICALE MANOEUVRE PAR MANIVELLE

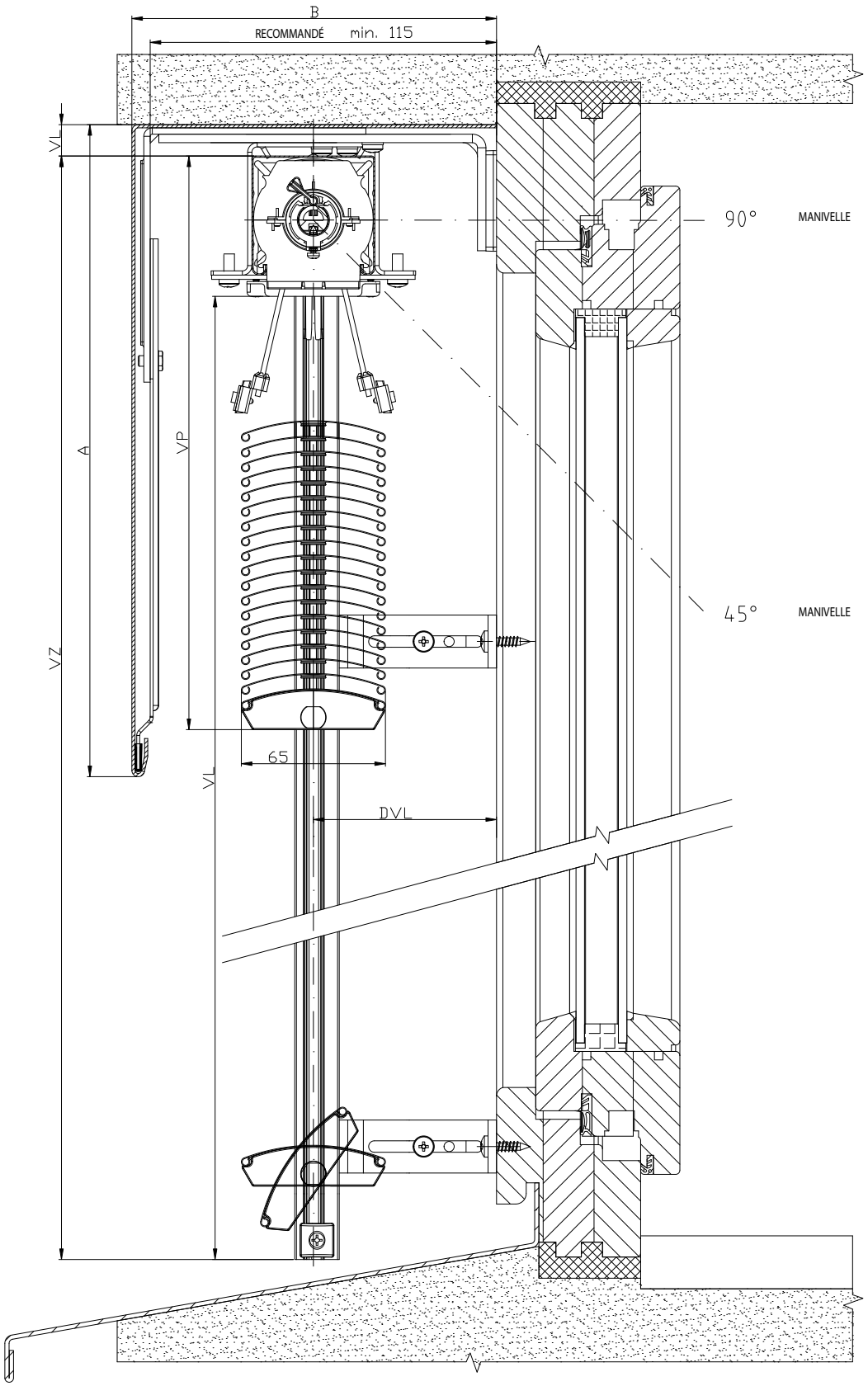

2-01825-0016-0

SCHÉMA STORE D´EXTERIEUR CETTA 80

COUPE VERTICALE MANOEUVRE PAR MANIVELLE

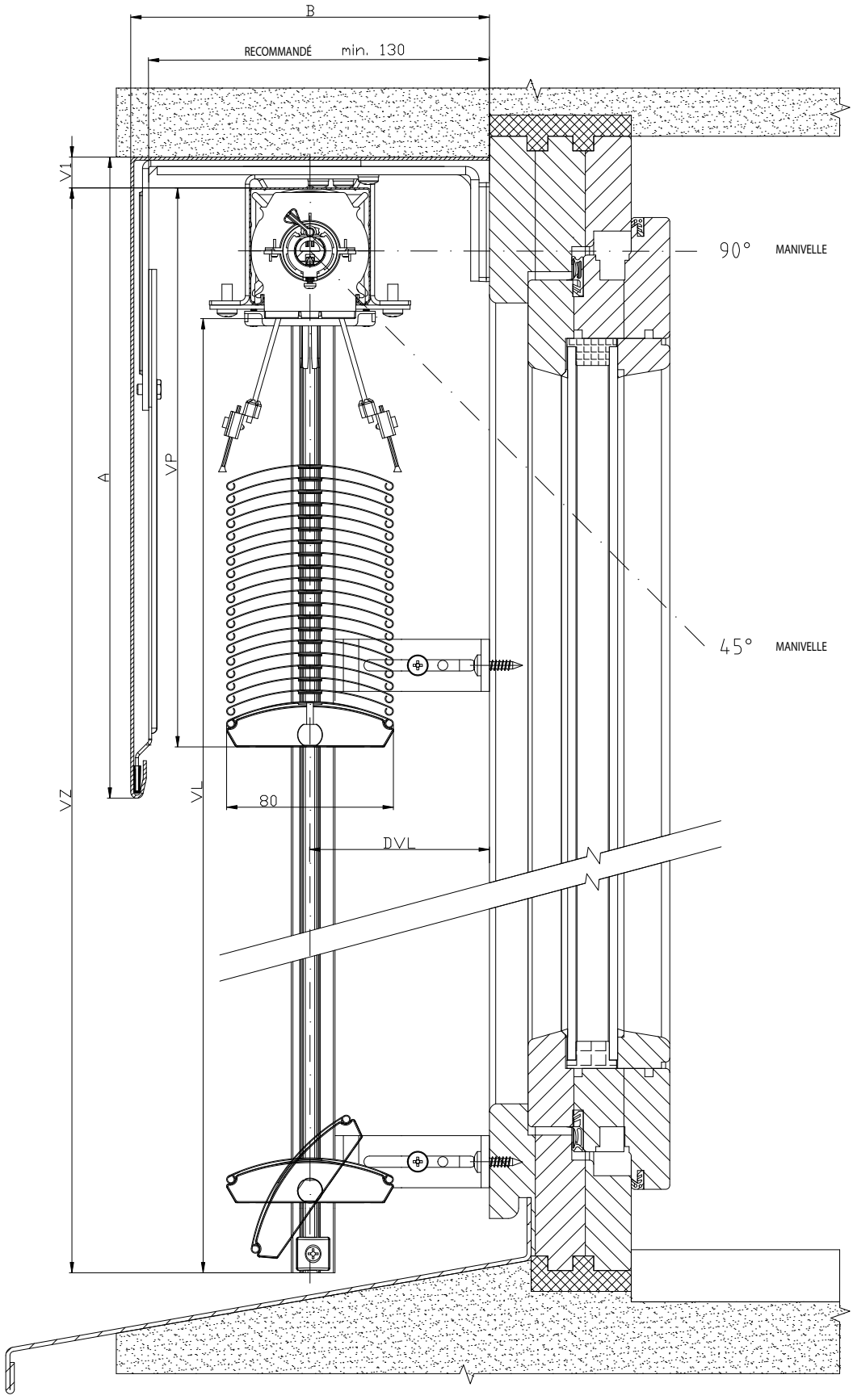

2-01825-0032-0

SCHÉMA STORE D´EXTERIEUR CETTA 80, CETTA 65

COUPE HORIZONTALE MANOEUVRE PAR MOTEUR

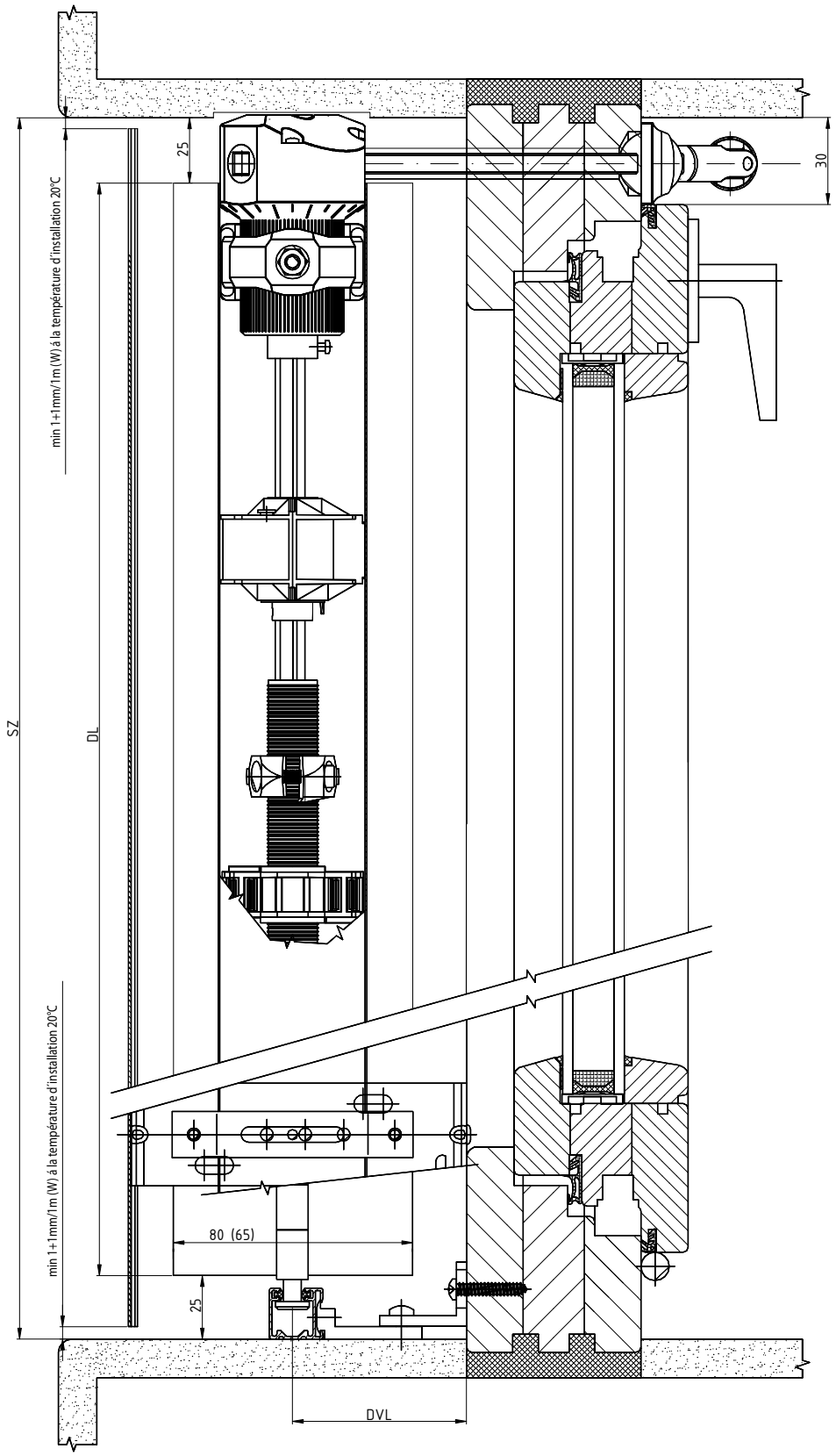

2-01825-0078-0

SCHÉMA STORE D´EXTERIEUR CETTA 65

COUPE VERTICALE MANOEUVRE PAR MANIVELLE

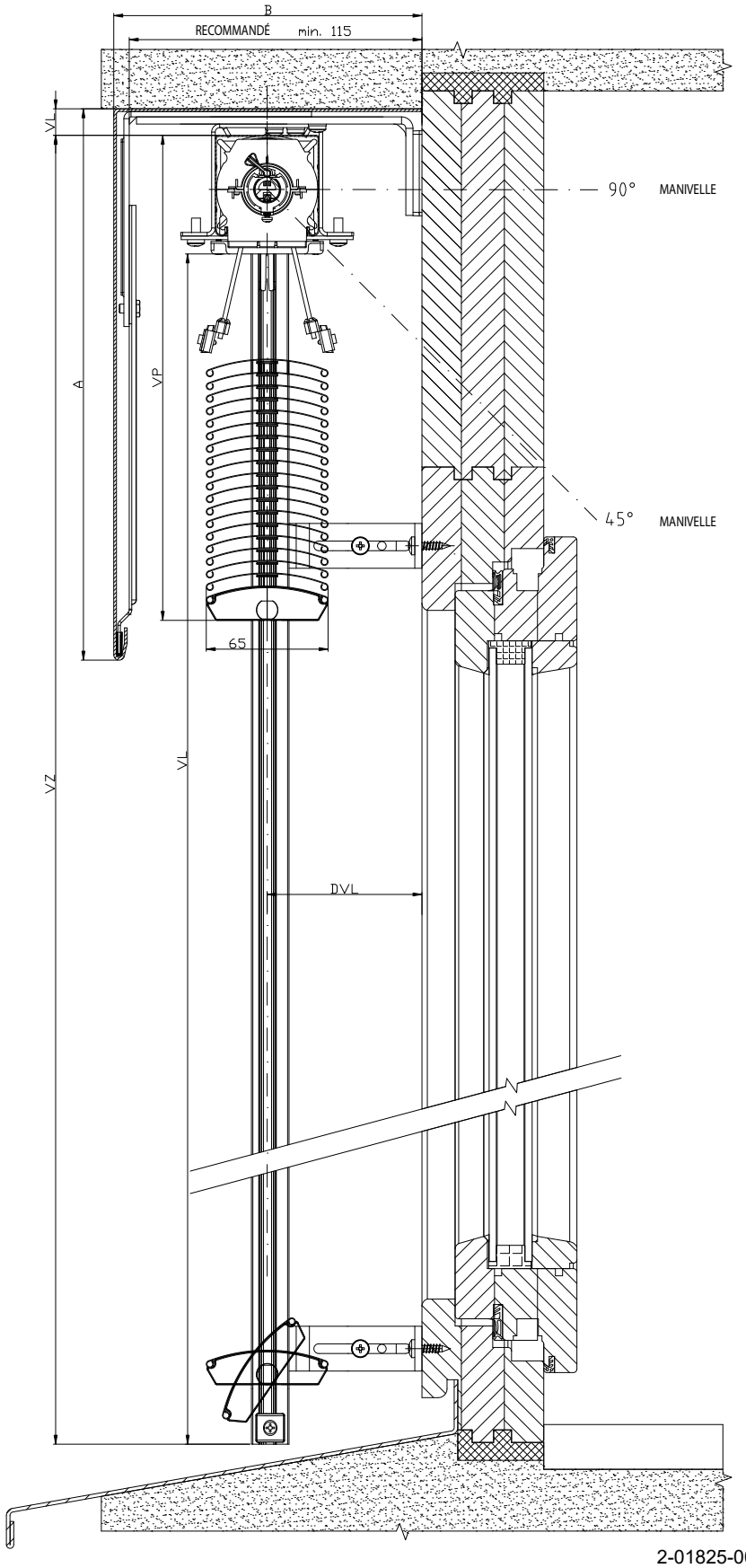

2-01825-0018-0

SCHÉMA STORE D´EXTERIEUR CETTA 80

COUPE VERTICALE MANOEUVRE PAR MANIVELLE

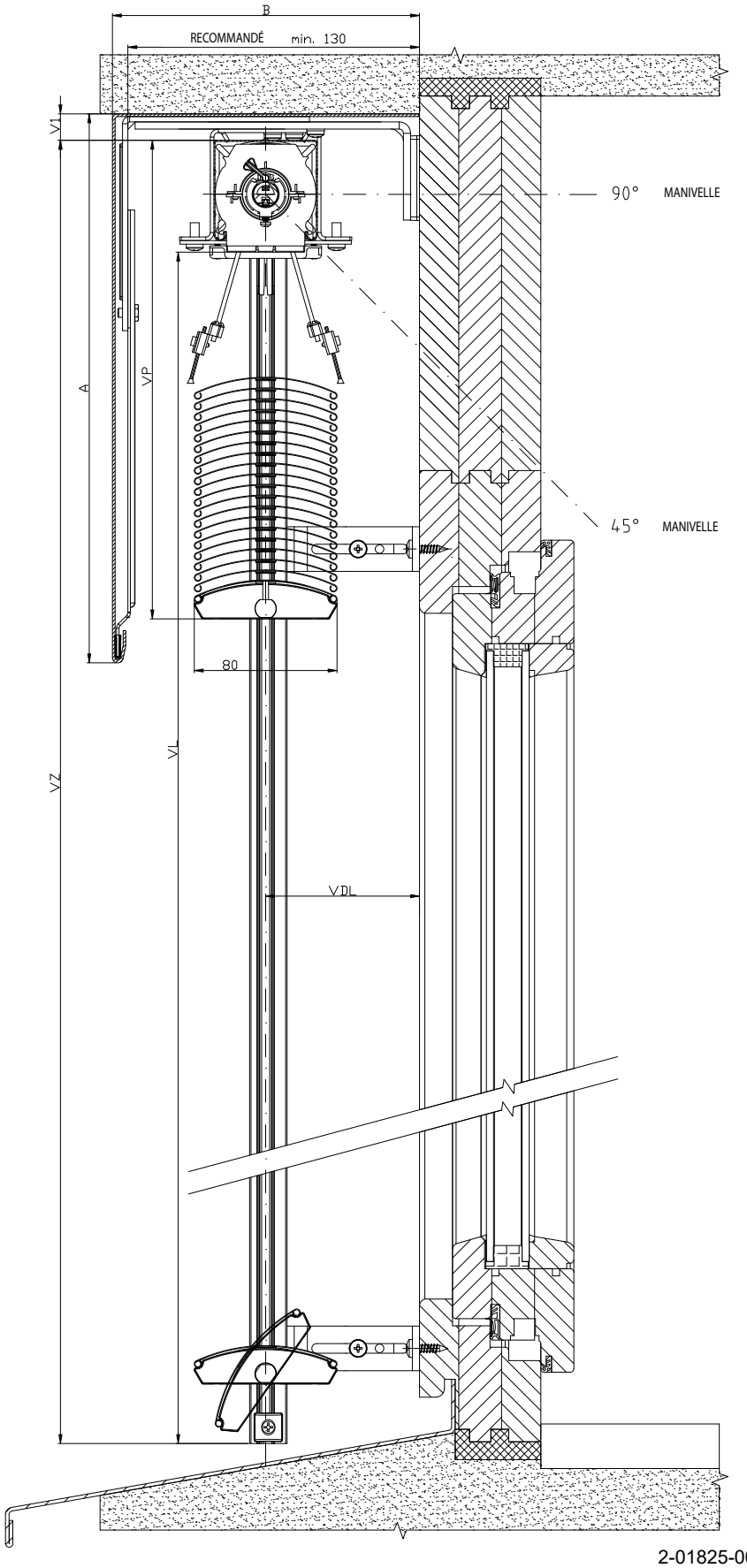

2-01825-0034-0

SCHÉMA STORE D´EXTERIEUR C60 - FLEXI

COUPE VERTICALE MANOEUVRE PAR MOTEUR

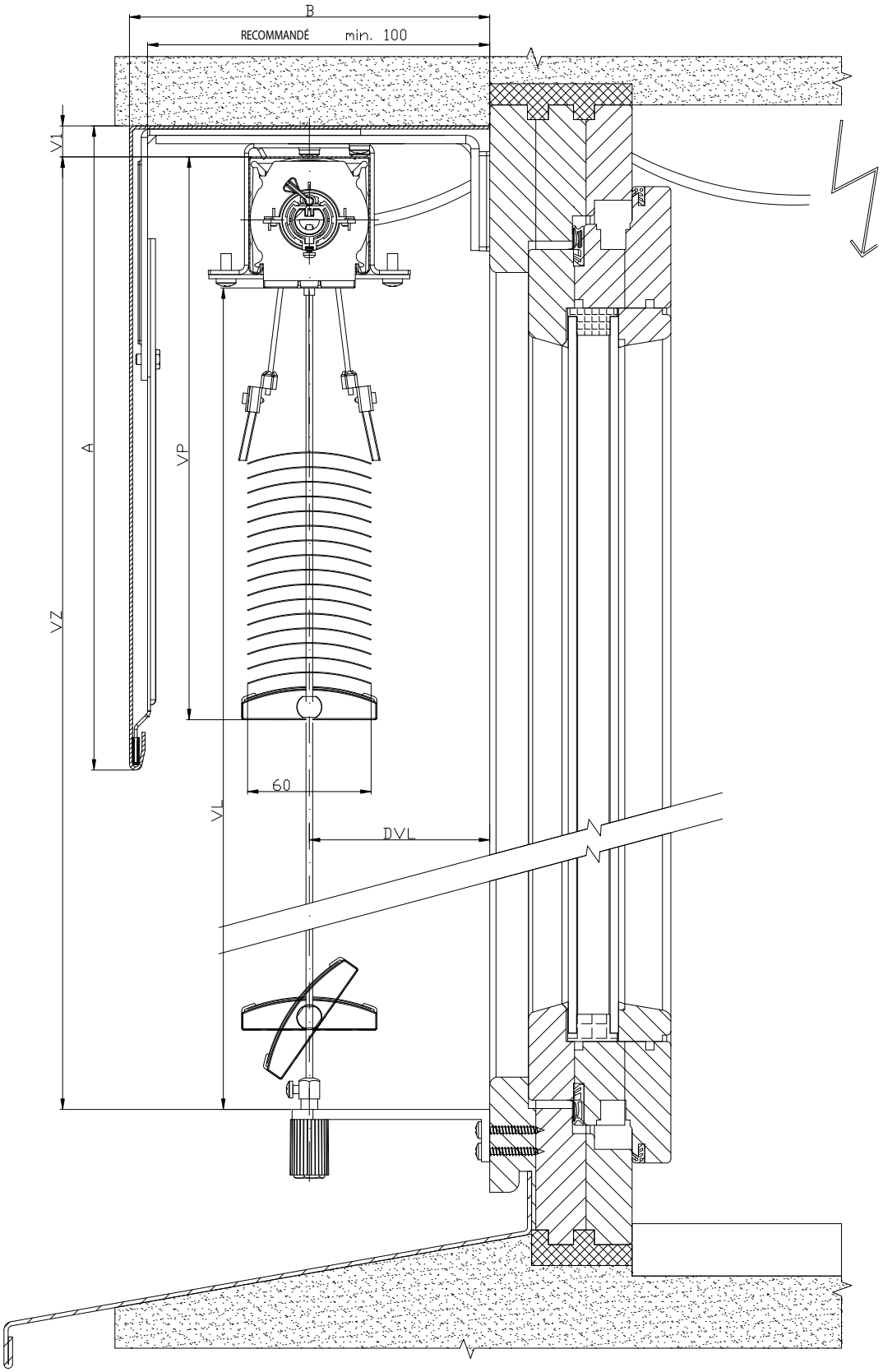

2-01825-0005-0

SCHÉMA STORE D´EXTERIEUR C60 - FLEXI

COUPE VERTICALE MANOEUVRE PAR MANIVELLE

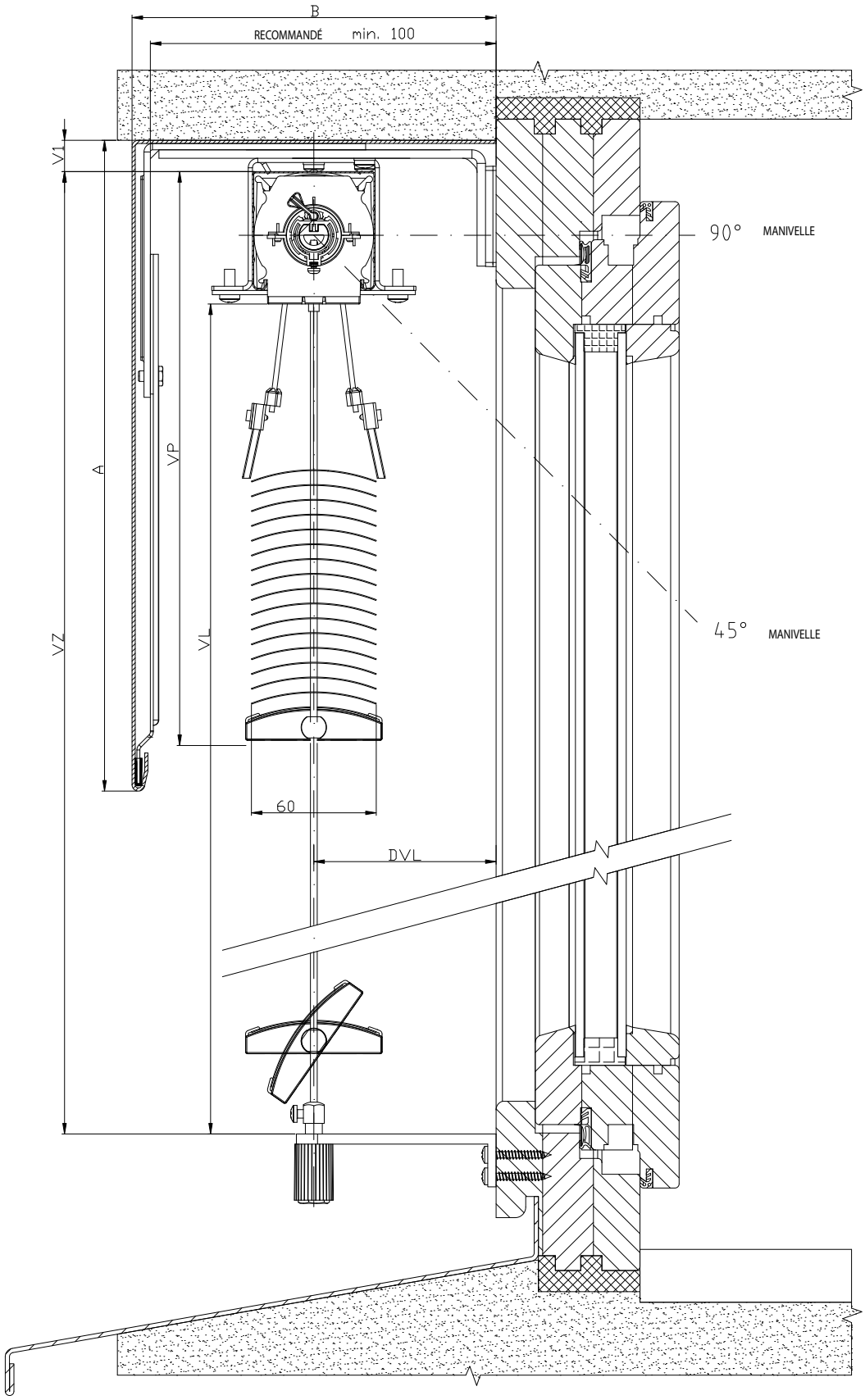

2-01825-0004-0

SCHÉMA STORE D´EXTERIEUR C60 - FLEXI

COUPE VERTICALE MANOEUVRE PAR MOTEUR

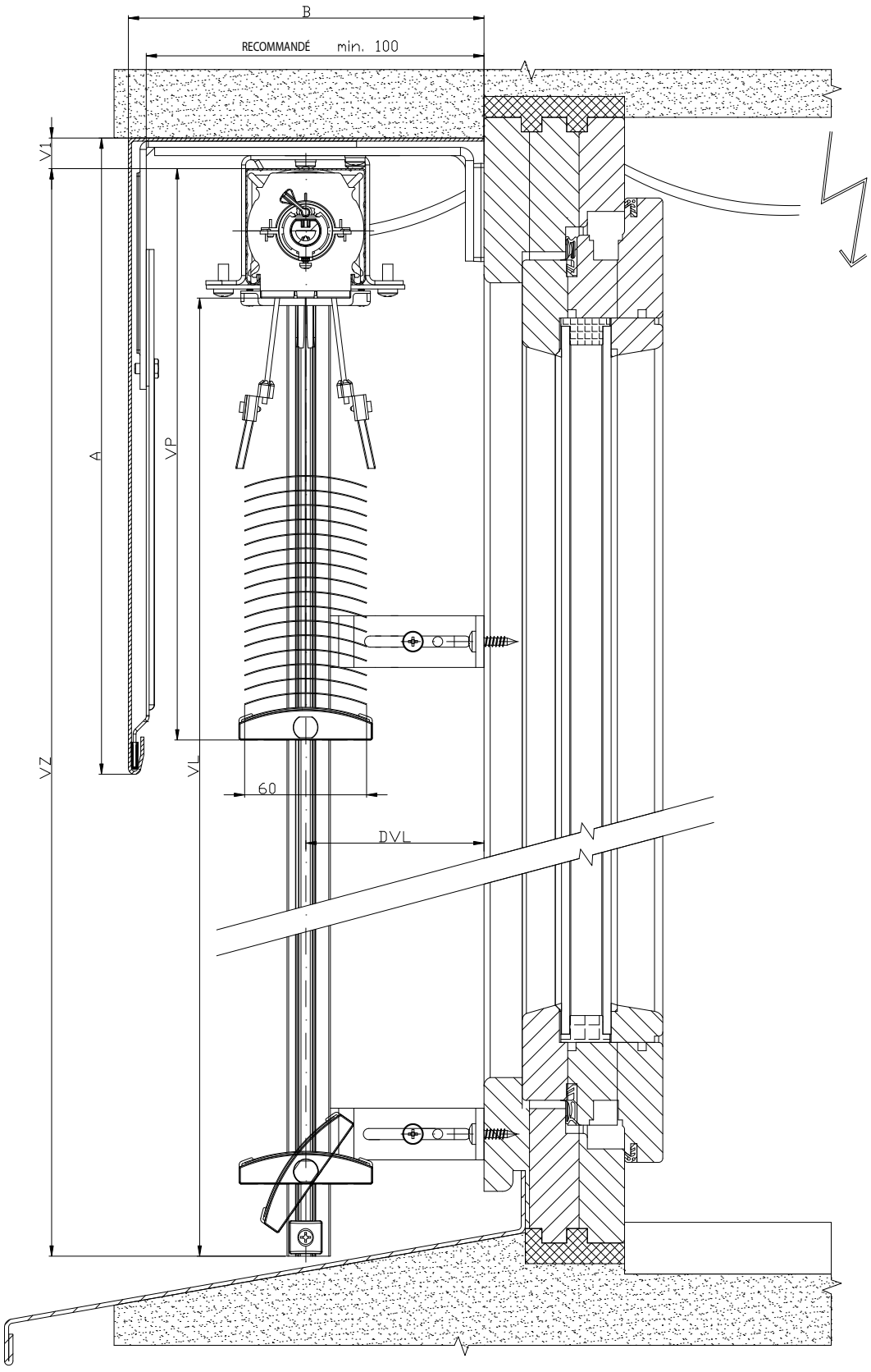

2-01825-0009-0

SCHÉMA STORE D´EXTERIEUR C60 - FLEXI

COUPE VERTICALE MANOEUVRE PAR MANIVELLE

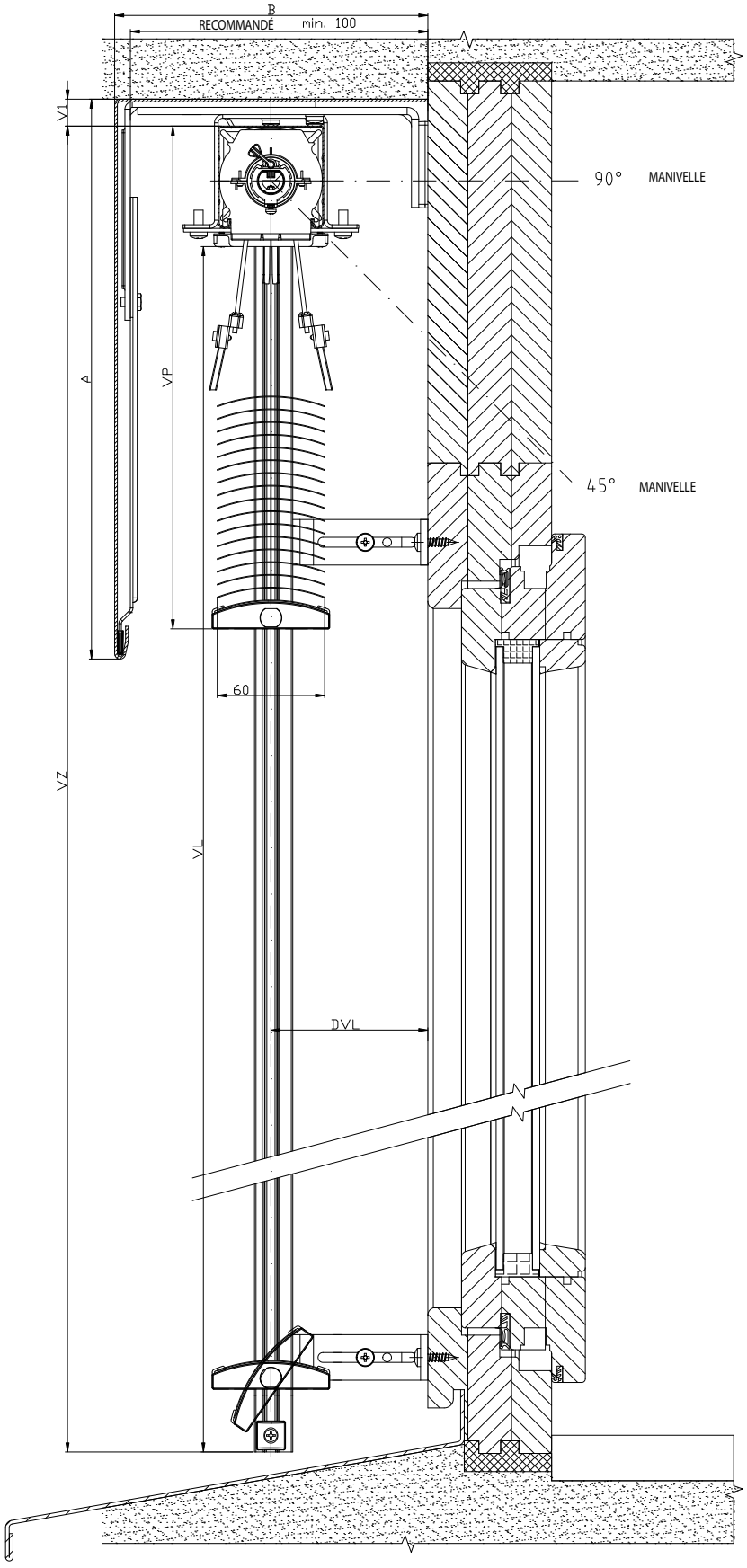

2-01825-0010-0

SCHÉMA STORE D´EXTERIEUR CETTA 80 FLEXI

COUPE VERTICALE MANOEUVRE PAR MOTEUR

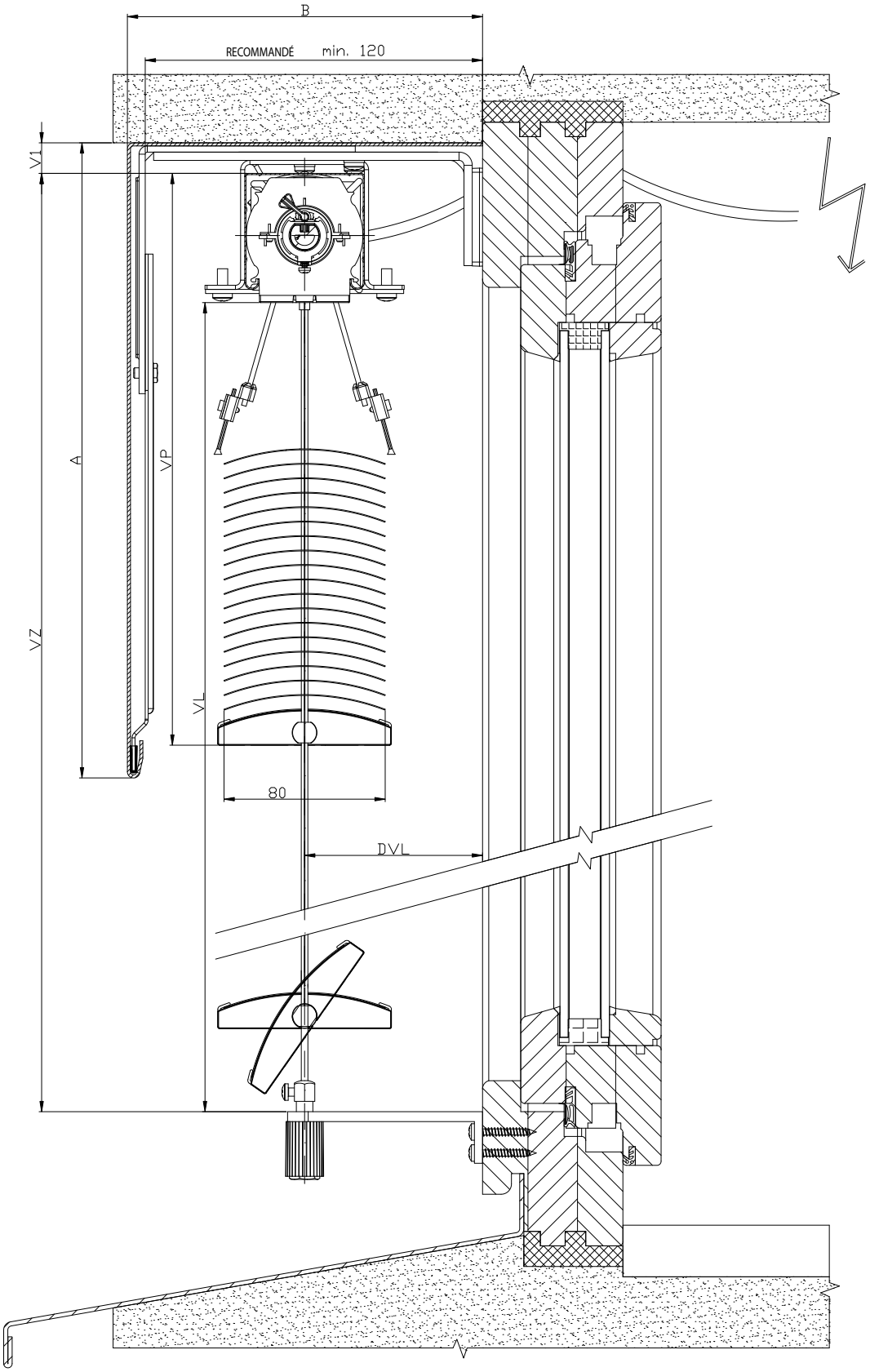

2-01825-0021-0

SCHÉMA STORE D'EXTERIEUR CETTA 80 FLEXI

COUPE VERTICALE MANOEUVRE PAR MOTEUR

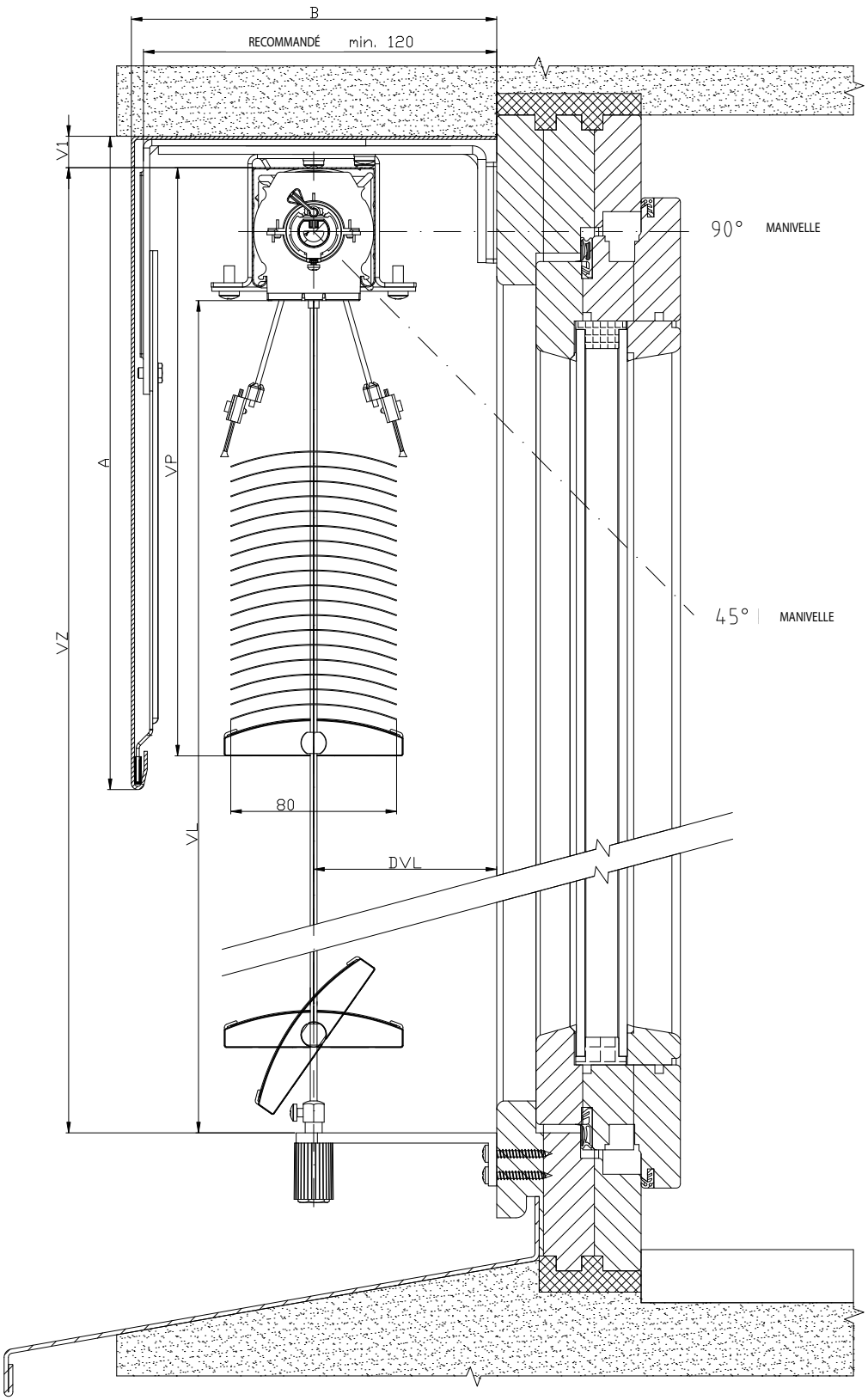

2-01825-0020-0

SCHÉMA STORE D´EXTERIEUR C80 FLEXI

COUPE VERTICALE MANOEUVRE PAR MOTEUR

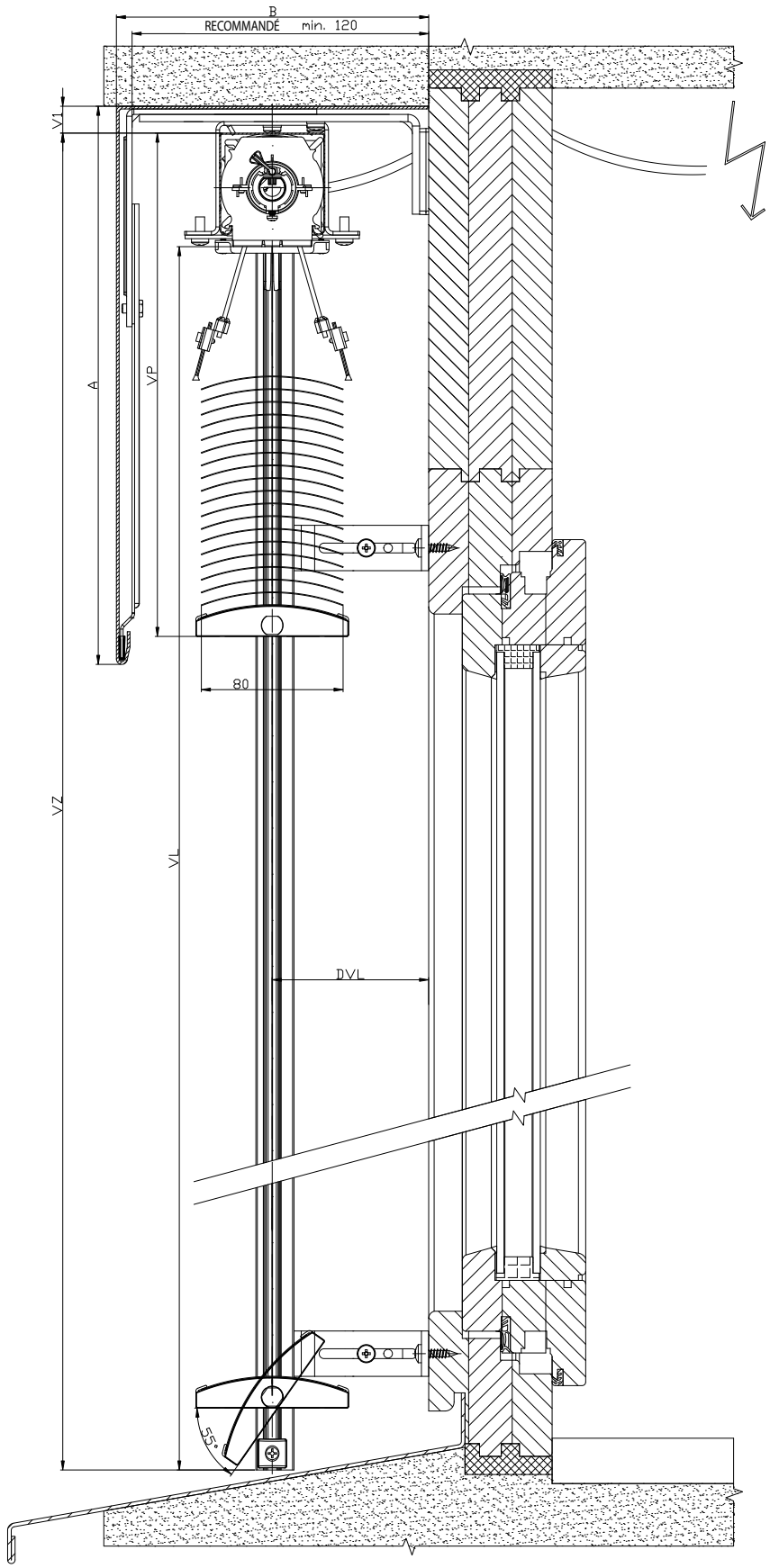

2-01825-0027-0

SCHÉMA STORE D´EXTERIEUR C80 FLEXI

COUPE VERTICALE MANOEUVRE PAR MANIVELLE

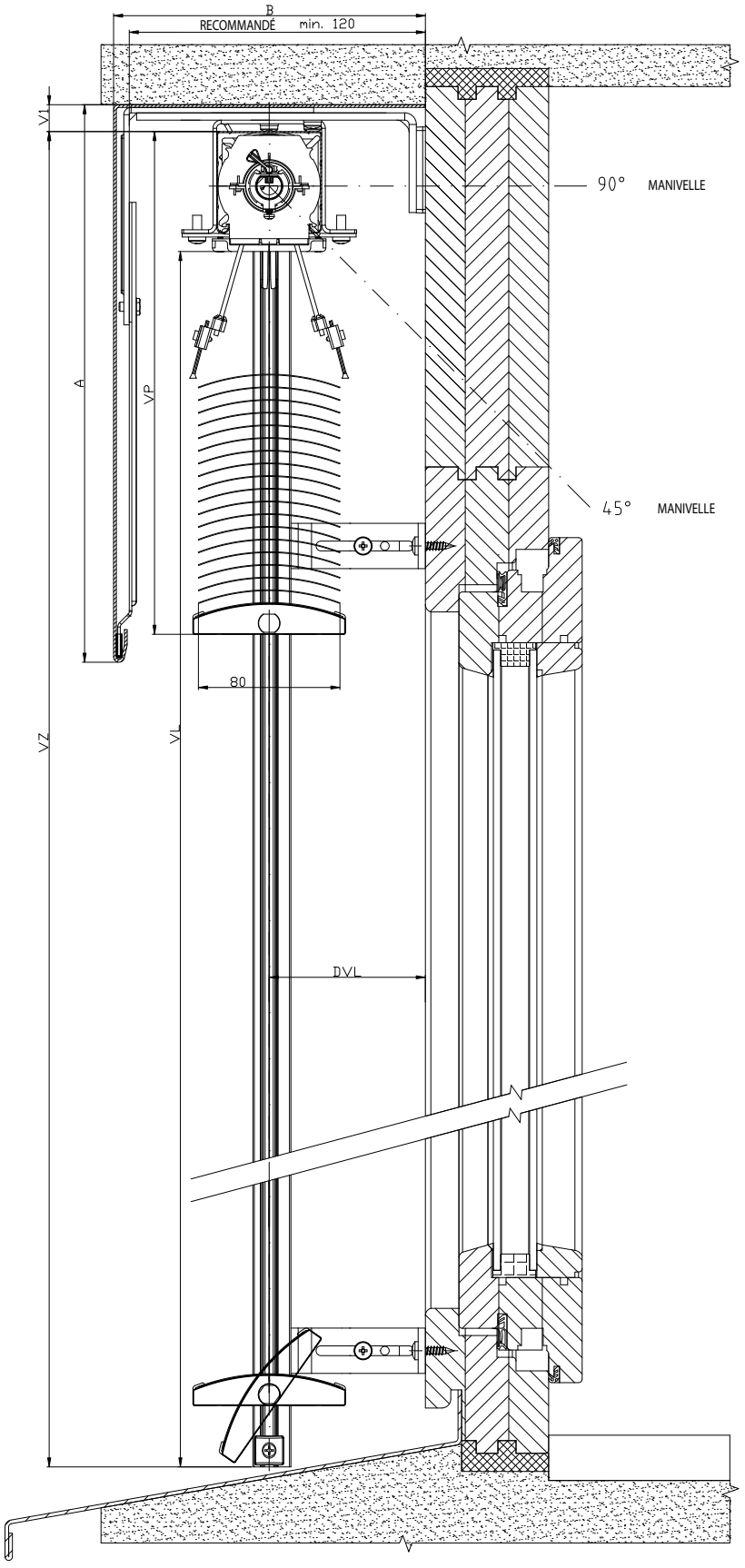

2-01825-0026-0

SCHÉMA STORE D´EXTERIEUR C100 FLEXI

COUPE VERTICALE MANOEUVRE PAR MOTEUR

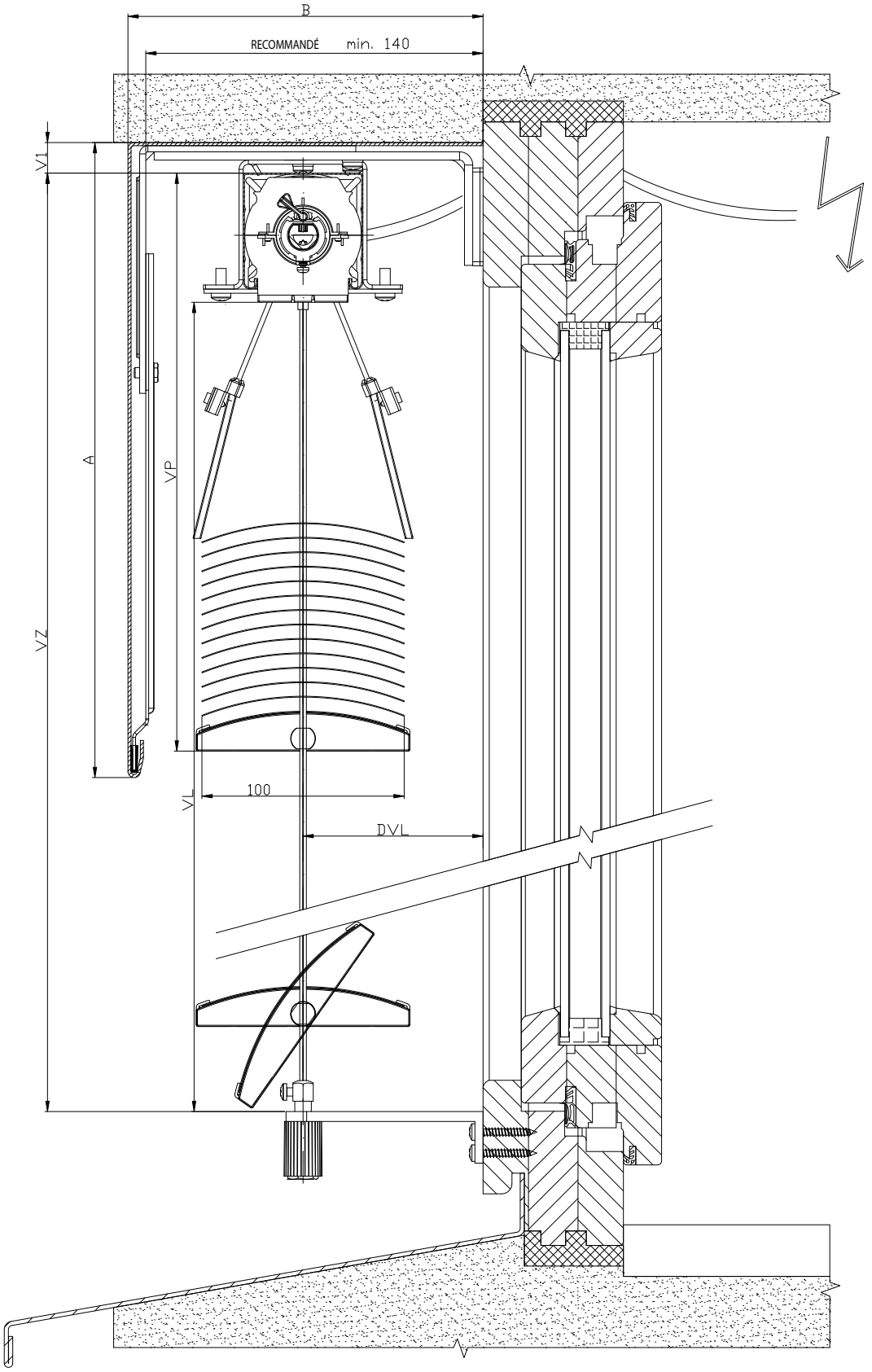

2-01825-0037-0

SCHÉMA STORE D´EXTERIEUR C100 FLEXI

COUPE VERTICALE MANOEUVRE PAR MANIVELLE

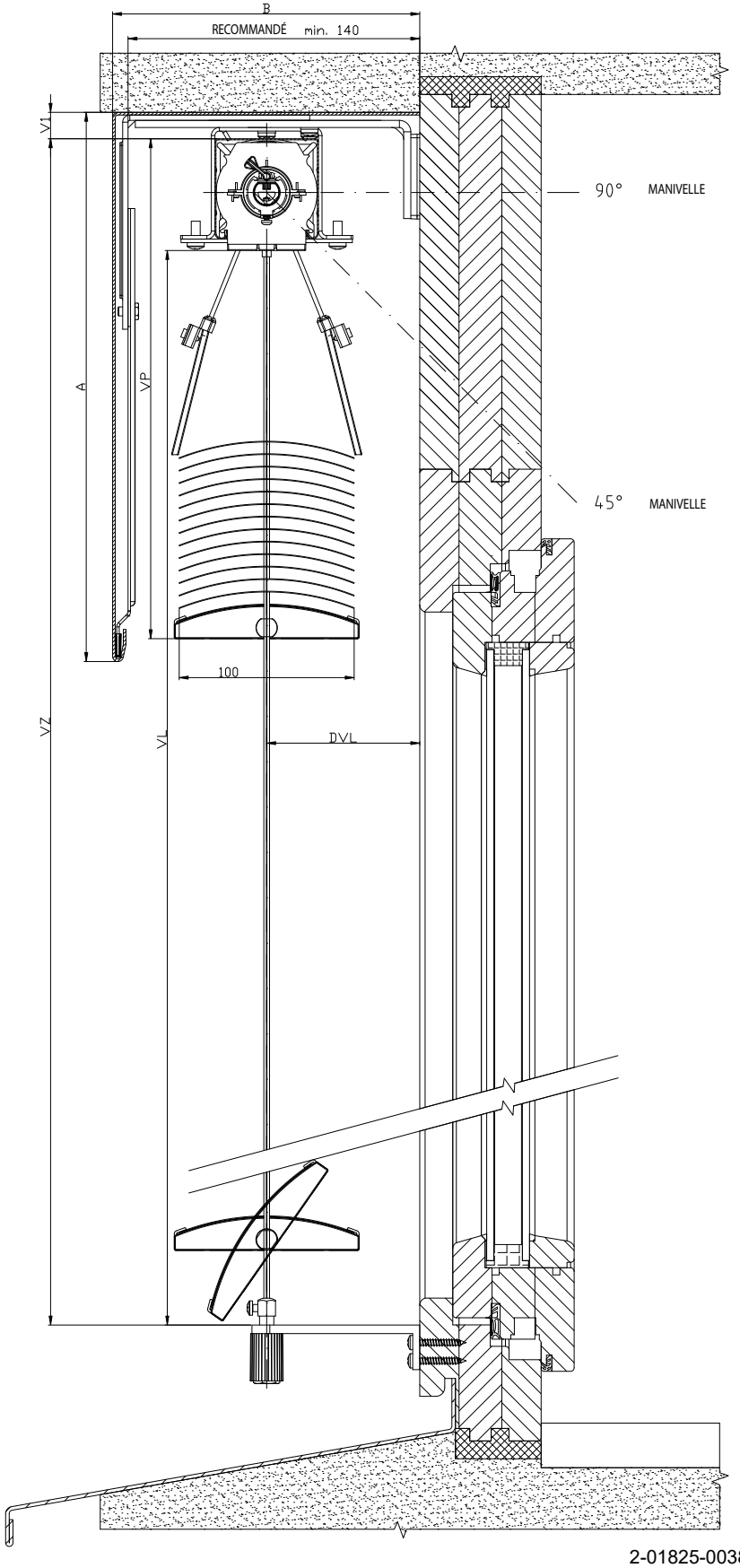

2-01825-0038-0

SCHÉMA STORE D´EXTERIEUR C100 FLEXI

COUPE VERTICALE MANOEUVRE PAR MOTEUR

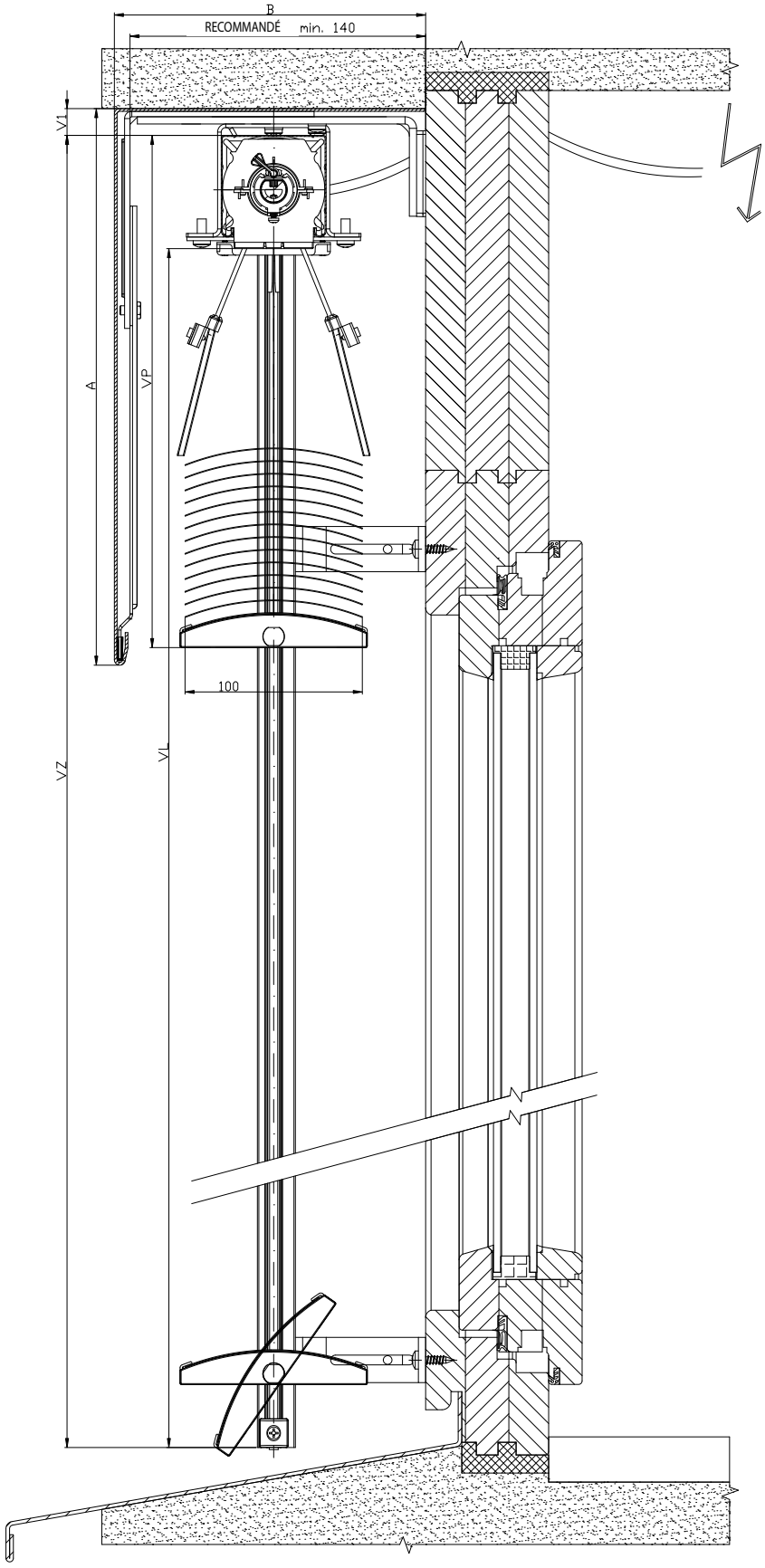

2-01825-0043-0

SCHÉMA STORE D´EXTERIEUR C100 FLEXI

COUPE VERTICALE MANOEUVRE PAR MANIVELLE

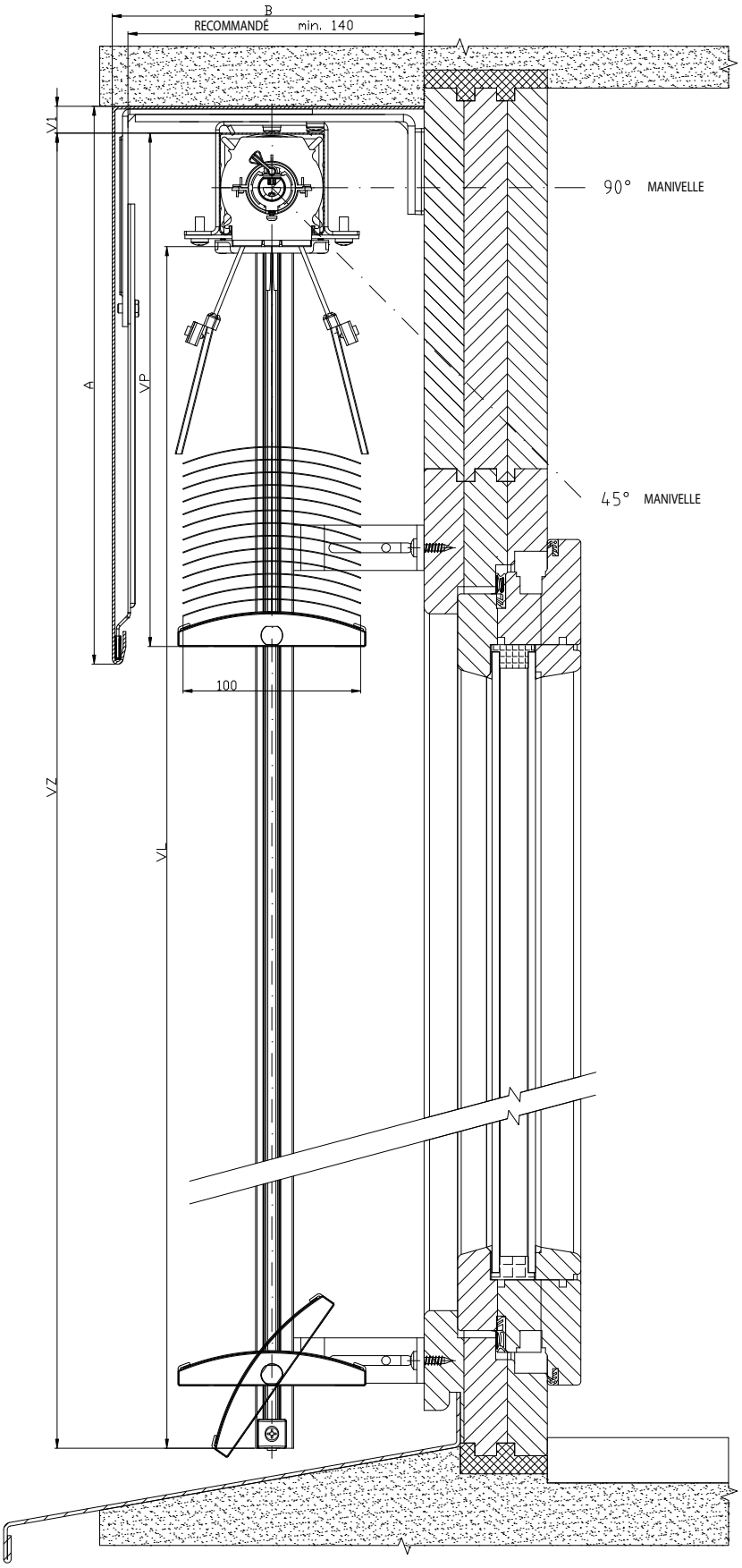

2-01825-0042-0

Setta 65, 90



LA FORME DU LAME SETTA 90



- conception élégante et design avec lame en „s“,
- effet thermorégulant et protecteur,
- barre finale en aluminium extrudé,
- possibilité de manoeuvre électrique
- gomme élastique compressé sur toute la longueur de lame

ISOTRA *Quality*

Setta 65, 90 - manivelle

Fiche technique du produit

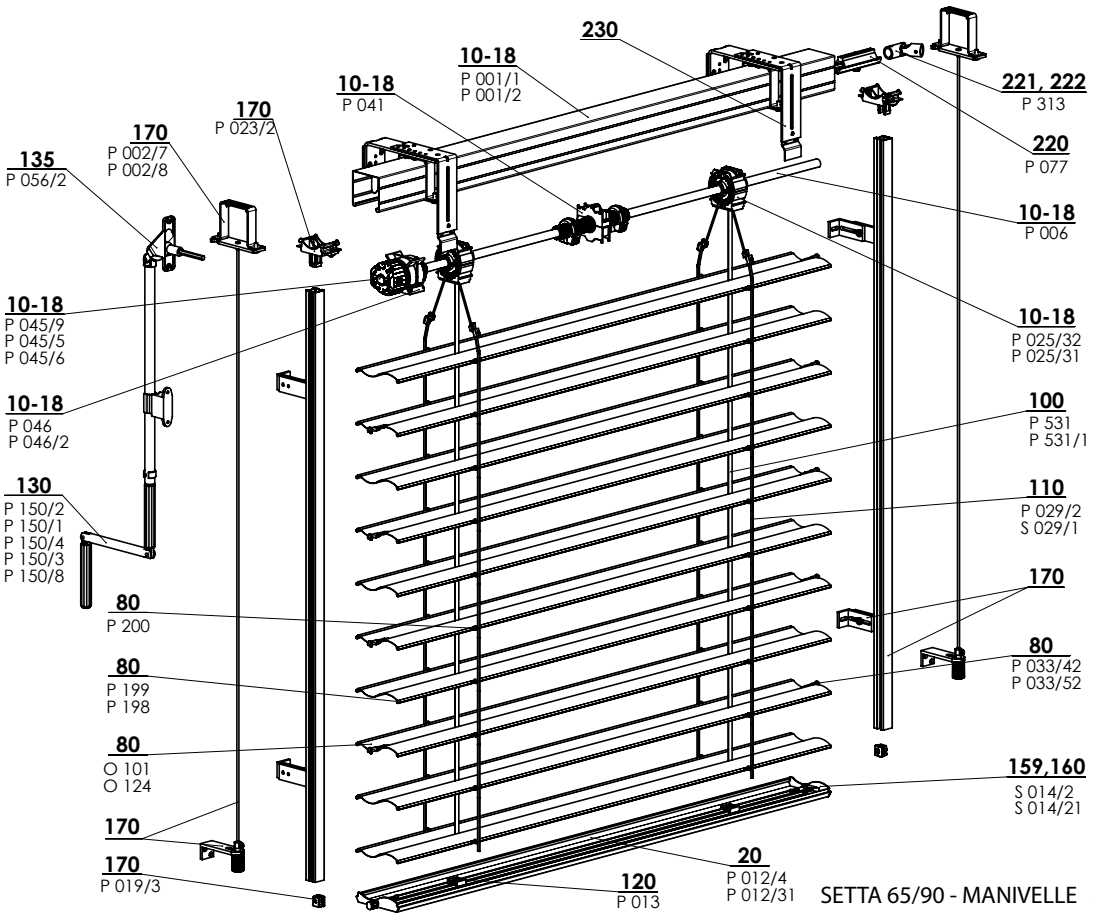

Spécifications Setta 65

	Boitier		Barre finale	Lame	Guidage latérale		Échelle	Ruban	Assemblage
					coulisse	cable en acier			
Réference Dimension (mm) Matériel	P 001 56 x 58 Fe	P 001/2 58 x 60 Al	P 012/4 67 x 13 Al	S 037 0,42 x 83 Al	Variantes de coulisses dans le chapitre „Guidage"	P 036 Ø 3,2 Fe/PVC	P 029/2 60 x 9,5 PES	P 531, P531/1 6 x 0,28 PES P 028 P 028 9004 8x0,34	Variantes d´assemblage dans le chapitre „L´assemblage"
Couleur	Standard: tôle zinguée naturel (Al boitier) Les autres RAL à option, DECORAL*		Standard: aluminium elox Les autres RAL à option, DECORAL*	Selon la gamme actuelle d´ISOTRA a.s.	Standard: anodisé Les autres RAL à option, DECORAL*	gris noir	gris noir	gris noir	

Spécifications Setta 90

	Boitier		Barre finale	Lame	Guidage latérale		Échelle	Ruban	Assemblage
					coulisse	cable en acier			
Réference Dimension (mm) Matériel	P 001 56 x 58 Fe	P 001/2 58 x 60 Al	P 012/31 93 x 14 Al	S 039 0,42 x 113 Al	Variantes de coulisses dans le chapitre „Guidage"	P 036 Ø 3,2 Fe/PVC	S029/1 86 x 9,5 PES S029/21 PES	P 531, P531/1 6 x 0,28 PES P 028 P 028 9004 8x0,34	Variantes d´assemblage dans le chapitre „L´assemblage"
Couleur	Standard: tôle zinguée naturel (Al boitier) Les autres RAL à option, DECORAL*		Standard: aluminium elox Les autres RAL à option, DECORAL*	Selon la gamme actuelle d´ISOTRA a.s.	Standard: anodisé Les autres RAL à option, DECORAL*	gris noir	gris noir	gris noir	

*Dimension maximale 4000mm

Nous ne fabriquons pas de réalisations atypiques.

Mesures standardes

Largeur (mm)		Hauteur (mm)		Surface garantie (m²)
minimum	maximum	minimum	maximum	maximum
600	6000*	500	4000	8 (commande par manivelle)

* Avertissement: Si la largeur augmente, la classe de résistance du vent diminue - voir Résistance des volets extérieurs du vent, p. 3-6.

Setta 65,90 - manivelle (2-00812-XXXX)

Position	Nom	Nom commerciale - Abbrévation 2	Numéro de commande - Abbrévation 1
10-18	Boitier Fe 56x58	P 001/1	7-301180-0000
10-18	Boitier Al 58x60	P 001/2	7-301180-0000
10-18	Bobine Z90/S90	P 025/62	2-01811-9004
10-18	Bobine Z90/S90	P 025/32	2-01099-9004
10-18	Arbre	P 006	7-300198-0000
10-18	Fin de course 56x58	P 041	2-00048-0000
10-18	Treuil	P 045/9	6-010260-0000
10-18	Treuil en plastique 6mm hexagone	P 045/5	6-013232-0000
10-18	Treuil en plastique 8mm carré	P 045/6	6-013233-0000
20	Barre finale Z90/S90	P012/31	7-303928-XXXX
20	Barre finale S65	P 012/4	7-301895-PU52
80	**Lame Al**	**O 101**	**Voir chapitre Lame**
80	Gomme de lames Z70 - gris/noir	P 199	6-001205-xxxx
80	Gomme de lames Z90 - gris/noir	P 198	7-301335-XXXX
80	Crochet de jonction	P 200	6-001206-0000
80	Embout de lame "Z" G+D	P 033/42	3-03968-XXXX
80	Embout de lame "Z" G+D métal	P 033/52	3-03965-PU19
100	Ruban 8x0,34mm - gris/noir	P 028	6-001157-xxxx
100	Ruban 6x0,28mm gris	P 531	6-001284-9006
100	Ruban 6x028mm noir	P 531/1	6-012700-9004
110	Échelle Z70 60/9,5 - gris/noir	P 029/2	6-001159-xxxx
110	Échelle S90 86/9,5 - gris/noir	S 029/1	6-011065-xxxx
120	Support de ruban	P 013	2-00039-0000
130	Manivelle complete 6 pans 45°/90°	P 150/1	2-00298-0000
130	Manivelle a 4 pans 90° decrochable	P 150/4	2-00581-0000
130	Manivelle a 4 aves cardan 90°	P 150/3	2-00300-0000
130	Manivelle droite complete - SANS SORTIE	P 150/8	2-01302-0000
135	Sortie de manivelle 90°	P 056/2	6-006684-XXXX
159,16	Embout de barre finale S65 G+D	S 014/2	2-00697-xxxx
159,16	Embout de barre finale S90 G+D	S 014/21	2-01116-xxxx
170	**Guidage coulisse + équerres**		**Voir chapitre Guidage**
170	Étrier- Fe PROFIL WINDSTABIL	P 002/7	2-01128-0000
170	Étrier – Al PROFIL WINDSTABIL	P 002/8	2-01294-0000
170	Équerre de coulisse d´arretation	P 023/1	3-02758-9004
220	Connection de l´axe	P 077	6-001198-0000
221	Connection de l´axe articule	P 313	6-003075-0000
222	Treuil de coin, D-46	P 517/46	6-017225-0000
230	**Supports des brises soleils orientables**		**Voir chapitre Support stores**

Setta 65, 90 - moteur

Fiche technique du produit

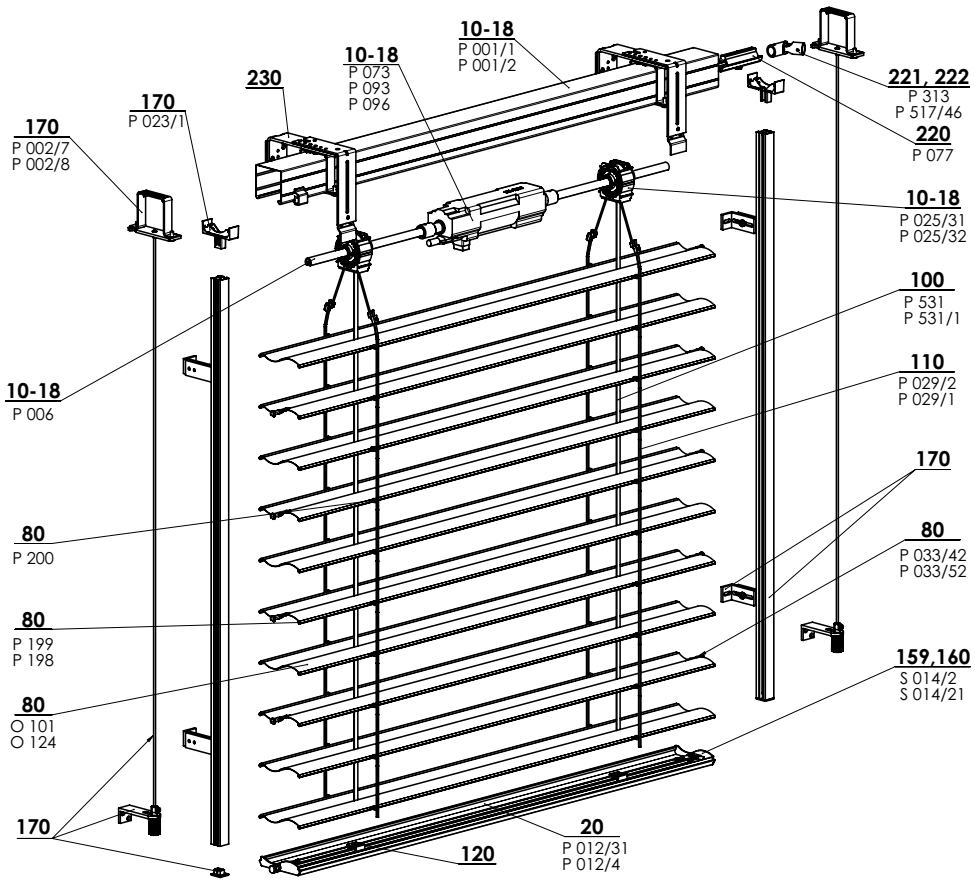

SETTA 65/90 - MOTEUR 2-00813-XXXX - B

Spécifications Setta 65

	Boitier		Barre finale	Lame	Guidage latérale		Échelle	Ruban	Assemblage
					coulisse	cable en acier			
Réference **Dimension (mm)** **Matériel**	P 001 56 x 58 Fe	P 001/2 58 x 60 Al	P 012/4 67 x 13 Al	S 037 0,42 x 83 Al	Variantes de coulisses dans le chapitre „Guidage"	P 036 Ø 3,2 Fe/PVC	P 029/2 60 x 9,5 PES	P 531, P531/1 6 x 0,28 PES P 028 P 028 9004 8x0,34	Variantes d´assemblage dans le chapitre „L´assemblage"
Couleur	Standard: tôle zinguée naturel (Al boitier) Les autres RAL à option		Standard: aluminium elox Les autres RAL à option	Selon la gamme actuelle d´ISOTRA a.s.	Standard: anodisé Les autres RAL à option	gris noir	gris noir	gris noir	

Spécifications Setta 90

	Boitier		Barre finale	Lame	Guidage latérale		Échelle	Ruban	Assemblage
					coulisse	cable en acier			
Réference **Dimension (mm)** **Matériel**	P 001 56 x 58 Fe	P 001/2 58 x 60 Al	P 012/31 93 x 14 Al	S 039 0,42 x 113 Al	Variantes de coulisses dans le chapitre „Guidage"	P 036 Ø 3,2 Fe/PVC	S029/1 86 x 9,5 PES S029/21 PES	P 531, P531/1 6 x 0,28 PES P 028 P 028 9004 8x0,34	Variantes d´assemblage dans le chapitre „L´assemblage"
Couleur	Standard: tôle zinguée naturel (Al boitier) Les autres RAL à option		Standard: aluminium elox Les autres RAL à option	Selon la gamme actuelle d´ISOTRA a.s.	Standard: anodisé Les autres RAL à option	gris noir	gris noir	gris noir	

Nous ne fabriquons pas de réalisations atypiques.

Mesures standardes

Largeur (mm)		Hauteur (mm)		Surface garantie (m²)
minimum	maximum	minimum	maximum	maximum
600	6000*	500	4000	24

* Avertissement : Si la largeur augmente, la classe de résistance du vent diminue – voir Résistance des volets extérieurs du vent, p. 3-6.

Setta 65,90 - moteur (2-00813-XXXX)

Position	Nom	Nom commerciale - Abbrévation 2	Numéro de commande - Abbrévation 1
10-18	Boitier Fe 56x58	P 001/1	3-00166-PU22
10-18	Boitier Al 58x60	P 001/2	7-301180-0000
10-18	Bobine Z90/S90	P 025/62	2-01811-9004
10-18	Bobine Z90, S90	P 025/32	2-01099-9004
10-18	Arbre	P 006	7-300198-0000
10-18	Moteur (ELERO)	P 096	2-00648-0000
10-18	Moteur (SOMFY)	P 073	2-00512-0000
10-18	Moteur (GEIGER)	P 093	2-00572-0000
20	Barre finale Z90/S90	P012/31	7-303928-XXXX
20	Barre finale S65	P 012/4	7-301895-PU52
80	**Lame Al**		**Voir chapitre Lame**
80	Gomme de lames Z70 - gris/noir	P 199	6-001205-xxxx
80	Gomme de lames Z90 - gris/noir	P 198	7-301335-XXXX
80	Crochet de jonction	P 200	6-001206-0000
80	Embout de lame "Z" G+D	P 033/42	3-03968-XXXX
80	Embout de lame "Z" G+D métal	P 033/52	3-03965-PU19
100	Ruban 8x0,34mm - gris/noir	P 028	6-001157-xxxx
100	Ruban 6x0,28mm gris	P 531	6-001284-9006
100	Ruban 6x028mm noir	P 531/1	6-012700-9004
110	Échelle	P 029/2	6-001159-xxxx
110	Échelle	S 029/1	6-011065-xxxx
120	Support de ruban	P 013	2-00039-0000
159,16	Embout de barre finale S65 G+D	S 014/2	2-00697-xxxx
159,16	Embout de barre finale S90 G+D	S 014/21	2-01116-xxxx
170	**Guidage coulisse + équerres**		**Voir chapitre Guidage**
170	Étrier- Fe PROFIL WINDSTABIL	P 002/7	2-01128-0000
170	Étrier – Al PROFIL WINDSTABIL	P 002/8	2-01294-0000
170	Équerre de coulisse d´arretation	P 023/1	3-02758-9004
220	Connection de l´axe	P 077	6-001198-0000
221,222	Connection de l´axe articule	P 313	6-003075-0000
222	Treuil de coin, D-46	P 517/46	6-017225-0000
230	**Supports des brises soleils orientables**		**Voir chapitre Support stores**

SCHÉMA STORE D´EXTERIEUR SETTA 65

COUPE VERTICALE **MANOEUVRE PAR MANIVELLE**

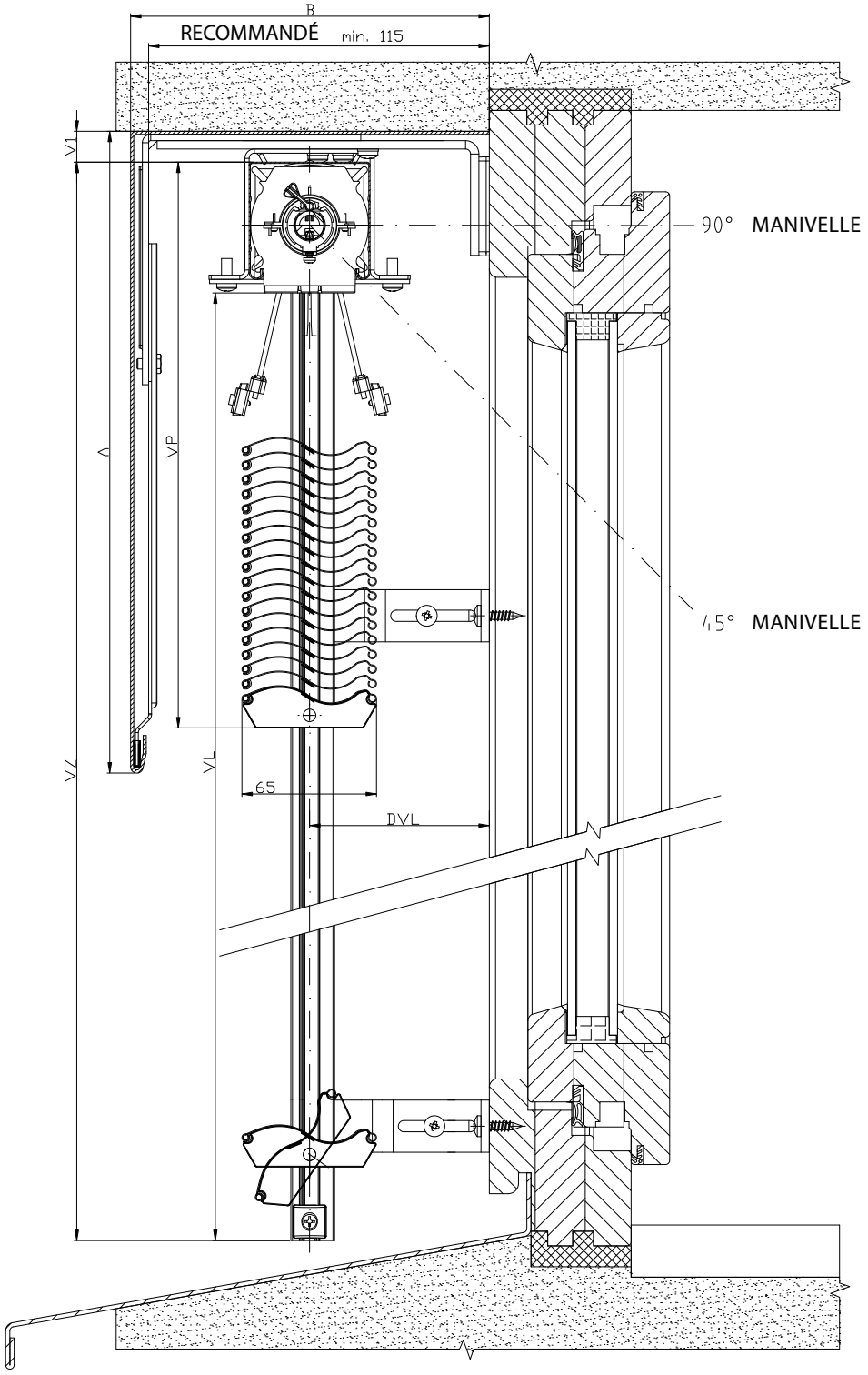

2-01825-0048-0

SCHÉMA STORE D´EXTERIEUR SETTA 65

COUPE VERTICALE MANOEUVRE PAR MANIVELLE

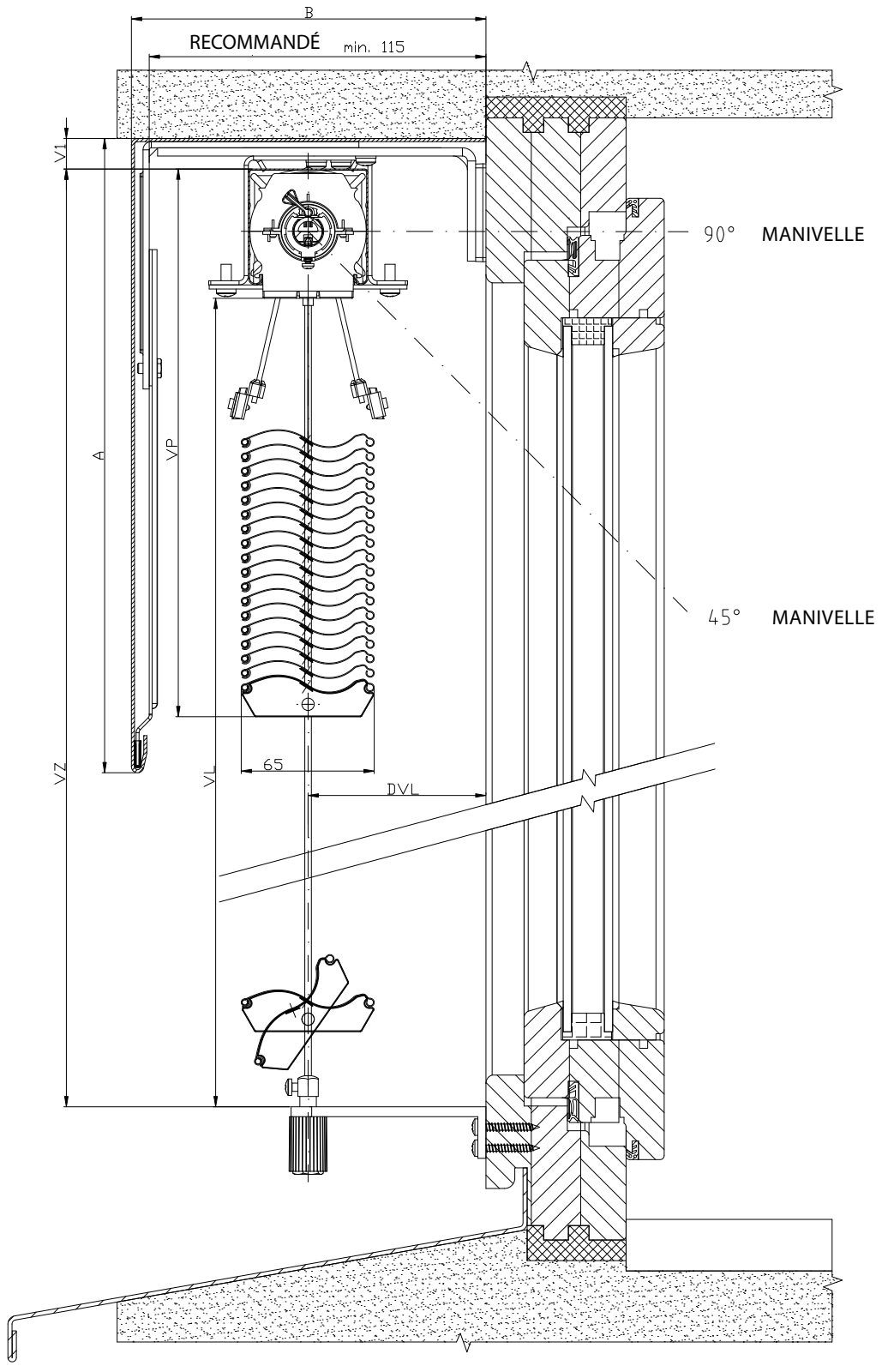

2-01825-0044-0

SCHÉMA STORE D´EXTERIEUR SETTA 65

COUPE VERTICALE MANOEUVRE MOTEUR

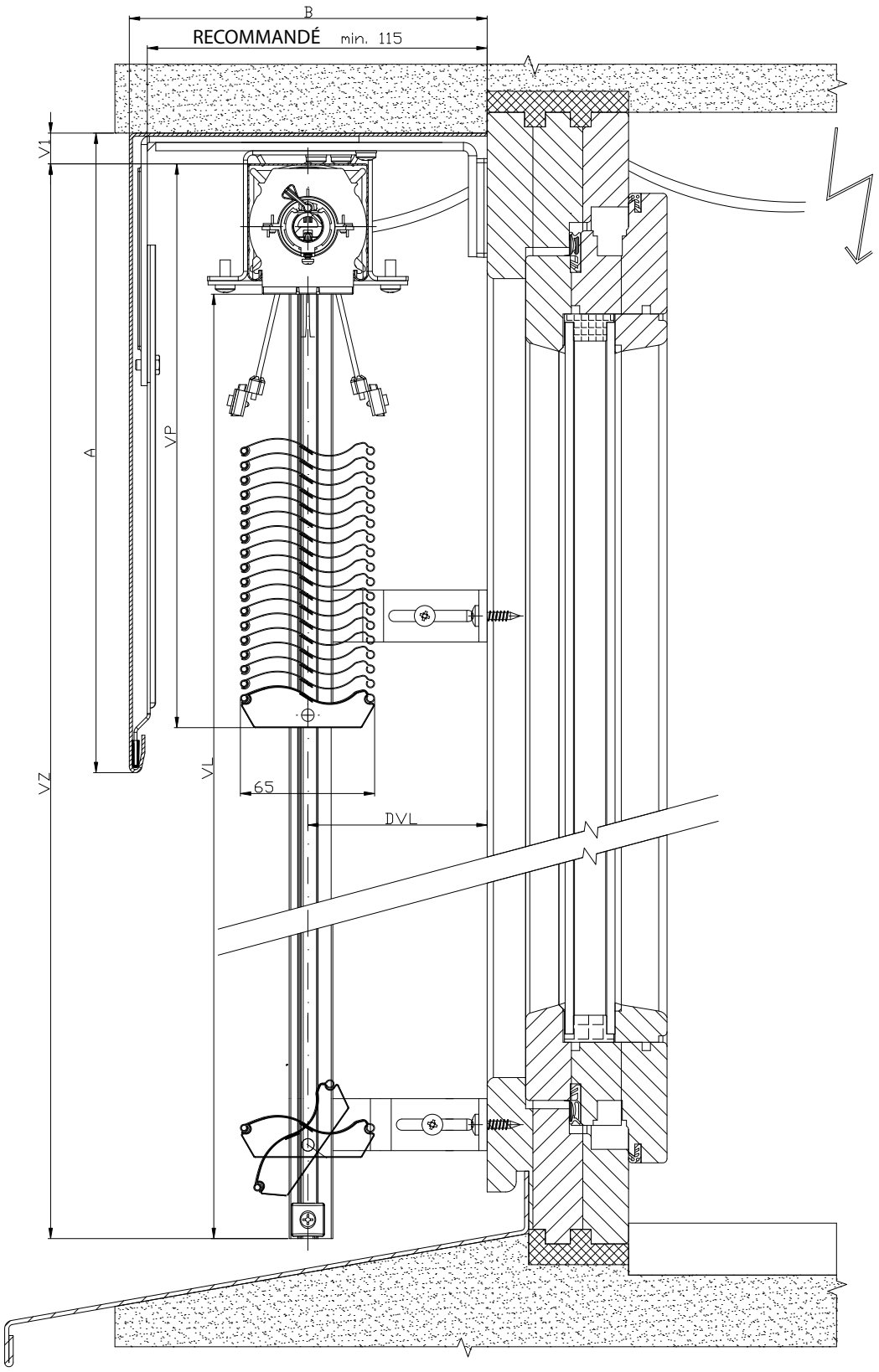

2-01825-0049-0

SCHÉMA STORE D´EXTERIEUR SETTA 65

COUPE VERTICALE MANOEUVRE PAR MOTEUR

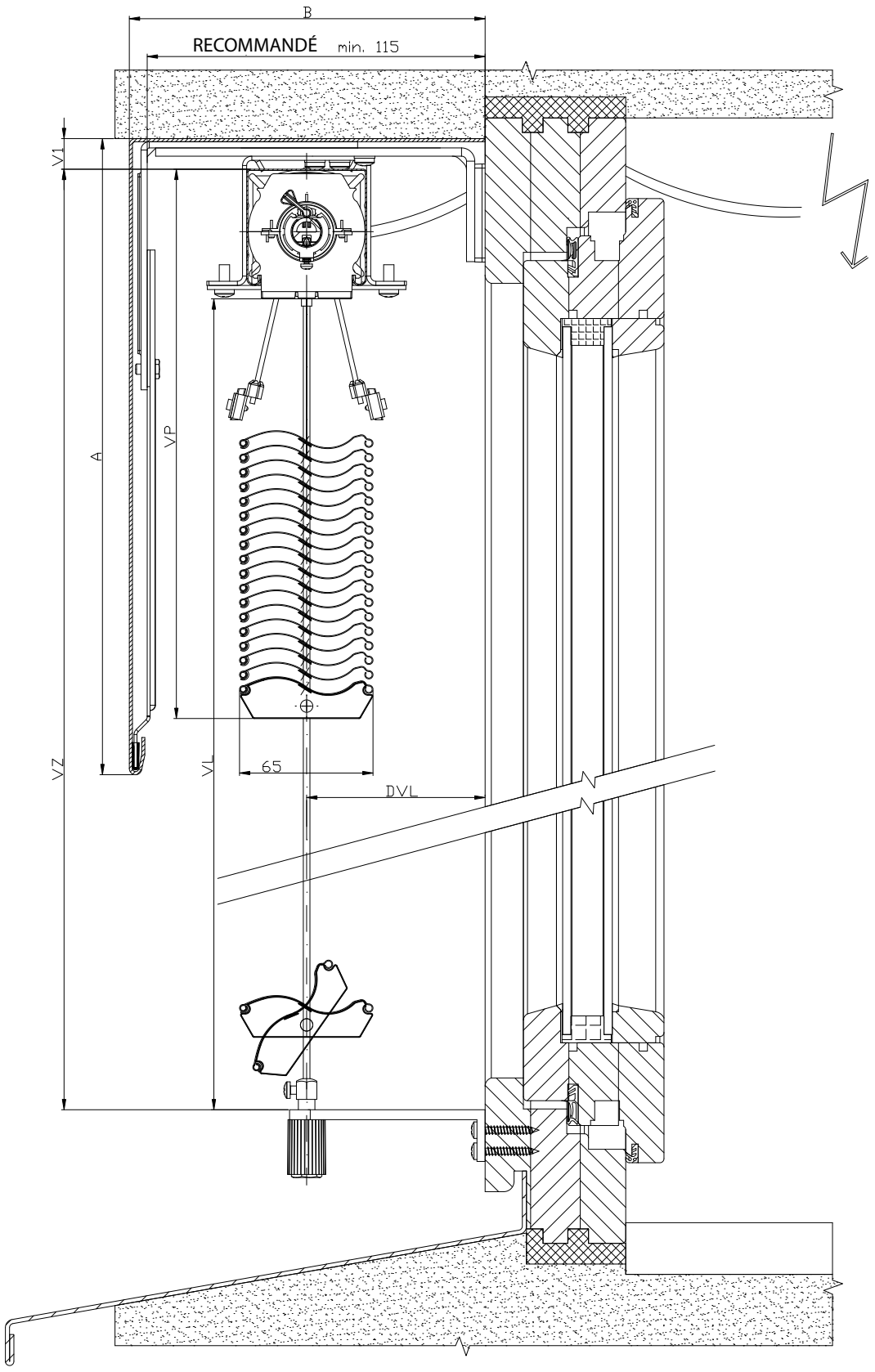

2-01825-0045-0

SCHÉMA STORE D´EXTERIEUR SETTA 90/65

COUPE HORIZONTALE **MANIOUVELLE PAR MOTEUR**

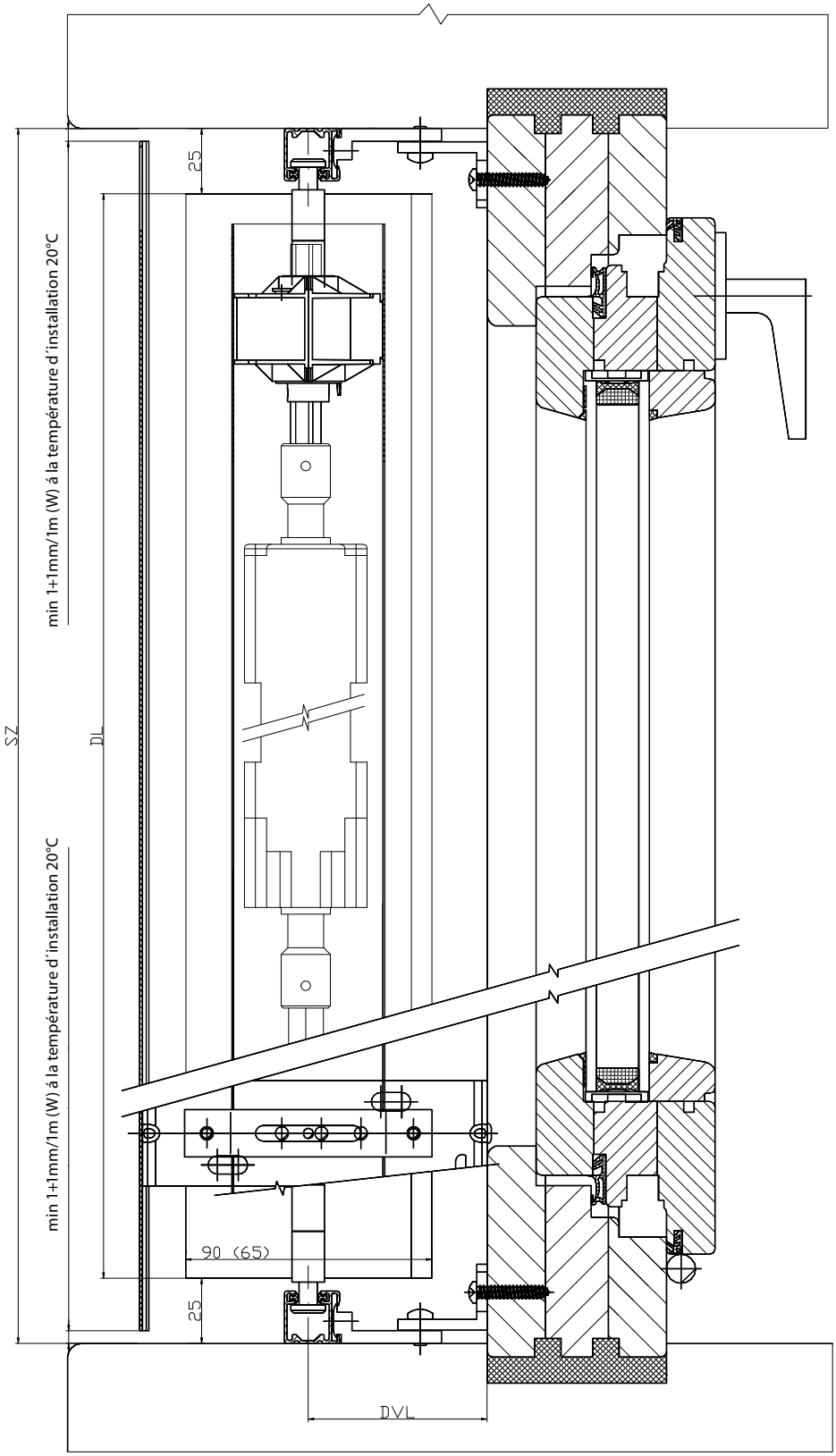

2-01825-0081-0

Zetta 70, 90

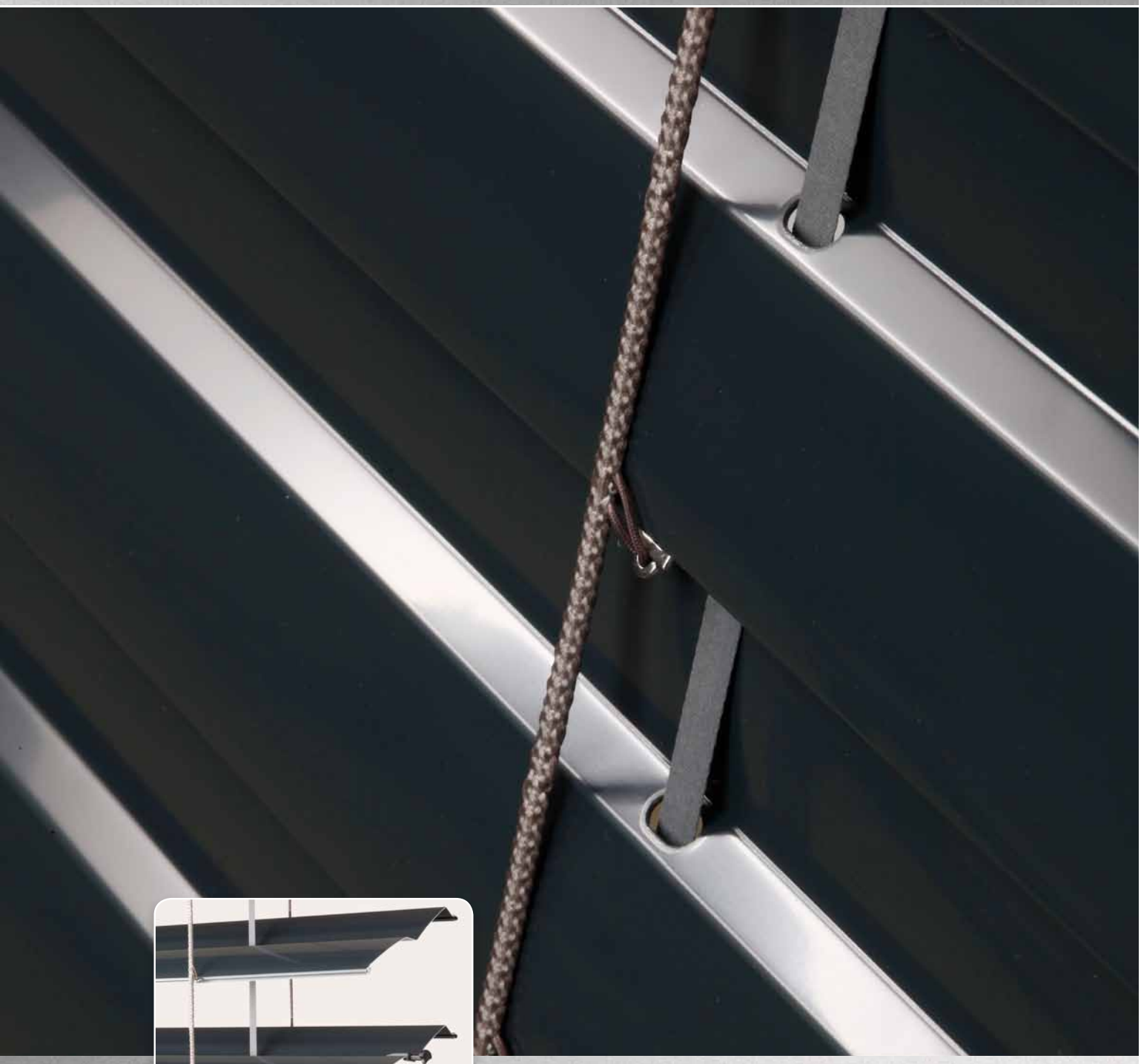

LA FORME DU LAME



- Ombrage à haut niveau
- Effet de thermorégulation et protection
- Réduction du niveau de bruit de l´extérieur
- Barre finale en aluminium extrudé
- Possibilité de manœuvre électrique
- Gomme élastique compressé sur toute la longueur de lame

ISOTRA *Quality*

Zetta 70, 90 - manivelle

Fiche technique du produit

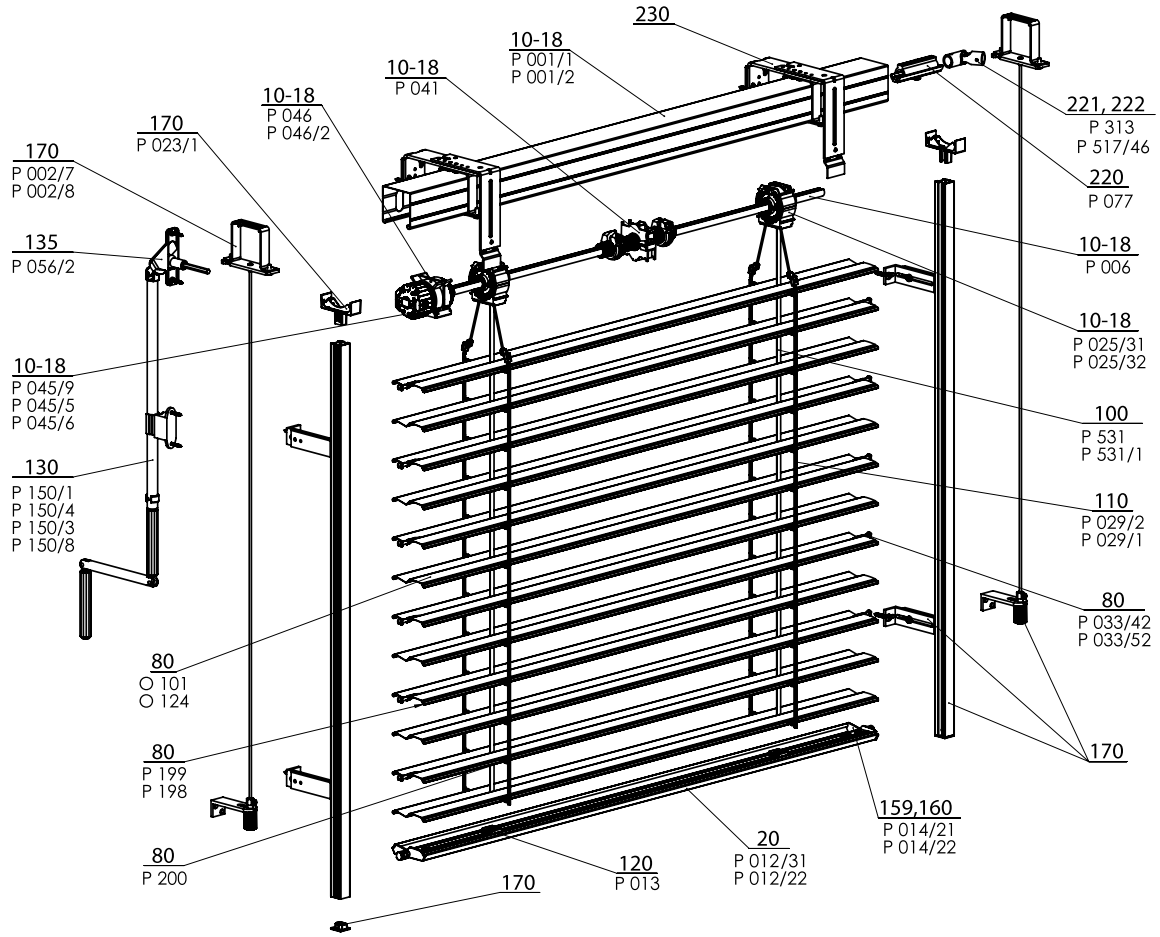

ZETTA 70/90 - MANIVELLE 2-00157-XXXX-G

Spécification Zetta 70

	Boitier		Barre finale	Lame	Guidage latérale		Échelle	Ruban	Assemblage
					Coulisses	cable en acier			
Réference **Dimension (mm)** **Matériel**	P 001 56 x 58 Fe	P 001/2 58 x 60 Al	P 012/22 67x13 Al	P 038 0,42 x 83 Al	Variantes des coulisses dans le chapitre „ Guidage“	P 036 Ø 3,2 Fe/PVC	P 029/2 60 x 9,5 PES	P 531, P531/1 6 x 0,28 PES P 028 P 028 9004 8x0,34	Variantes d´assemblage dans le chapitre „L´assemblage“
Couleur	Standard: tôle zinguée naturel (Al boitier) Les autres RAL à option, DECORAL*		Standard: aluminium elox Les autres RAL à option, DECORAL*	Selon la gamme actuelle d´ISOTRA a.s.	Standard: elox Les autres RAL à option, DECORAL*	gris noir	gris noir	gris noir	

Spécification Zetta 90

	Boitier		Barre finale		Lame	Guidage latérale		Échelle	Ruban	Assemblage
						Coulisses	cable en acier			
Réference **Dimension (mm)** **Matériel**	P 001 56 x 58 Fe	P 001/2 58 x 60 Al	P 012/31 93,4 x 17,1 Al	P 012/35 93,4 x 17,1 Al	P 037 0,42 x 113 Al	Variantes des coulisses dans le chapitre „ Guidage“	P 036 Ø 3,2 Fe/PVC	P 029/1 80 x 9,5 PES	P 531, P531/1 6 x 0,28 PES P 028 P 028 9004 8x0,34	Variantes d´assemblage dans le chapitre „L´assemblage“
Couleur	Standard: tôle zinguée naturel (Al boitier) Les autres RAL à option, DECORAL*		Standard: aluminium anodisé Les autres RAL à option, DECORAL*		Selon la gamme actuelle d´ISOTRA a.s.	Standard: anodisé Les autres RAL à option, DECORAL*	gris noir	gris noir	gris noir	

*Dimension maximale 4000mm

Nous ne fabriquons pas de versions atypiques.

Mesures standardes

Largeur (mm)		Hauteur (mm)		Surface garantie (m²)
minimum	maximum	minimum	maximum	maximum
600	6000*	500	4000	8 (commande par manivelle)

* Avertissement: Si la largeur augmente, la classe de résistance du vent diminue - voir Résistance des volets extérieurs du vent, p. 3-6.

Zetta 70,90 - manivelle (2-00157-7001/9001)

Position	Nom	Nom commerciale - Abbrévation 2	Numéro de commande - Abbrévation 1
10-18	Boitier Fe 56x58	P 001/1	3-00166-PU22
10-18	Boitier Al 58x60	P 001/2	7-301180-0000
10-18	Bobine Z70, S65 8 mm	P 025/45	2-01946-9004
10-18	Bobine Z70, S65	P 025/44	2-01942-9004
10-18	Bobine Z90/S90 8 mm	P 025/62	2-01811-9004
10-18	Bobine Z90, S90	P 025/32	2-01099-9004
10-18	Arbre	P 006	7-300198-0000
10-18	Fin de course 56x58	P 041	2-00048-0000
10-18	Treuil	P 045/9	6-010260-0000
10-18	Treuil en plastique 6mm hexagone	P 045/5	6-013232-0000
10-18	Treuil en plastique 8mm carré	P 045/6	6-013233-0000
10-18	Support de treuil - prolongé	P 046	6-001181-0000
10-18	Support de treuil	P 046/2	6-013234-0000
20	Barre finale Z90/S90	P012/31	7-303928-XXXX
20	Barre finale C65/Z70	P 012/22	7-302680-PU52
21	Barre finale Z90 PREMIUM	P 012/35	7-304764-0000
80	**Lame Al**		**Voir chapitre Lame**
80	Gomme de lames	P 199	6-001205-xxxx
80	Gomme de lames	P 198	6-001204-xxxx
80	Crochet de jonction	P 200	6-001206-0000
80	Embout de lame "Z" G+D	P 033/42	3-03968-XXXX
80	Embout de lame "Z" G+D métal	P 033/52	3-03965-PU19
80	Double face Embout de lame "Z" métal	-	3-04827-PU19
100	Ruban 6x0,28mm gris	P 531	6-001284-9006
100	Ruban 6x028mm noir	P 531/1	6-012700-9004
110	Échelle Z70	P 029/2	6-001159-xxxx
110	Échelle Z90	P 029/1	6-001158-xxxx
120	Support de ruban	P 013	2-00039-0000
130	Manivelle complète 6 pans 45°/90°	P 150/1	2-00298-0000
130	Manivelle à 4 pans 90° décrochable	P 150/4	2-00581-0000
130	Manivelle à 4 aves cardan 90°	P 150/3	2-00300-0000
130	Manivelle droite complète - SANS SORTIE	P 150/8	2-01302-0000
135	Sortie de manivelle 90°	P 056/2	6-006684-XXXX
159,16	Embout de barre finale Z70 G+D	P 014/22	2-01117-XXXX
159,16	Embout de barre finale S90 G+D	P 014/21	2-01115-xxxx
170	**Guidage coulisse + équerres**		**Voir chapitre Guidage**
170	Étrier- Fe PROFIL WINDSTABIL	P 002/7	2-01128-0000
170	Étrier – Al PROFIL WINDSTABIL	P 002/8	2-01294-0000
170	Équerre de coulisse d´arretation	P 023/1	3-02758-9004
220	Connection de l´axe	P 077	6-001198-0000
221	Connection de l´axe articule	P 313	6-003075-0000
222	Treuil de coin, D-46	P 517/46	6-017225-0000
230	**Supports des brises soleils orientables**		**Voir chapitre Support stores**

Zetta 70, 90 - moteur

Fiche technique du produit

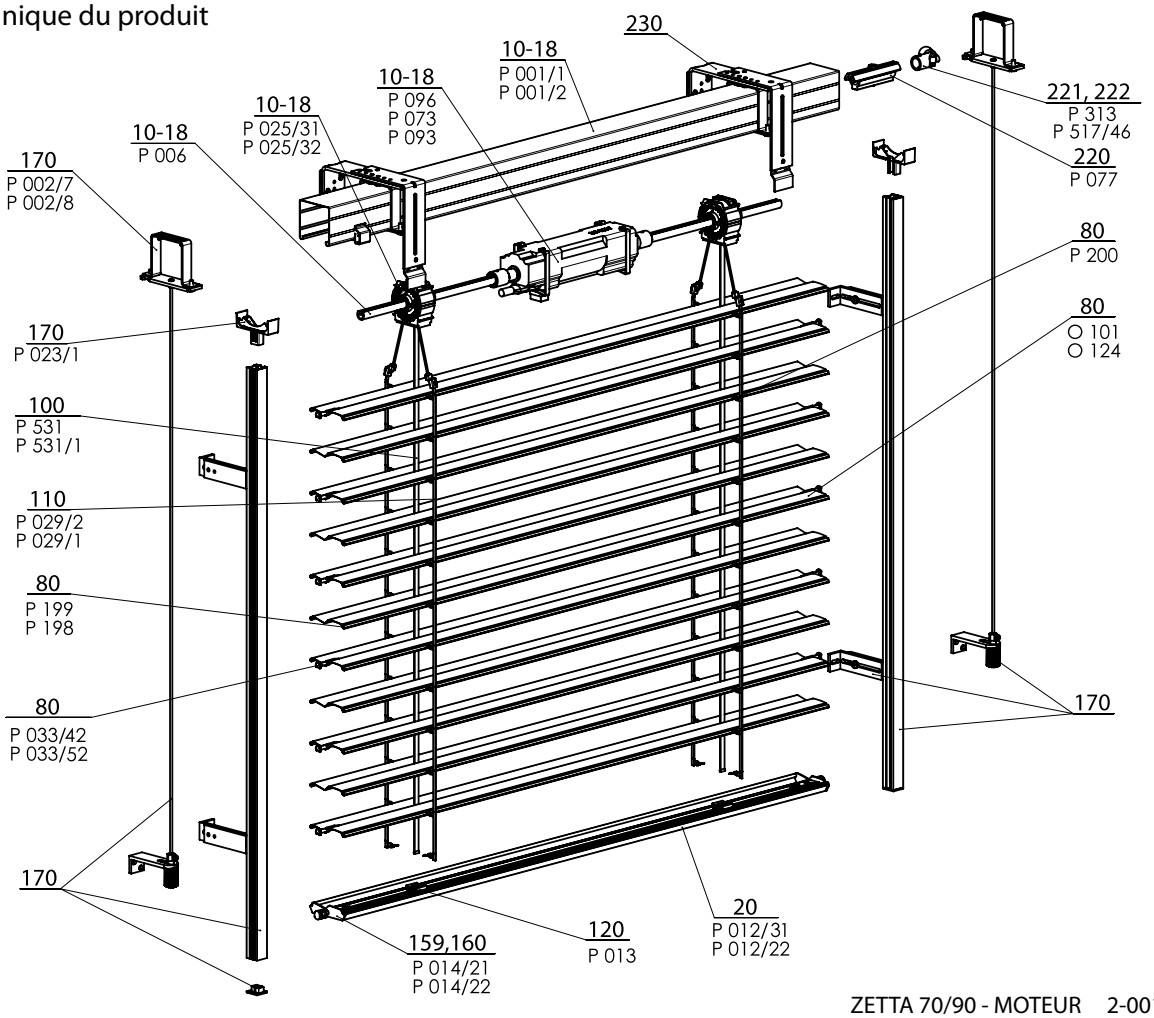

ZETTA 70/90 - MOTEUR 2-00158-XXXX-G

Spécification Zetta 70

	Boitier		Barre finale	Lame	Guidage latérale		Échelle	Ruban	Assemblage
					coulisses	cable en acier			
Réference **Dimension (mm)** **Matériel**	P 001/1 56 x 58 Fe	P 001/2 58 x 60 Al	P 012/22 67x13 Al	P 038 0,42 x 83 Al	Variantes des coulisses dans le chapitre „ Guidage“	P 036 Ø 3,2 Fe/PVC	P 029/2 60 x 9,5 PES	P 531, P531/1 6 x 0,28 PES P 028 P 028 9004 8x0,34	Variantes d´assemblage dans le chapitre „L´assemblage“
Couleur	Standard: tôle zinguée naturel (Al boitier) Les autres RAL à option, DECORAL*		Standard: aluminium elox Les autres RAL à option, DECORAL*	Selon la gamme actuelle d´ISOTRA a.s.	Standard: elox Les autres RAL à option, DECORAL*	gris noir	gris noir	gris noir	

Spécification Zetta 90

	Boitier		Barre finale		Lame	Guidage latérale		Échelle	Ruban	Assemblage
						coulisses	cable en acier			
Réference **Dimension (mm)** **Matériel**	P 001 56 x 58 Fe	P 001/2 58 x 60 Al	P 012/31 93,4 x 17,1 Al	P 012/35 93,4 x 17,1 Al	P 037 0,42 x 113 Al	Variantes des coulisses dans le chapitre „ Guidage“	P 036 Ø 3,2 Fe/PVC	P 029/1 80 x 9,5 PES	P 531, P531/1 6 x 0,28 PES P 028 P 028 9004 8x0,34	Variantes d´assemblage dans le chapitre „L´assemblage“
Couleur	Standard: tôle zinguée naturel (Al boitier) Les autres RAL à option, DECORAL*		Standard: aluminium anodisé Les autres RAL à option, DECORAL*		Selon la gamme actuelle d´ISOTRA a.s.	Standard: anodisé Les autres RAL à option, DECORAL*	gris noir	gris noir	gris noir	

*Dimension maximale 4000mm

Nous ne fabriquons pas de versions atypiques.

Mesures standardes

Largeur (mm)		Hauteur (mm)		Surface garantie (m²)
minimum	maximum	minimum	maximum	maximum
600	6000*	500	4000	24

* Avertissement : Si la largeur augmente, la classe de résistance du vent diminue – voir Résistance des volets extérieurs du vent, p. 3-6.

Zetta 70,90 - motor (2-00158-XXXX)

Position	Nom	Nom commerciale - Abbrévation 2	Numéro de commande - Abbrévation 1
10-18	Boitier Fe 56x58	P 001/1	3-00166-PU22
10-18	Boitier Al 58x60	P 001/2	7-301180-000
10-18	Bobine Z70, S65 8 mm	P 025/45	2-01946-9004
10-18	Bobine Z90/S90 8 mm	P 025/62	2-01811-9004
10-18	Bobine Z70, S65	P 025/44	2-01942-9004
10-18	Bobine Z90, S90	P 025/32	2-01099-9004
10-18	Arbre	P 006	7-300198-0000
10-18	Moteur ELERO	P 096	2-00648-0000
10-18	Moteur SOMFY	P 073	2-00512-0000
10-18	Moteur GEIGER	P 093	2-00572-0000
20	Barre finale Z90/S90	P012/31	7-302679-XXXX
20	Barre finale C65/Z70	P 012/22	7-302680-PU52
21	Barre finale Z90 PREMIUM	P 012/35	7-304764-0000
80	**Lame Al**		**Voir chapitre Lame**
80	Lame Al 0,42x113	O 124	6-001096-XXXX
80	Gomme de lames	P 199	7-301334-XXXX
80	Gomme de lames	P 198	7-301335-XXXX
80	Crochet de jonction	P 200	6-001206-0000
80	Embout de lame "Z" G+D	P 033/42	3-03968-XXXX
80	Embout de lame "Z" G+D métal	P 033/52	3-03965-PU19
80	Double face Embout de lame "Z" métal	-	3-04827-PU19
100	Ruban 8x0,34mm - gris/noir	P 028	6-001157-xxxx
100	Ruban 6x0,28mm gris	P 531	6-001284-9006
100	Ruban 6x028mm noir	P 531/1	6-012700-9004
110	Échelle Z90	P 029/2	6-001159-XXXX
110	Échelle Z90	P 029/1	6-011065-XXXX
120	Support de ruban	P 013	2-00039-0000
159	Embout de barre finale Z70 G+D	P 014/22	2-01117-XXXX
160	Embout de barre finale S90 G+D	P 014/21	2-01116-XXXX
170	**Guidage coulisse/ cable + équerres**		**Voir chapitre Guidage**
170	Étrier- Fe PROFIL WINDSTABIL	P 002/7	2-01128-0000
170	Étrier – Al PROFIL WINDSTABIL	P 002/8	2-01294-0000
170	Équerre de coulisse d´arretation	P 023/1	3-02758-9004
220	Connection de l´axe	P 077	6-001198-0000
221	Connection de l´axe articule	P 313	6-003075-0000
222	Treuil de coin, D-46	P 517/46	6-017225-0000
230	**Supports des brises soleils orientables**		**Voir chapitre Support stores**

SCHÉMA STORE D´EXTERIEUR ZETTA 70

COUPE VERTICALE **MANOEUVRE PAR MANIVELLE**

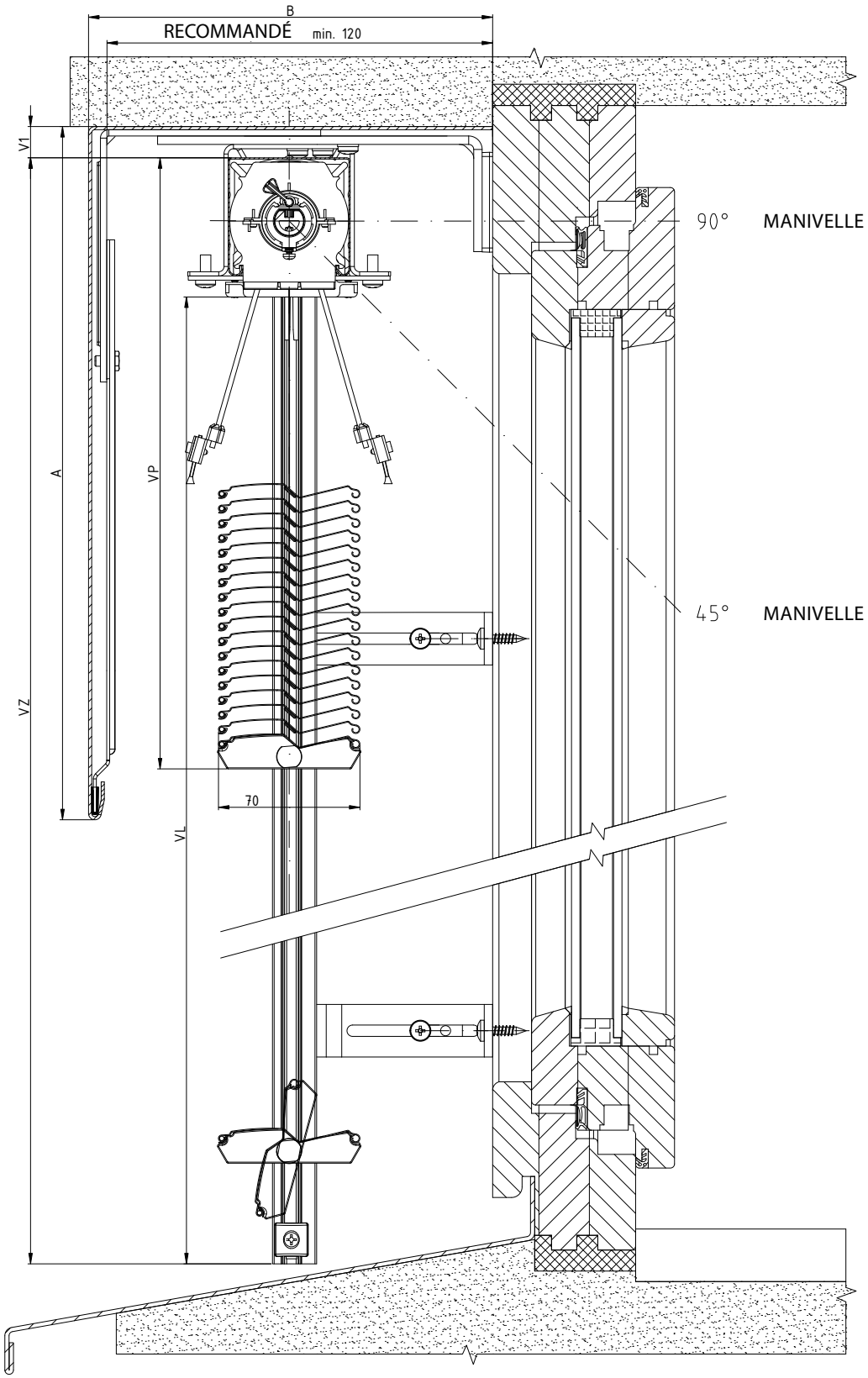

2-01825-0063-0

SCHÉMA STORE D´EXTERIEUR ZETTA 70

COUPE VERTICALE MANOEUVRE PAR MANIVELLE

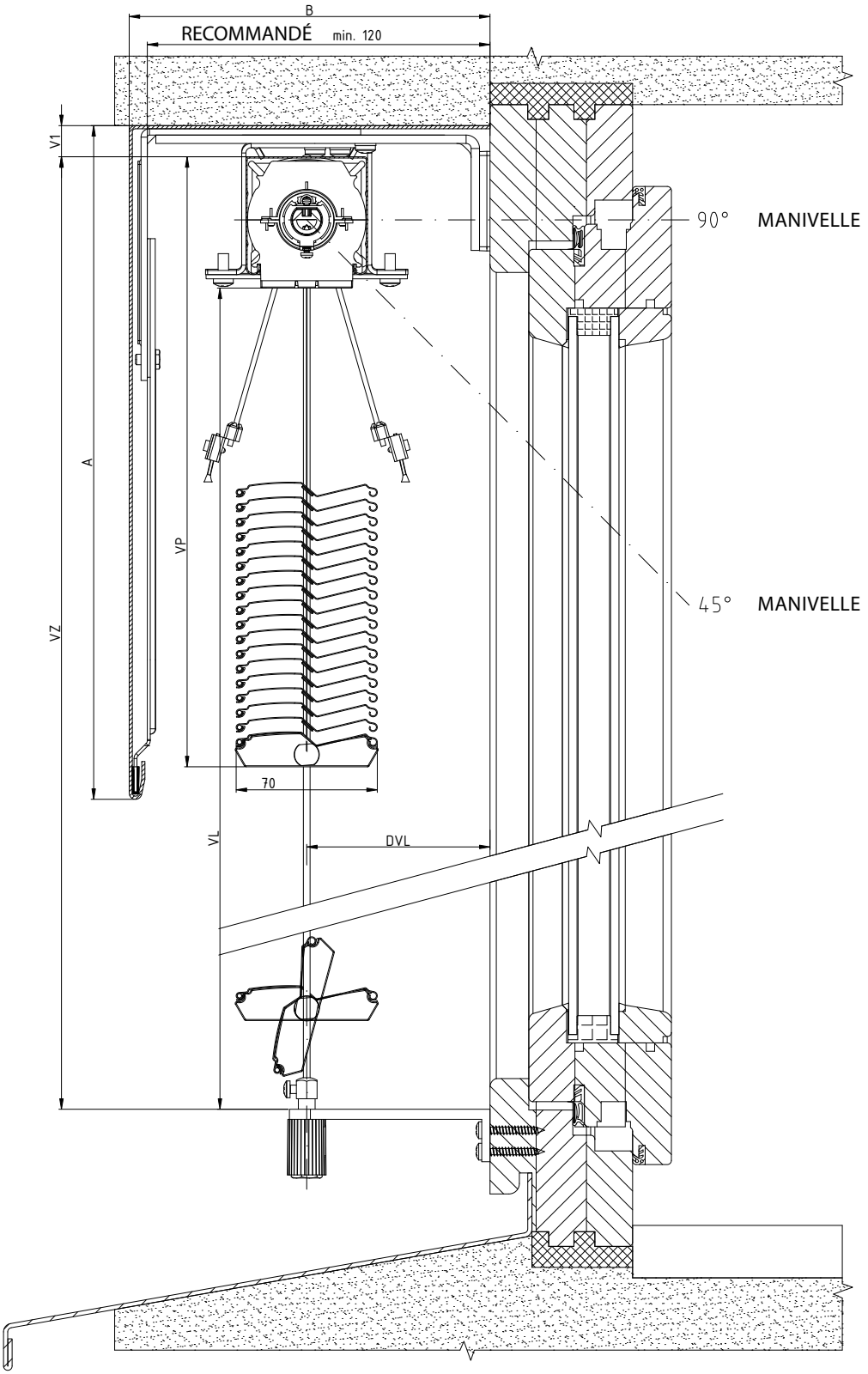

2-01825-0059-0

SCHÉMA STORE D´EXTERIEUR ZETTA 90

COUPE VERTICALE **MANOEUVRE PAR MANIVELLE**

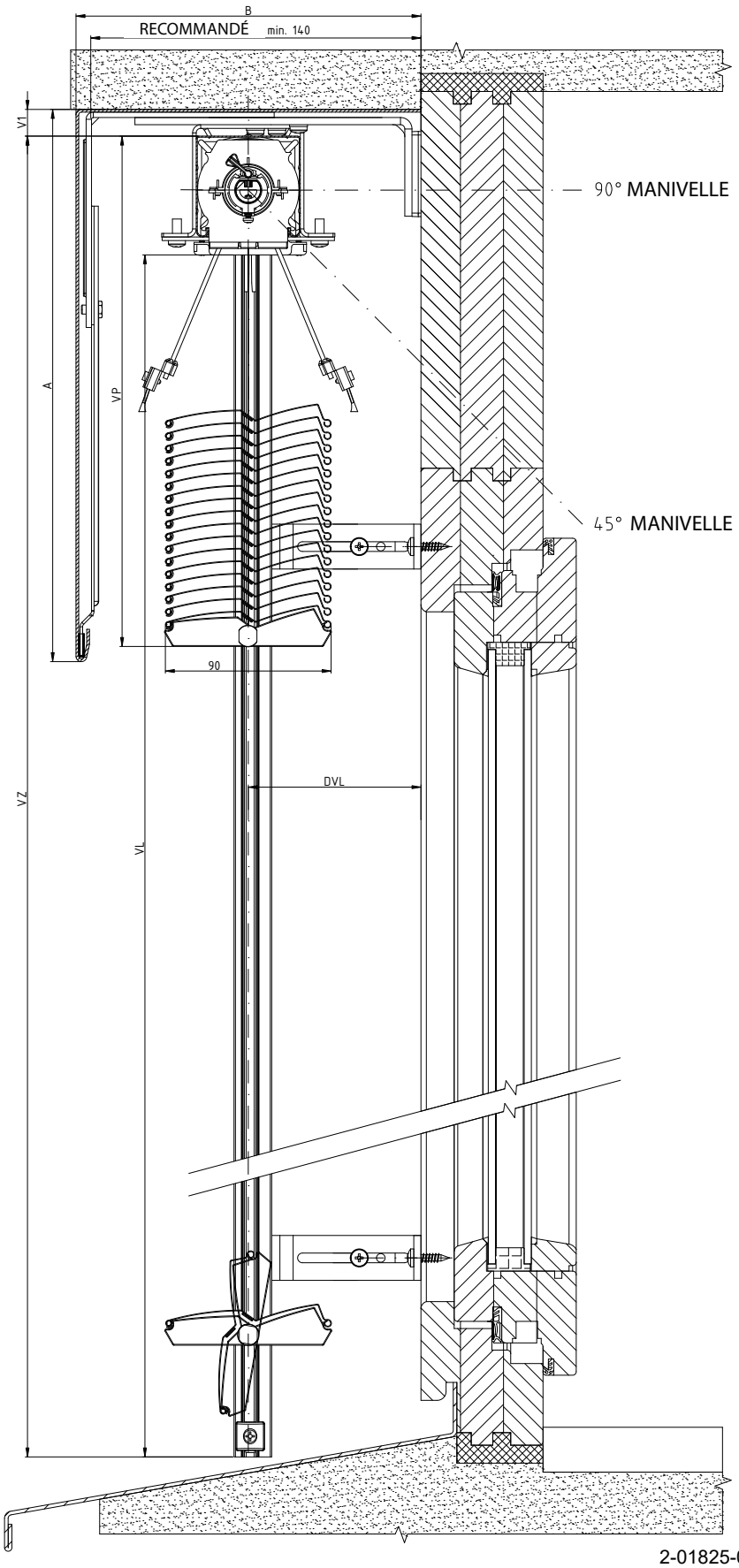

2-01825-0073-0

SCHÉMA STORE D´EXTERIEUR ZETTA 90

COUPE VERTICALE

MANOEUVRE PAR MANIVELLE

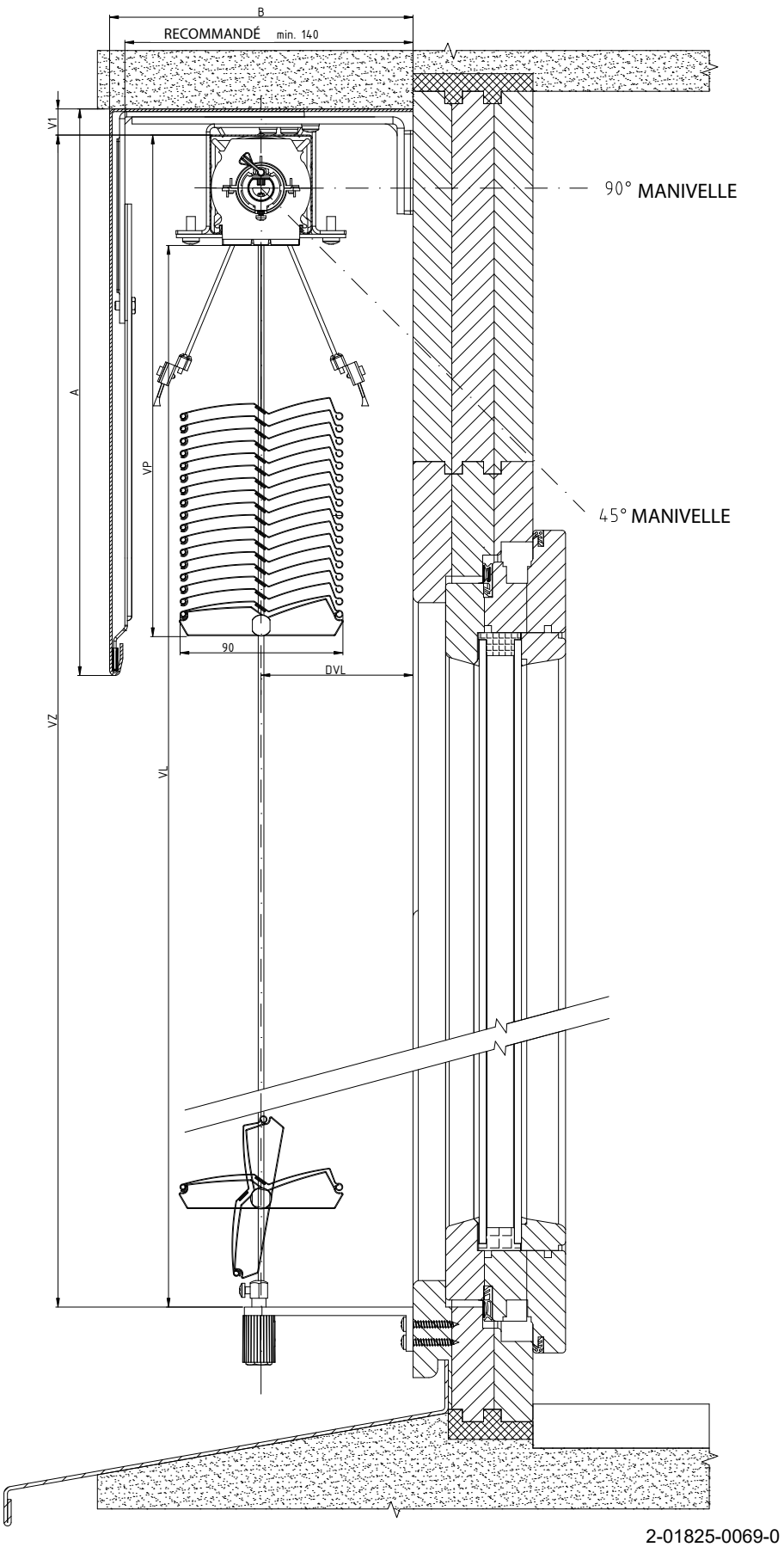

SCHÉMA STORE D´EXTERIEUR ZETTA 90, ZETTA 70

COUPE HORIZONTALE MANOEUVRE PAR MANIVELLE

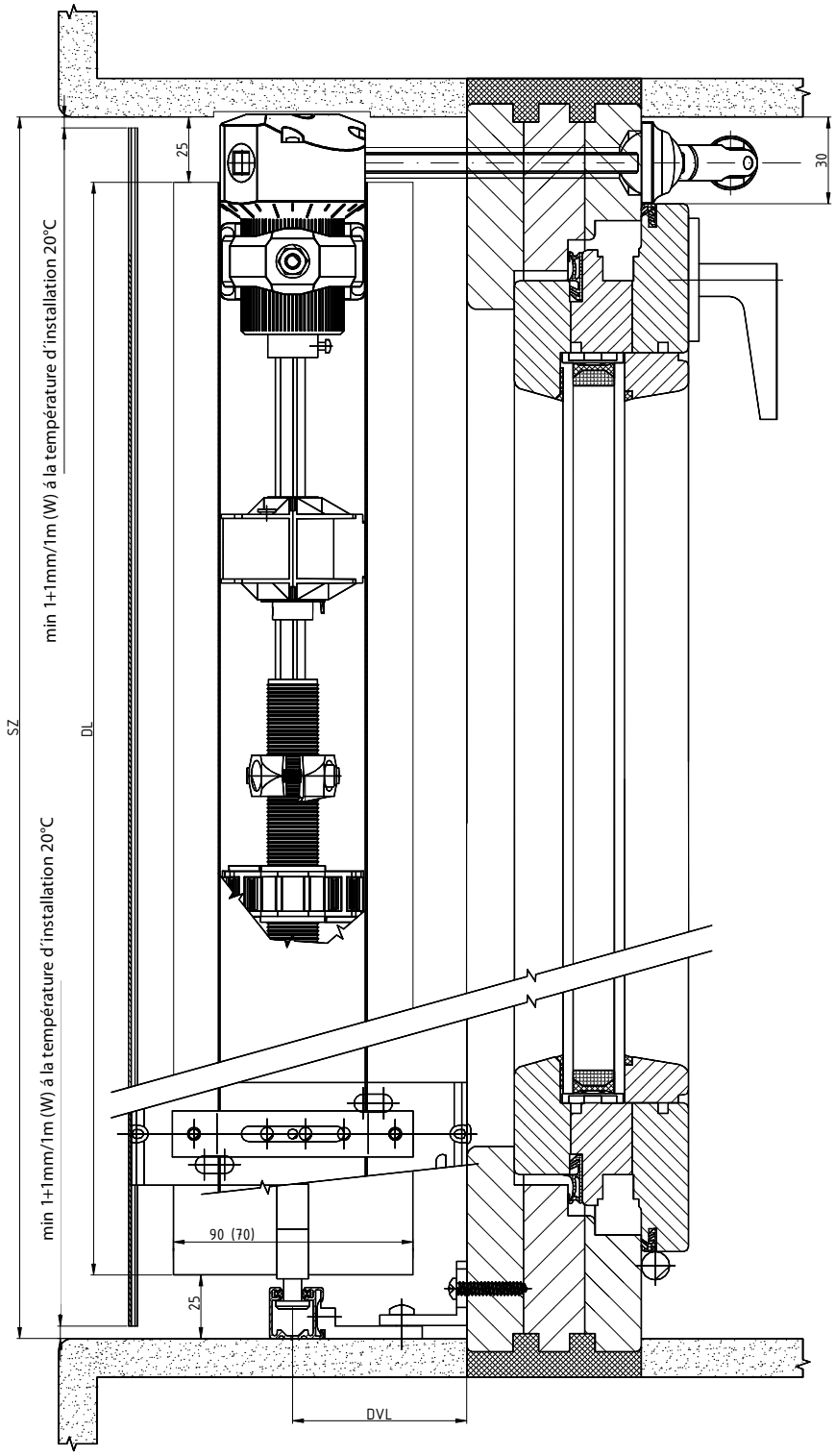

2-01825-0079-0

SCHÉMA STORE D´EXTERIEUR ZETTA 70, ZETTA 90

COUPE HORIZONTALE **MANOEUVRE PAR MANIVELLE**

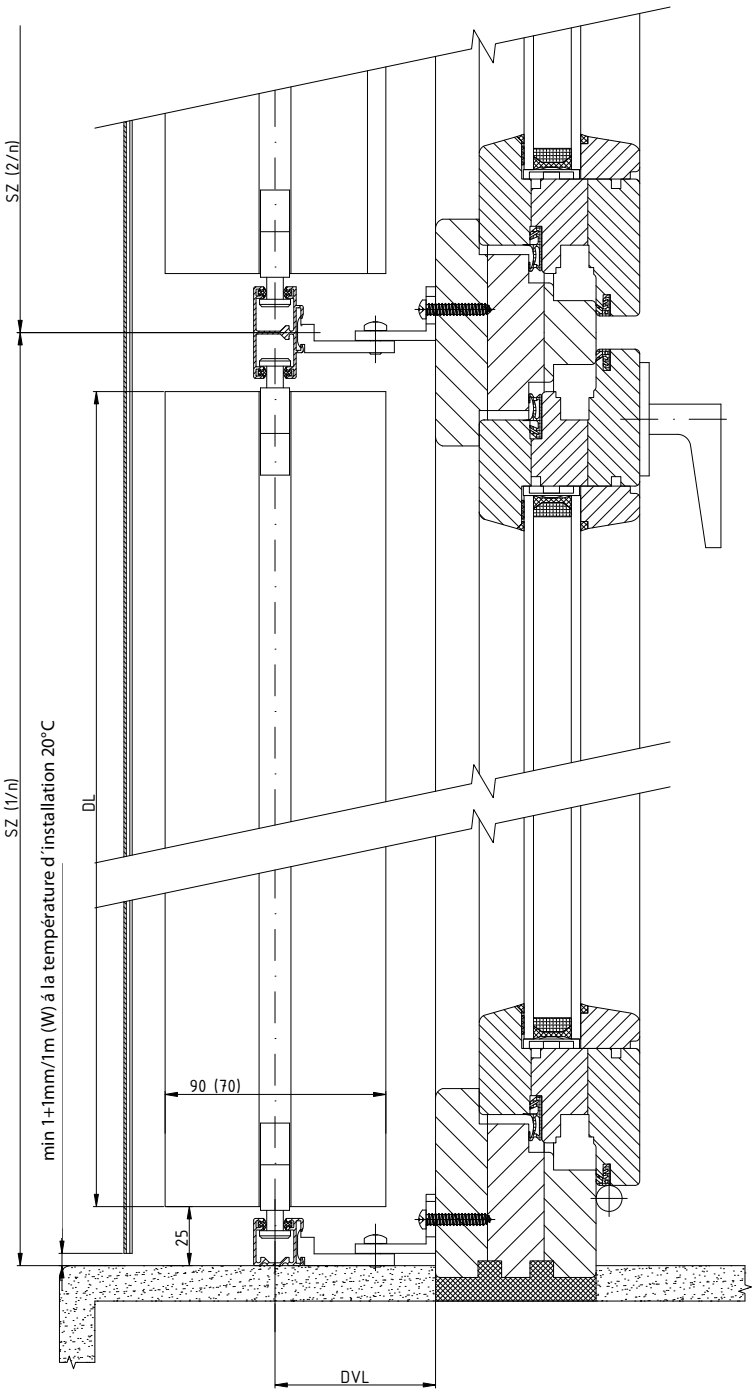

2-01825-0080-0

SCHÉMA STORE D´EXTERIEUR ZETTA 90

COUPE VERTICALE MANOEUVRE PAR MOTEUR

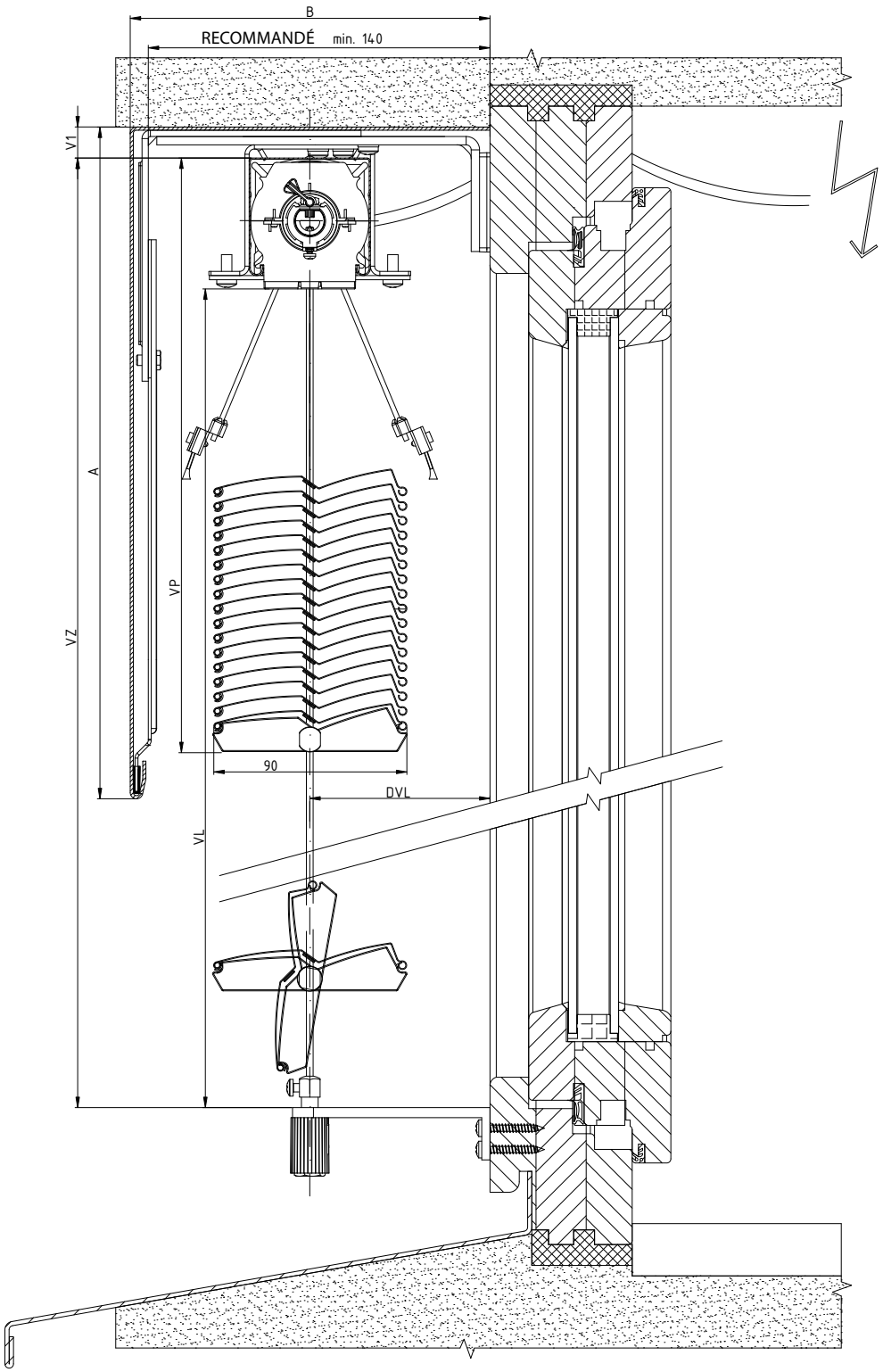

2-01825-0068-0

SCHÉMA STORE D´EXTERIEUR ZETTA 90/70

COUPE HORIZONTALE MANOEUVRE PAR MOTEUR

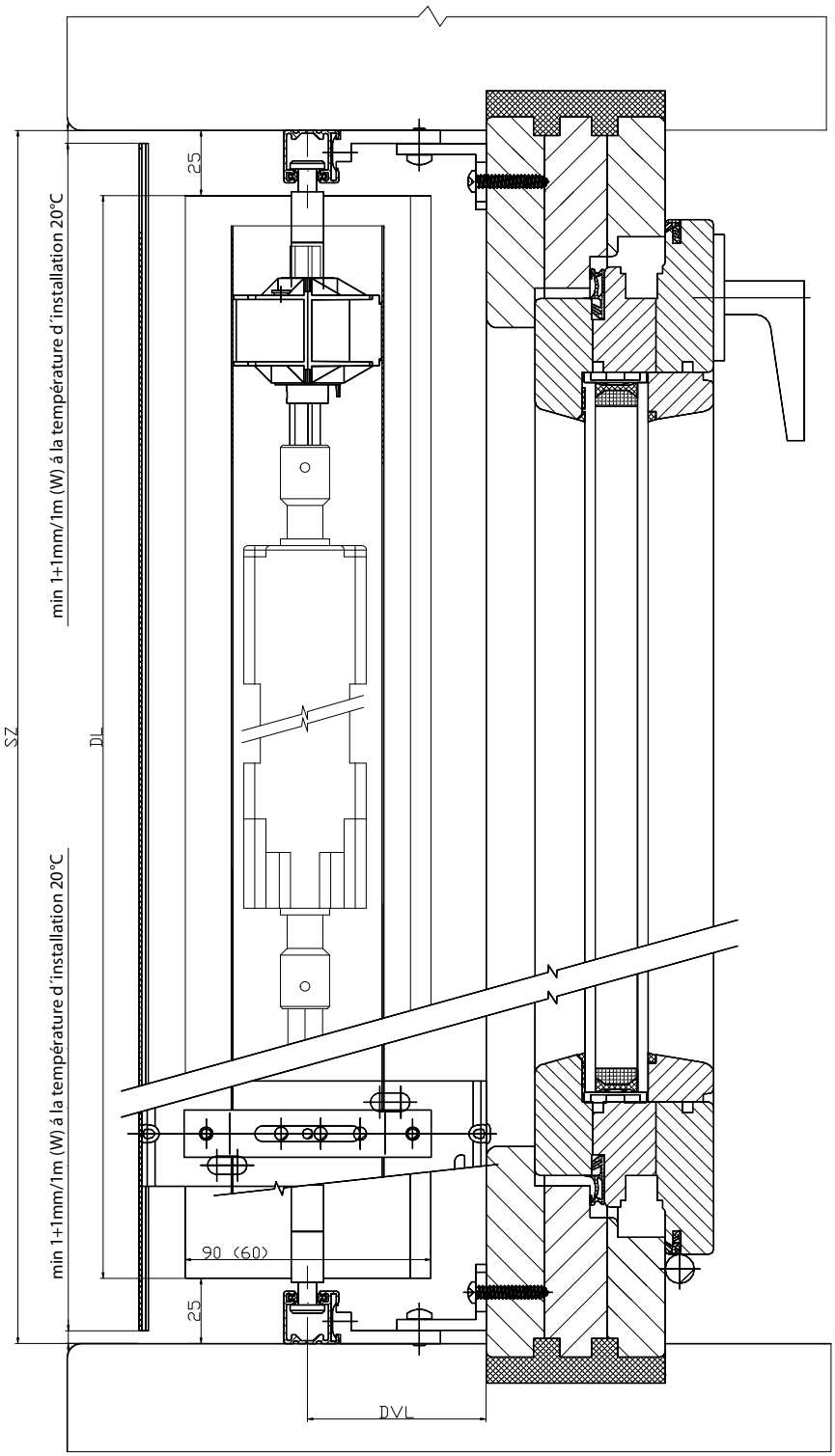

2-01825-0082-0

Formes de lames de stores d'extérieur

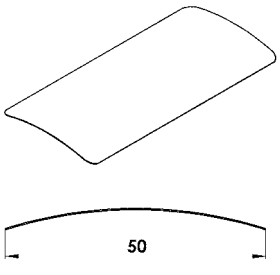

Cetta 50

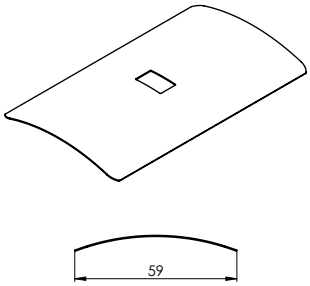

Cetta 60 Flexi

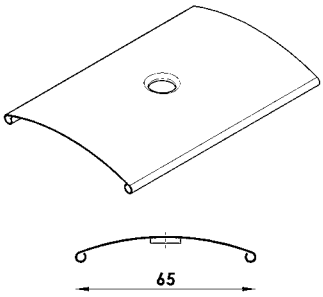

Cetta 65

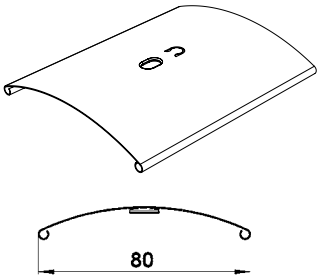

Cetta 80 + Cetta 80 Slim

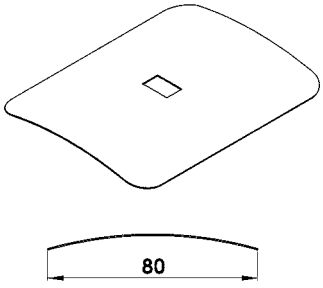

Cetta 80 Flexi

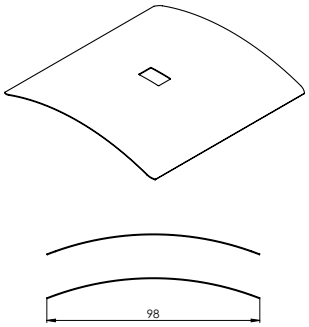

Cetta 100 Flexi

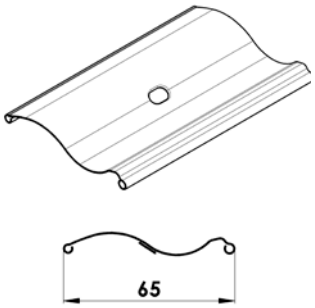

Setta 65

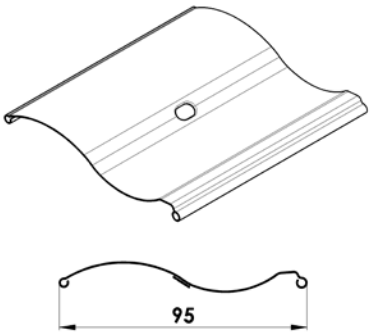

Setta 90

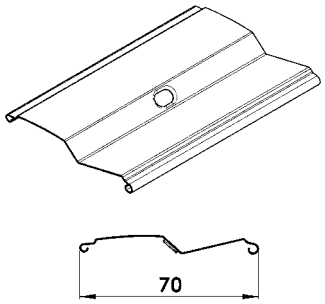

Zetta 70

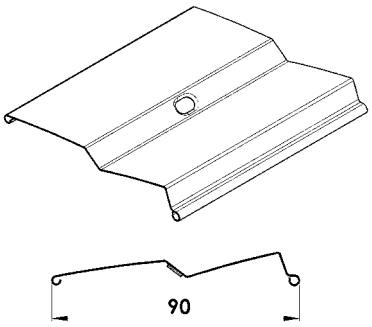

Zetta 90

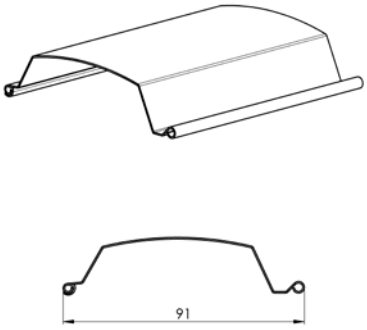

Titan 90

Hauteur du store (mm)	Hauteur du paquet	
	Cetta 80	Cetta 80-Slim
500	125	110
600	130	115
700	140	120
800	145	125
900	150	130
1000	160	135
1100	165	140
1200	175	150
1300	180	150
1400	190	160
1500	195	165
1600	205	170
1700	210	175
1800	220	180
1900	220	185
2000	230	190
2100	235	195
2200	245	205

Hauteur du store (mm)	Hauteur du paquet	
	Cetta 80	Cetta 80-Slim
2300	250	205
2400	260	215
2500	265	220
2600	270	220
2700	280	230
2800	285	235
2900	295	240
3000	300	245
3100	310	250
3200	315	255
3300	325	265
3400	330	265
3500	340	275
3600	340	275
3700	350	285
3800	355	290
3900	365	295
4000	370	300

Cetta 80-Slim

Économie importante au niveau de l´hauter du store descendu par rapport au système existant Cetta 80.

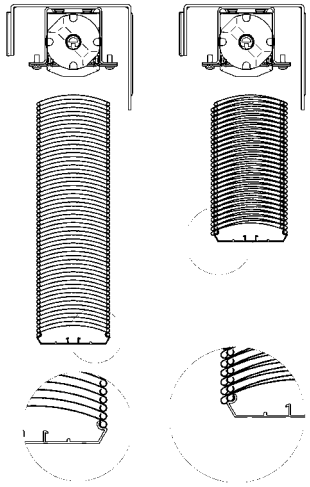

LAME C50 - ENSEMBLE 2-01072-XXXX-0

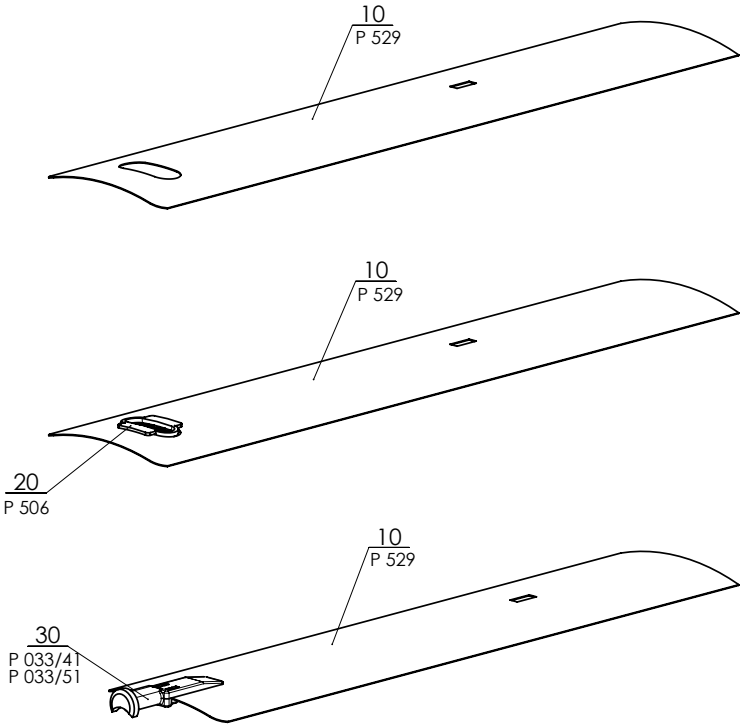

Cetta 50

Position	Désignation de l'article	Nom commerciale	Plan numéro
10	Lame Al	P 529	2-01072-XXXX-0
20	L´insertion de lame	P 506	2-01072-XXXX-0
30	Embout de lame G+D (plastique)	P 033/41	3-03967-xxxx
30	Ebout de lame G+D (métal)	P 033/51	3-03964-PU19

LAMELA C60 - FLEXI - ENSEMBLE 2-01501-XXXX

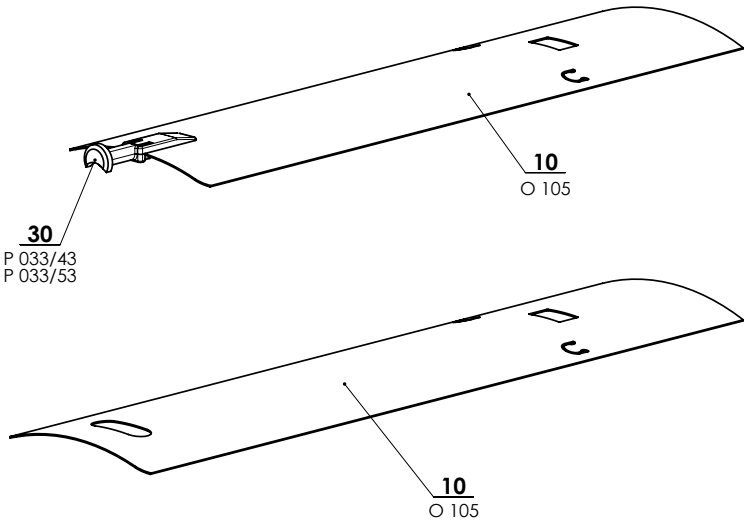

Cetta 60 Flexi

Position	Désignation de l'article	Nom commerciale	Plan numéro
10	Lame Al	O 105	2-01501-XXXX-0
30	Embout de lame G+D (plastique)	P 033/43	3-03969-xxxx
30	Ebout de lame G+D (métal)	P 033/53	3-03966-PU19

LAMELA C65 - ENSEMBLE - 2-01071-XXXX-0

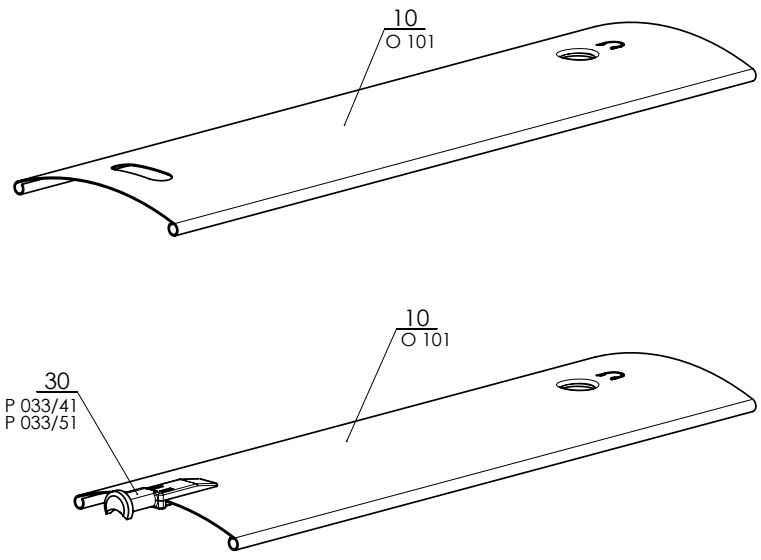

Cetta 65

Position	Désignation de l'article	Nom commerciale	Plan numéro
10	Lame Al	O 101	2-01071-XXXX-0
30	Embout de lame G+D (plastique)	P 033/41	3-03967-xxxx
30	Ebout de lame G+D (métal)	P 033/51	3-03964-PU19

LAME C80 - ENSEMBLE 2-01056-XXXX-1

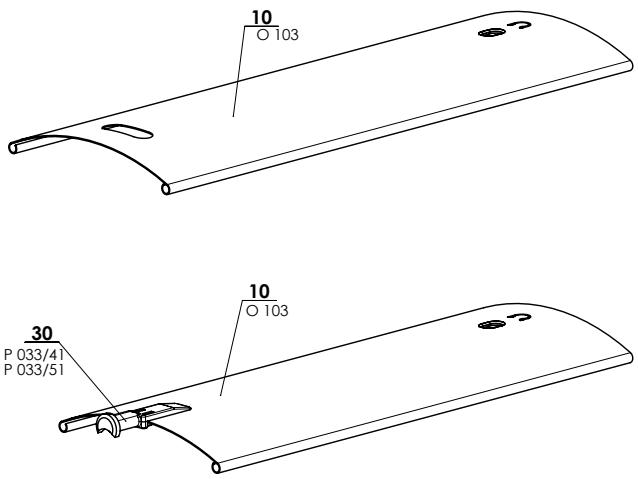

Cetta 80

Position	Désignation de l'article	Nom commerciale	Plan numéro
10	Lame Al	O 103	2-01056-XXXX-1
21	L´insertion de lame	P 075/1	2-01056-XXXX-1
30	Embout de lame G+D (plastique)	P 033/41	3-03967-XXXX
30	Ebout de lame G+D (métal)	P 033/51	3-03964-PU19

LAME C80 FLEXI - ENSEMBLE 2-01057-XXXX-1

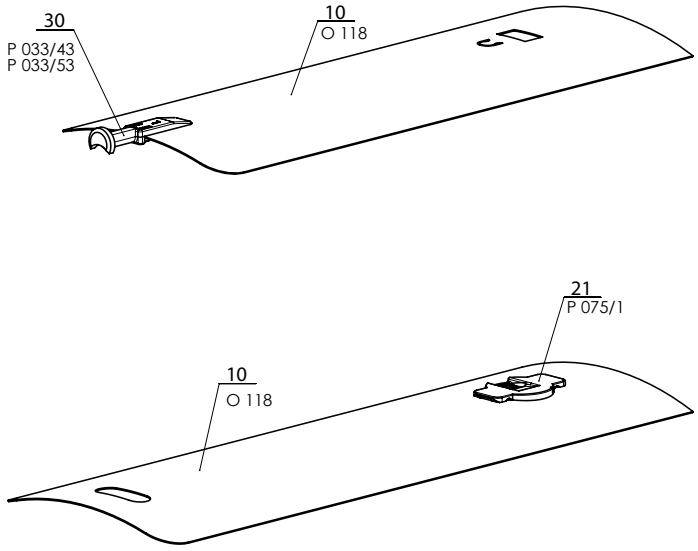

Cetta 80 Flexi

Position	Désignation de l'article	Nom commerciale	Plan numéro
10	Lame Al	O 118	2-01057-XXXX-1
21	L´insertion de lame	P 075/1	2-01057-XXXX-1
30	Embout de lame G+D (plastique)	P 033/43	3-03969-xxxx
30	Ebout de lame G+D (métal)	P 033/53	3-03966-PU19

LAME C100 Flexi - Ensemble 2-01502-XXXXX-1

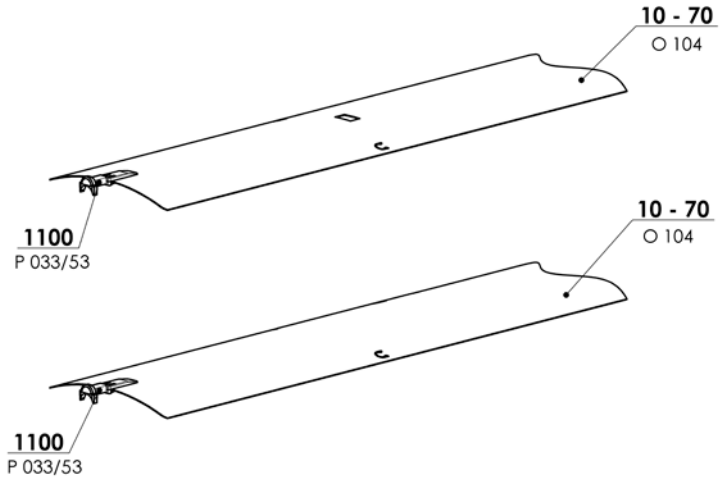

ENSEMBLE C100 Flex

Position	Désignation de l'article	Nom commerciale	Plan numéro
10 - 70	Lame Al	O 104	2-01502-XXXXX-1
1100	Ebout de lame G+D (métal)	P 033/53	3-03966-PU19

LAME S65 - ENSEMBLE 2-00687-XXXX-B

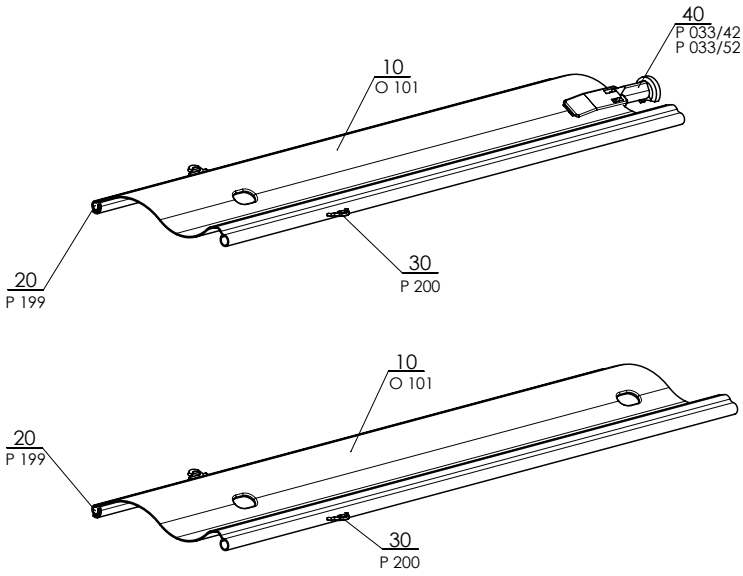

Setta 65

Position	Désignation de l'article	Nom commerciale	Plan numéro
10	Lame Al	O 101	2-00687-XXXX-B
20	Gomme de lames	P 199	2-00687-XXXX-B
30	Crochet de jonction	P 200	2-00687-XXXX-B
40	Embout de lame G+D (plastique)	P 033/42	3-03968-XXXX
40	Ebout de lame G+D (métal)	P 033/52	3-03965-PU19

LAME S90 - ENSEMBLE 2-00686-XXXX-B

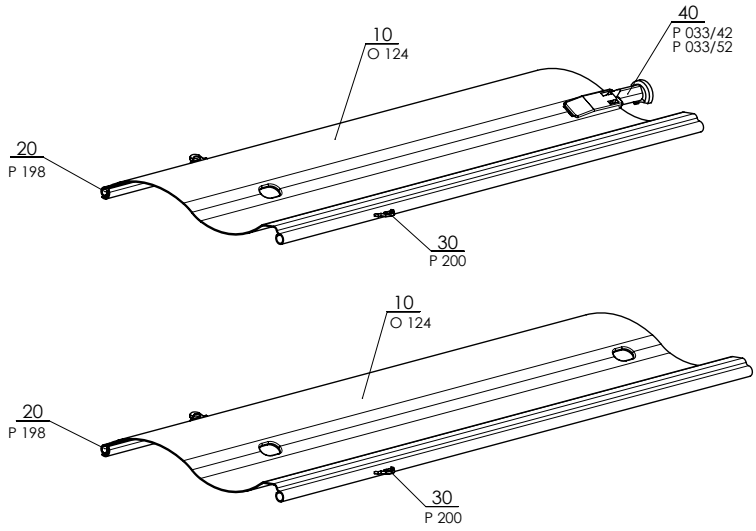

Setta 90

Position	Désignation de l'article	Nom commerciale	Plan numéro
10	Lame Al	O 124	2-00686-XXXX-B
20	Gomme de lames	P 198	2-00686-XXXX-B
30	Crochet de jonction	P 200	2-00686-XXXX-B
40	Embout de lame G+D (plastique)	P 033/42	3-03968-XXXX
40	Ebout de lame G+D (métal)	P 033/52	3-03965-PU19

LAME Z70 - ENSEMBLE 2-00515-XXXX-E

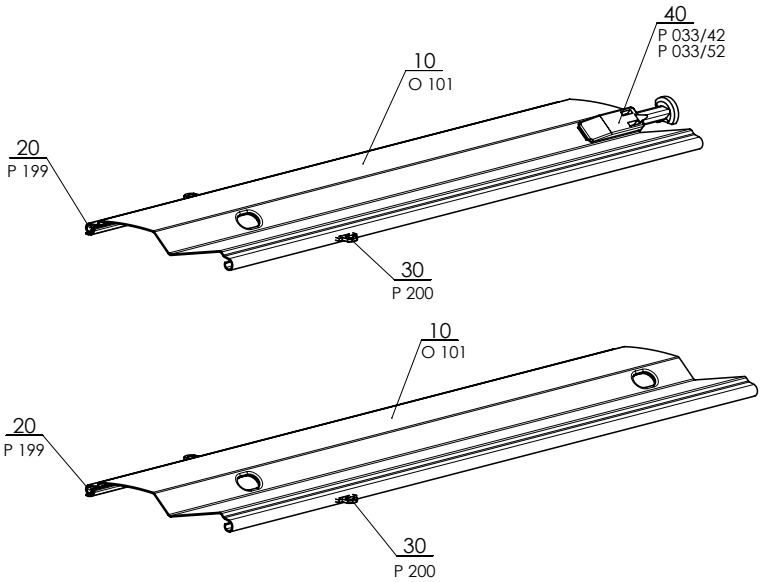

Zetta 70

Position	Désignation de l'article	Nom commerciale	Plan numéro
10	Lame Al	O 101	2-00515-XXXX-E
20	Gomme de lames	P 199	2-00515-XXXX-E
30	Crochet de jonction	P 200	2-00515-XXXX-E
40	Embout de lame G+D (plastique)	P 033/42	3-03968-XXXX
40	Ebout de lame G+D (métal)	P 033/52	3-03965-PU19

LAME Z90 - ENSEMBLE 2-00514-XXXX-C

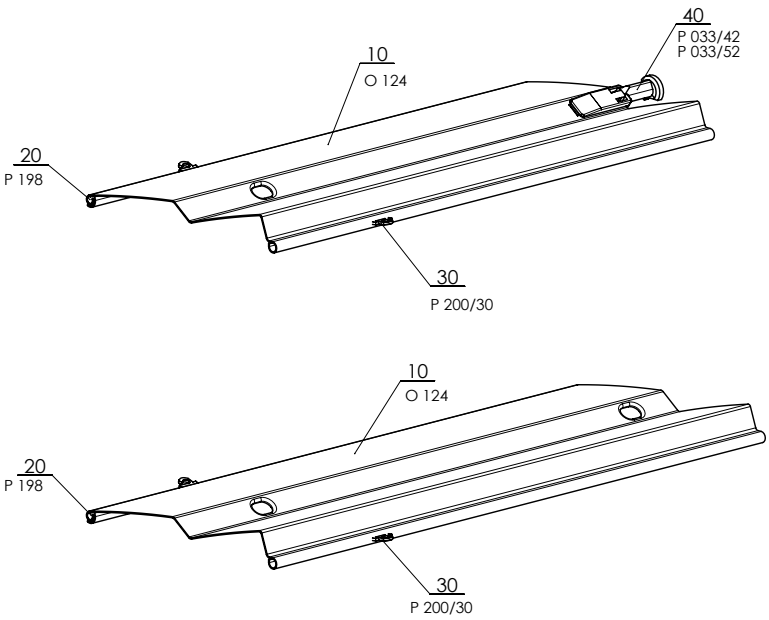

Zetta 90

Position	Désignation de l'article	Nom commerciale	Plan numéro
10	Lame Al	O 124	2-00514-XXXX-C
20	Gomme de lames	P 198	2-00514-XXXX-C
30	Crochet de jonction	P 200/30	2-00514-XXXX-C
40	Embout de lame G+D (plastique)	P 033/42	3-03968-XXXX
40	Ebout de lame G+D (métal)	P 033/52	3-03965-PU19
40	Double face Embout de lame "Z" métal	-	3-04827-PU19

LAME Z90 - ENSEMBLE

Types d´embouts finals de lames pour les stores guidés par coulisses

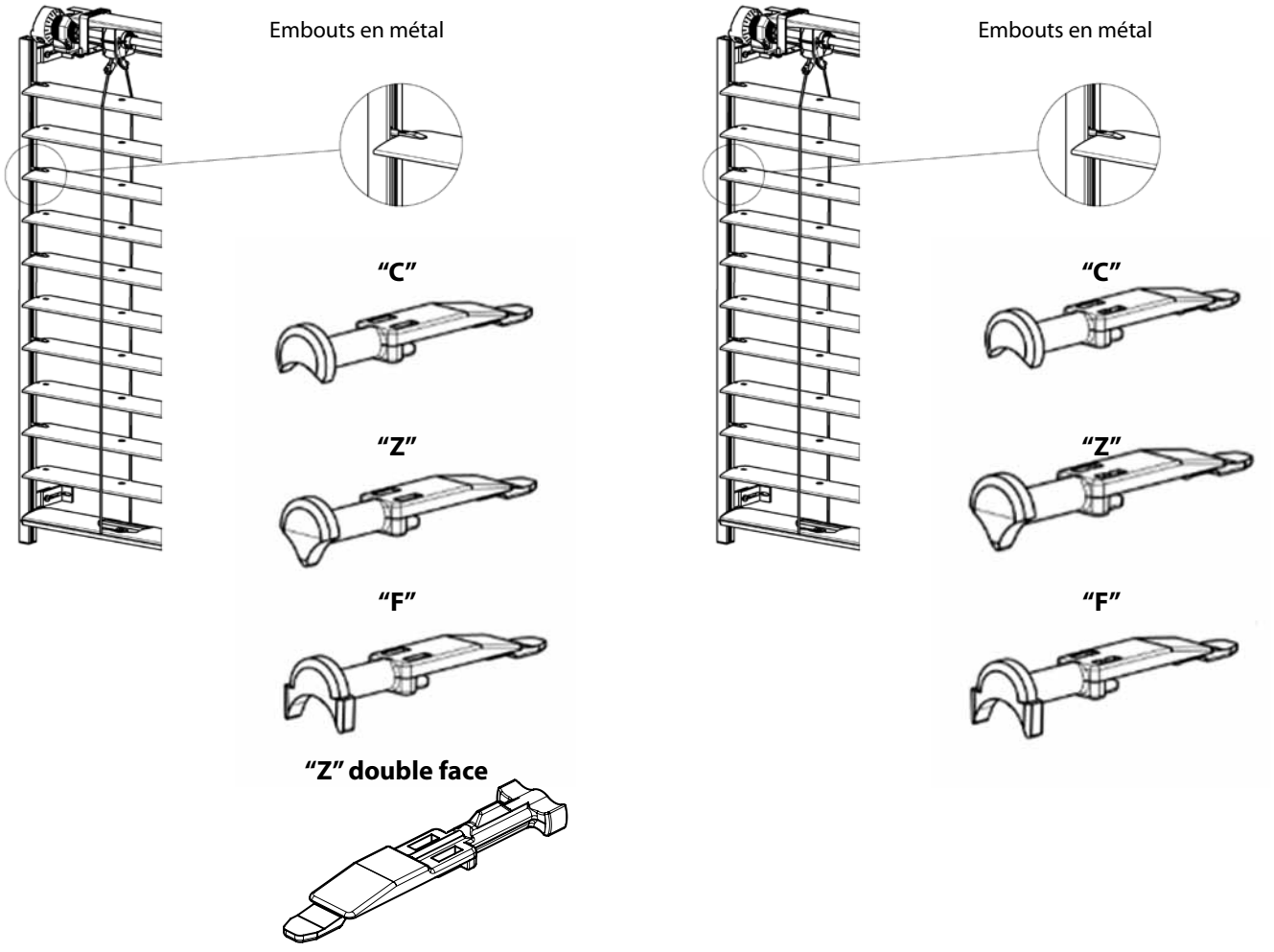

Commande des stores Cetta, Setta, Zetta

Commande - manivelle - (2-00339-0000)

Il y a manoeuvre pour monter et descendre de store même que incliner des lames.
La prolongation du mechanisme de tige a l´intérieur est faite dans l´angle de 45° a 90° a l´aide de la sortie de manivelle et le tige carré ou hexagonal.
Réalisation de tige: blanc, anodisé

Détermination de la longueur de manivelle

La longueur minimale de la manivelle est de 450 mm.

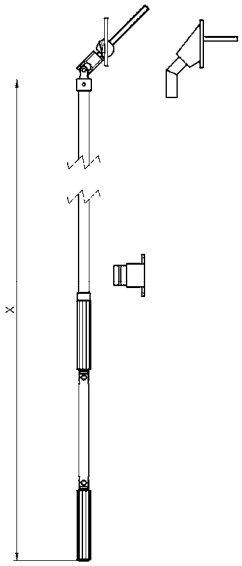

x – longueur définie de la manivelle de commande

Types de manivelles

Manivelle complète 4 pans 45° P150/21 (32x70)
Manivelle complète 4pans 90° P150/2 (23x85)

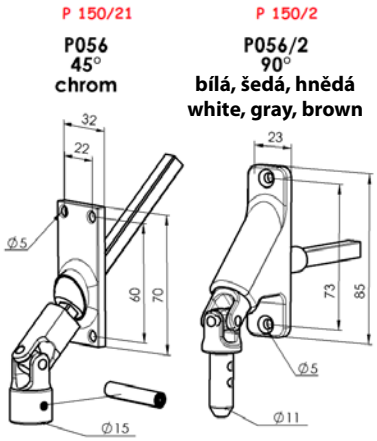

Carré 8 x 8 mm

Manivelle complete 6 pans 90° P150/1 (23x85)
Manivelle complete 6 pans 45° P150/11 (22x85)
Manivelle complete 6 pans 45° petit P150/12 (17x73)

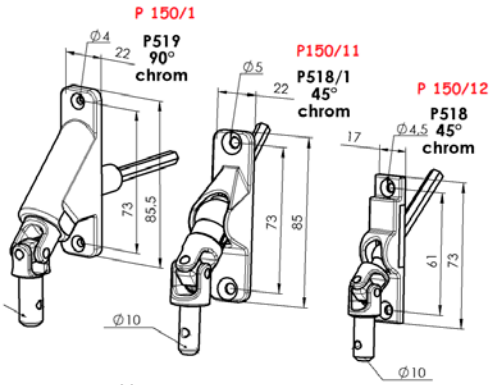

Hexagone 6 mm

Manivelle à 4 pans 90° décrochable
P150/4 (27x85)

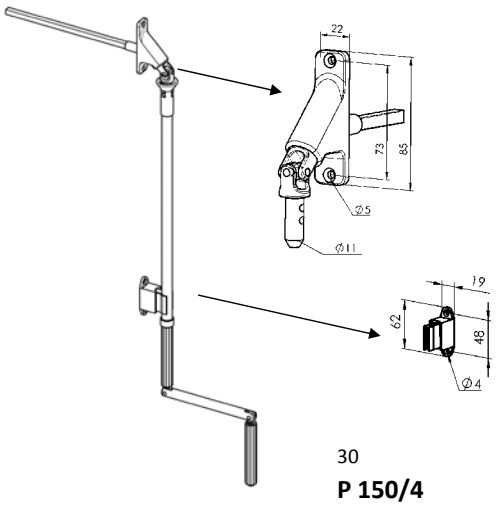

30
P 150/4

Manivelle directe – SANS SORTIE
DE MANIVELLE P150/8

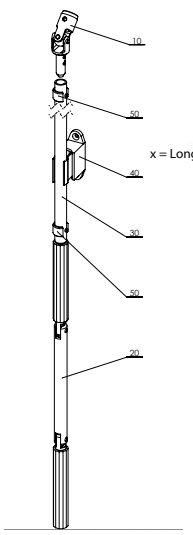

Manivelle à 4 pans aves cardan 90°
P150/3 (23x85)

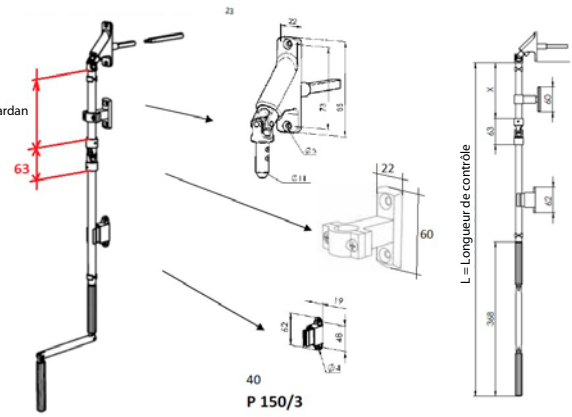

Types de treuils

Treuil avec sortie à 4p.
P 045/5 (6-013232)

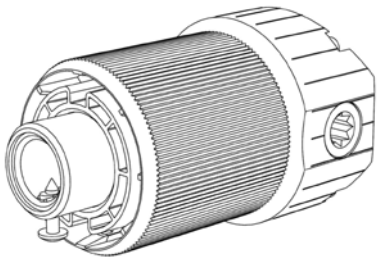

Treuil avec sortie à 6p.
P 045/6 (6-013233)

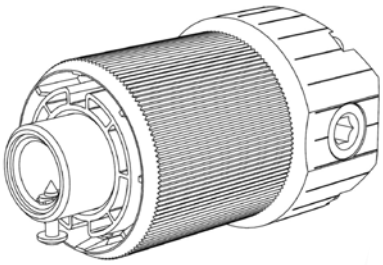

Treuil
P 045/9 6-010260-0000

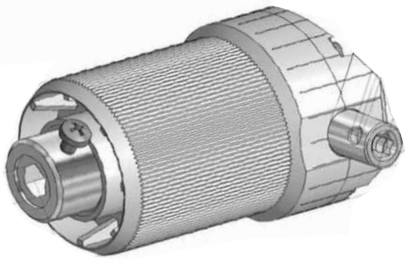

Treuil avec sortie à 6p. prolongé
P045/4 (6-008115)

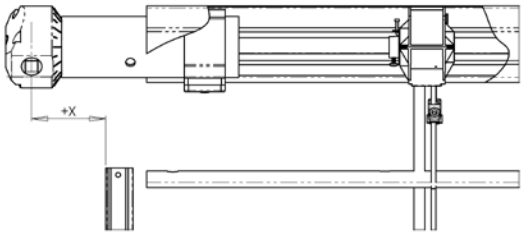

Plastique treuil sortie á 6p. - intérieur
(Cetta 35, Cetta 50)
P 517/2 (6-001250-0002)

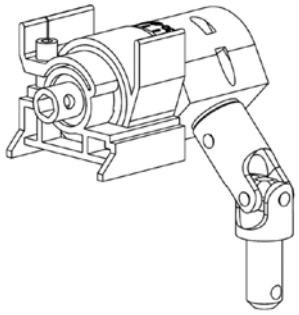

Treuil avec sortie à 6p pour commande par manivelle
(Cetta 35, Cetta 50)
P228 (2-00132)

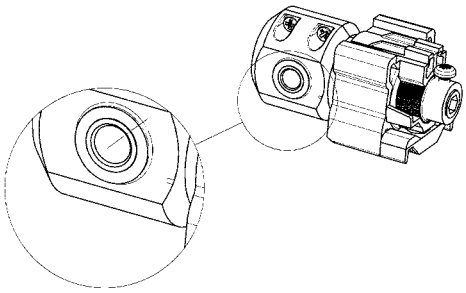

Décalage de treuil

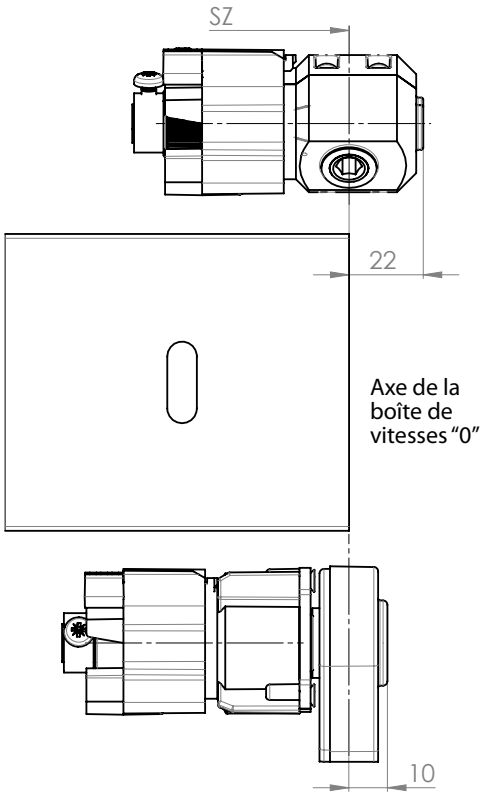

Treuil pour commande par corde
(Cetta 35, Cetta 50)
P227 (2-00133)

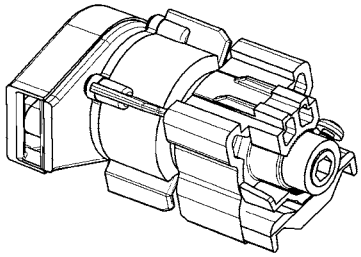

Schéma de déplacement du treuil

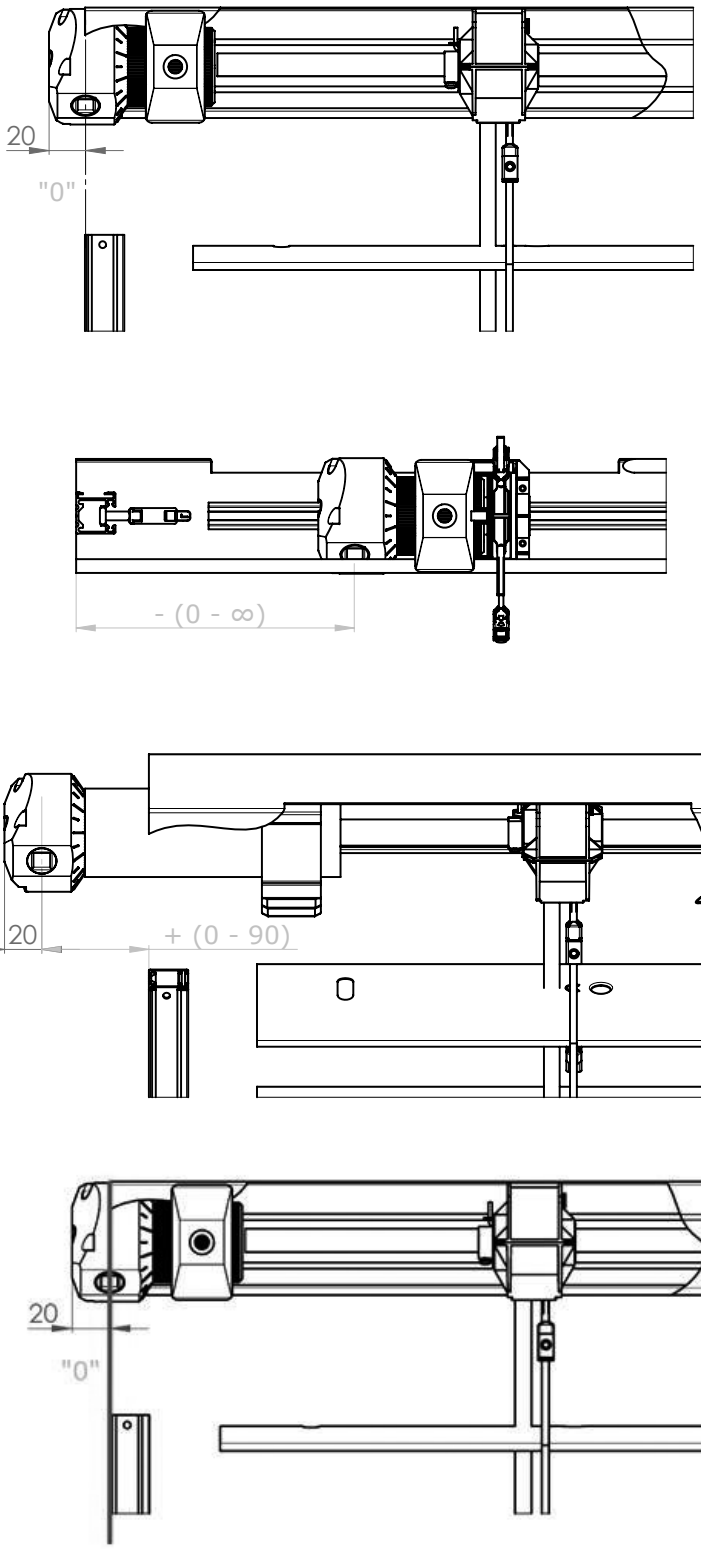

La position du treuil (déplacement possible) du boitier dépend de l´emplacement concret du cadre de la fenêtre, de l´embrasure. La décalage du treuil est la distance de l´axe de boîtier de réduction du bord extérieur de la lame dans le cas de commande par la cable en acier.

Conseils de sécurité :

- Dés que vous atteignez la fin de course, ne bougez plus la manivelle
- Tournez la manivelle dans le sens respectif, de façon proportionnelle et sans la forcer

Commande - moteur

Commande à moteur

La commande à moteur permet de faire monter et descendre le store et de régler les lamelles.
La commande à moteur permet de choisir la commande par le capteur soleil / vent, la télécommande ou l'interrupteur. En fonction des dimensions du store, un moteur peut commander plusieurs stores en même temps. Le moteur est donc placé sur un store du groupe.

Types de moteur

Nom	Nom commerciale - Abbrévation 2	Numéro de commande - Abbrévation 1	longueur de câble
MOTEUR Somfy WT 6Nm à 10m²	P 073/6J	6-002594-0000	0,5
MOTEUR Somfy WT 10 Nm à 16m²	P 073/10J	6-002594-0001	0,5
MOTEUR Somfy WT 18 Nm à 20 m²	P 073/18J	6-002594-0004	0,5
MOTEUR Somfy WT PROTECT 18 Nm à 20 m²	P 073/18JP	6-002594-0018P	0,5
MOTEUR Somfy J4S WT PROTECT 6 Nm à 10m²	P 073/6S	6-020362-0006	0,5
MOTEUR Somfy J4S WT PROTECT 10 Nm à 16m²	P 073/10S	6-020362-0010	0,5
MOTEUR Somfy J4S IO PROTECT 6 Nm à 10m²	P 643/676S	6-019616-0676	0,5
MOTEUR Somfy J4S IO PROTECT 10 Nm à 16 m²	P 643/677S	6-019616-0677	0,5
MOTEUR Somfy IO PROTECT 18 Nm à 20 m²	P 643/681	6-016065-0681	0,5
MOTEUR Geiger 6 Nm à 13 m²	P 093/2	3-01170-3153	0,9
MOTEUR Geiger 10 Nm à 21 m²	P 093/3	6-006880-0002	0,9
MOTEUR Geiger 20 Nm à 28 m²	P 093/6	6-006880-0006	0,9
Câble moteur Geiger; l= 900mm	P 094	6-006880-0003	0,9
MOTEUR Geiger AIR 6 Nm à 7 m²	PR0879/6	6-014807-0006	0,9
MOTEUR Geiger AIR 10 Nm à 13 m²	PR0879/10	6-014807-0010	0,9
MOTEUR Geiger AIR 20 Nm à 21 m²	PR0879/20	6-014807-0020	0,9
Câble moteur Geiger AIR avec LOXONE chipe	P094/2	6-014819-0000	0,9
MOTEUR Elero 6 Nm à 10 m²	P096soft/06	6-008179-0006	0,8
MOTEUR Elero 9 Nm à 16 m²	P096soft/09	6-008179-0009	0,8

ELERO AKKU NOTRAFF à 8m² - SET

Nom	Nom commerciale - Abbrévation 2	Numéro de commande - Abbrévation 1
MOTEUR Elero AKKU NOTRAFF 4 Nm à 8 m² (12V)	P 096softDC/04	6-015554-0000
montage moteur 56x58mm		6-012081-0000
Adaptateur		6-001624-0002
Quickconnect, IP65	X.3952701	6-015557-0000
Exit Safe		6-016465-0000

ELERO AKKU NOTRAFF à 16m² - SET

Nom	Nom commerciale - Abbrévation 2	Numéro de commande - Abbrévation 1
MOTEUR Elero AKKU NOTRAFF 10 Nm à 16 m² (12V)	P 096softDC/10	6-015554-0010
montage moteur 56x58mm		6-012081-0000
Adaptateur		6-001624-0002
Quickconnect, IP65	X.3952701	6-015557-0000
modèle de voie d´évacuation 10A		6-017114-0000

Moteurs ISOTRA BASIC + accessoires

Nom	Nom commerciale - Abbrévation 2	Numéro de commande - Abbrévation 1
Moteur ISOTRA BASIC AM55 6 Nm/35*		6-017847-0006
Moteur ISOTRA BASIC AM 55 10Nm/35*		6-017847-0010
Récépteur ISOTRA BASIC Hirschmann plug		6-017848-0000
Télécommande ISOTRA BASIC, 1-chaines AC127-01, blanc		6-017850-0001
Télécommande ISOTRA BASIC, 6-chaines AC127-06, blanc		6-017850-0006
câble de montage ISOTRA BASIC		6-017849-0000
Télécommande ISOTRA BASIC, 1-chaines manuel USB AC127L-01, blanc		6-017916-910
Télécommande ISOTRA BASIC, 6-chaines manuel USB AC127L-06, blanc		6-017917-9010
Capteur de vent solaire - ISOTRA BASIC		6-018212-0000

*Si seul le moteur ISOTRA BASIC AM55 6Nm ou 10Nm est commandé, le moteur sera livré en lot avec le récepteur radio ISOTRA BASIC Hirschmann plug et tous les composants du moteur.

ELERO kit solaire à 8m², kit solaire à 16m²

Nom	Nom commeriale - Abbrévation 2	Numéro de commande - Abbrévation 1
moteur JA04 Soft DC 4Nm à 8m²		6-015554-0000
moteur JA10 Soft DC 10Nm à 16m²		6-015554-0010
récepteur Combio-868 JA DC 10 Nm		6-015555-0000
unité énergétique DC Solar		6-018680-0000
Quickconnect, IP65		6-015557-0000

Commande par moteur

Schéma de branchement de moteur

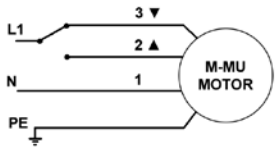

1	2	3	PE
Bleu	Noir	Brun	jaune-Vert

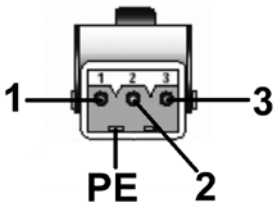

1 - Zéro (N)
2 - Phase (en haut)
3 - Phase (vers le bas)
PE - Sol

Schéma de branchement de moteur RTS / IO

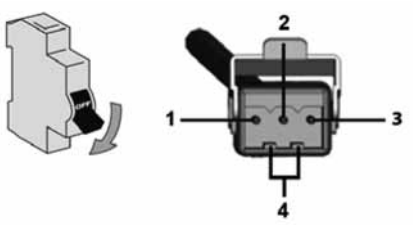

1 - Zéro (N)
2 - Phase (L)
3 - Pas connecté
4 - Sol (PE)

Paramètres	moteur Somfy	Moteur Geiger
Couple	6 - 18 Nm	3 - 20 Nm
Puissance	90 - 210 W	90 - 190 W
Courant	0,41 - 0,7 A	0,4 - 0,85 A
Tension	230 V / 50 Hz	230 V / 50 Hz
Nombre de tours	24 ot./min.	26 ot./min.
Plage de fin de course	73	80
Type de protection de moteur	IP54	IP54
Durée max. de fonctionnement	cca 6 min.	cca 6 min.
Poids	1,35 - 2,41 kg	1,5 - 2,2 kg

Avis important :

- Le montage de l´appareil électrique peut être effectué seulement par des personnes autorisées.
- Ne jamais connecter à un interrupteur plus qu´un moteur. Un interrupteur peut commander plusieurs propulsions seulement dans le cas de commande groupée.

Rem. : Vous trouverez les schémas de branchement détaillés dans les manuels des entreprises Somfy, Geiger, Elero.

Le moment de tournage pour les stores commandés par moteur (Nm)

Largeur store (mm) / **Hauteur store (mm)**	**400**	**1800**	**2400**	**3000**	**3600**	**4200**	**4800**	**5400**	**6600**	**7200**
1000	3	3	3	3	3	3	3	3	3	3
2000	3	3	3	3	6	6	6	6	6	10
3000	3	3	6	6	6	6	10	10	10	20
4000	3	6	6	10	10	10	10	20	20	20

De manière standard, un manchon – mâle STA S3 est placé sur le câble moteur.
Un manchon – femelle STAK 3 est placé sur le câble d'alimentation du store.
Le manchon - femelle STAK 4 est utilisé pour les moteurs SMI et KNX.

Guidage par cable

Types des équerres pour stores guidés par cable
(Cetta 35, Cetta 50, Cetta 65, Cetta 80, Cetta 80-Flexi)

Guide cornier, 25 - 46 mm P 031/6 (2-00822)

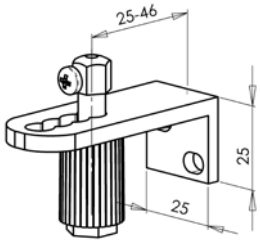

Guide cornier, 39 - 60 mm P 031 (2-00195)

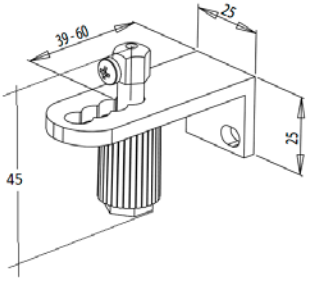

Guide cornier, 49 - 70 mm P 031/1 (2-00137)

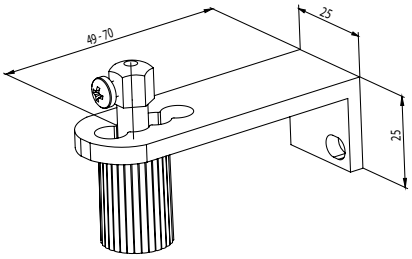

Équerre de cable simple, 20 - 40 mm P032/1 (2-01649)

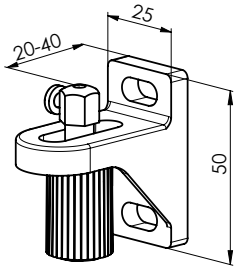

Équerre de cable simple, 30 - 75 mm P032/2 (2-01648)

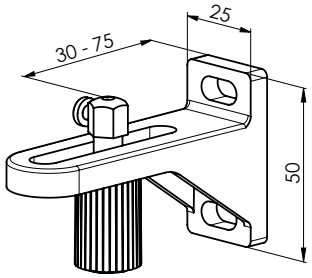

Équerre de cable simple, 70 - 130 mm P032/3 (2-01647)

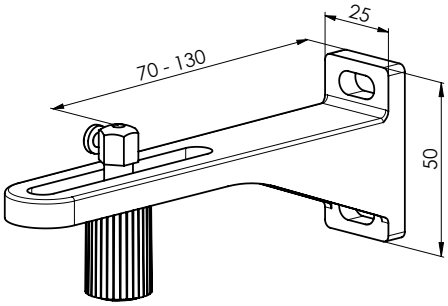

Équerre de cable simple, 90 -165 mm P032/4 (2-01646)

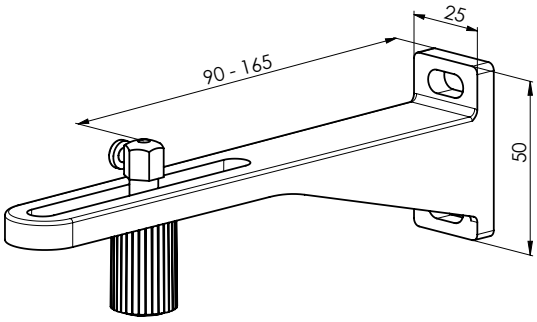

Équerre de cable simple, 120 - 200 mm P032/5 (2-01645)

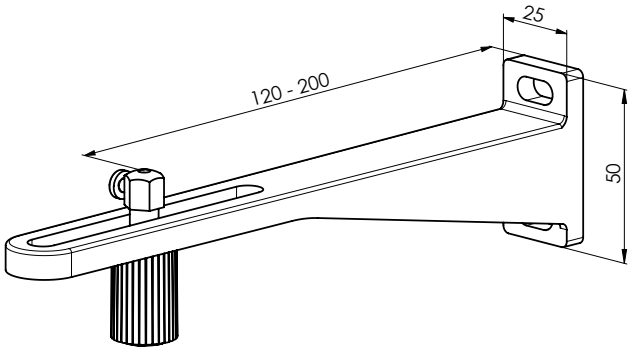

Équerre de cable double, 40 mm P032/6 (2-01654)

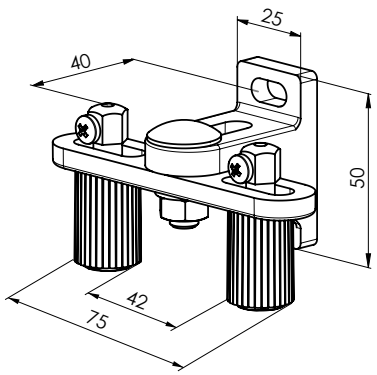

Équerre de cable double, 48 - 75 mm P032/7 (2-01653)

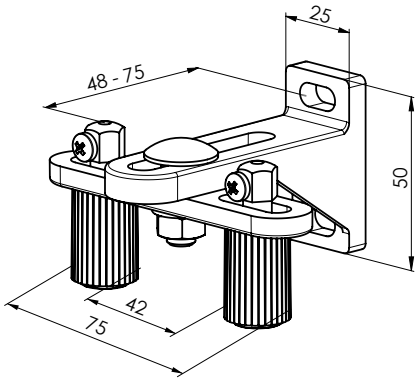

Équerre de cable double, 70 - 130 mm P032/8 (2-01652)

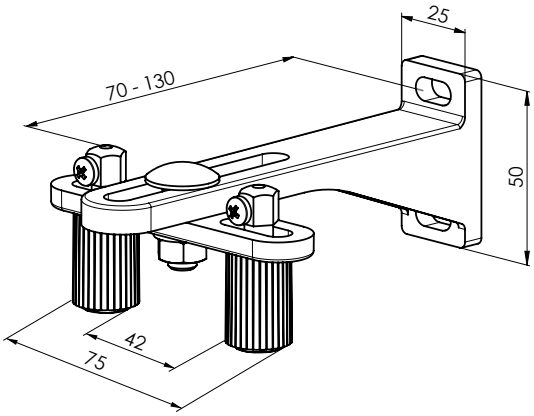

Équerre de cable double, 90 - 165 mm P032/9 (2-01651)

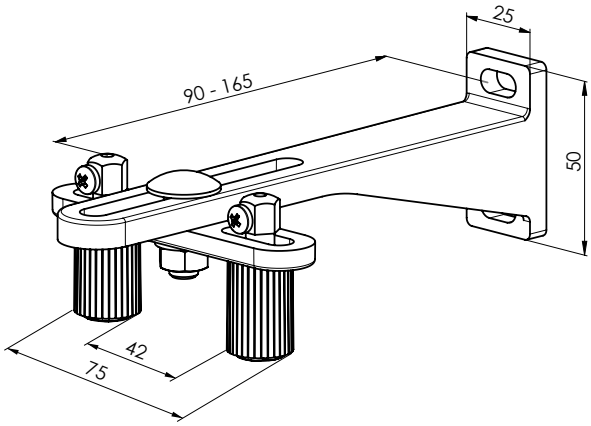

Équerre de cable double, 120 -200 mm P032/10 (2-01650)

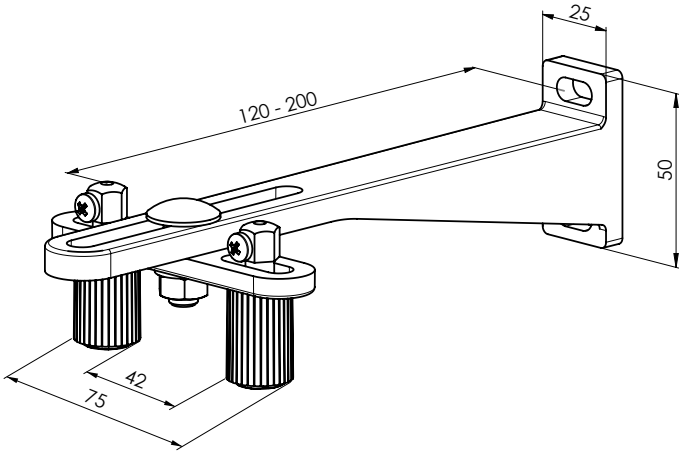

Équerre de cable - fixation au sol P043/1
(6-011032)

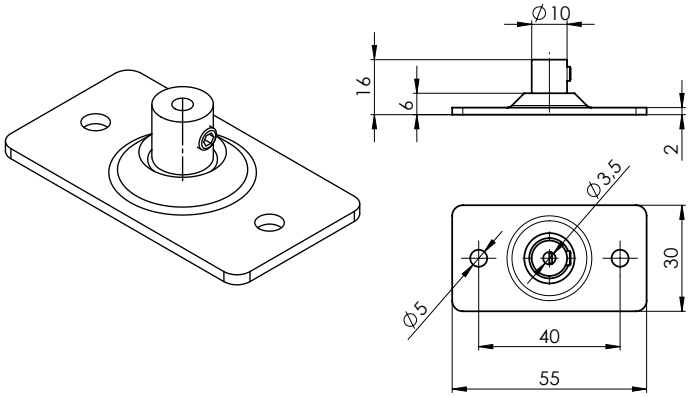

Types de guides corniers	Distance entre cable et cadre de fenêtre (mm)
Guide cornier P031/6	25-46
Guide cornier P031	39-60
Guide cornier P031/1	49-70
Équerre de cable simple P032/1	20-40
Équerre de cable simple P032/2	30-75
Équerre de cable simple P032/3	70-130
Équerre de cable simple P032/4	90-165
Équerre de cable simple P032/5	120-200
Équerre de cable double P032/6	40
Équerre de cable double P032/7	48-75
Équerre de cable double P032/8	70-130
Équerre de cable double P032/9	90-165
Équerre de cable double P032/10	120-200
Guide cornier P031/5	63

Tendeur de câble AF 81 P 044 (6-011063)

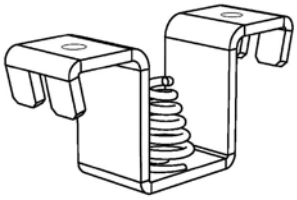

On l'utilise en combinaison avec P 043/1 Équerre de tension. On élimine la dilatation (été/hiver).

Support de câble (2-01515-xxxx-0)

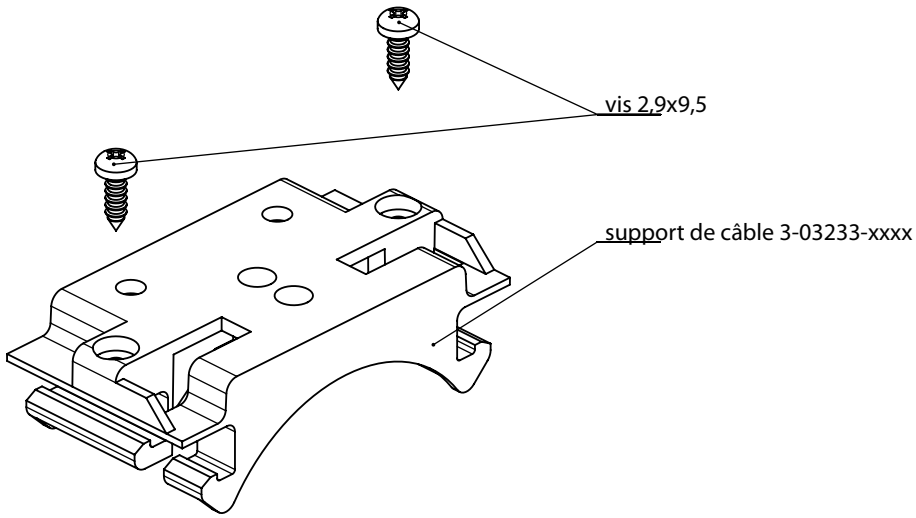

Guidage par câble – possibilités de fixation

Boitier 56 x 58 (Fe), 58 x 60 (Al)

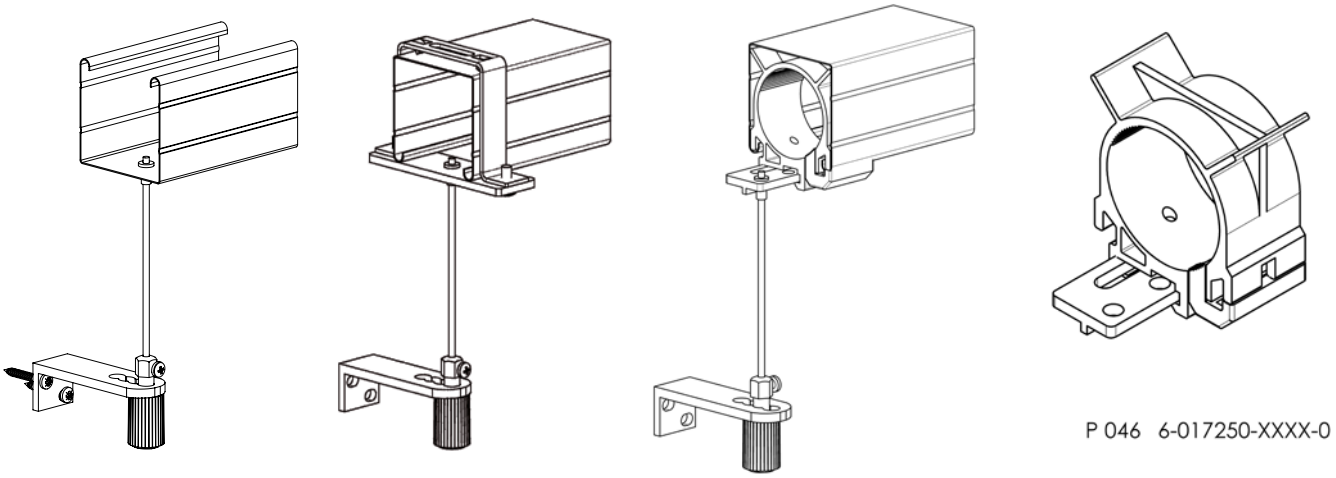

P 046 6-017250-XXXX-0

Remarque : Le boitier inversé est possible seulement pour le boitier Al

Boitier 40x40

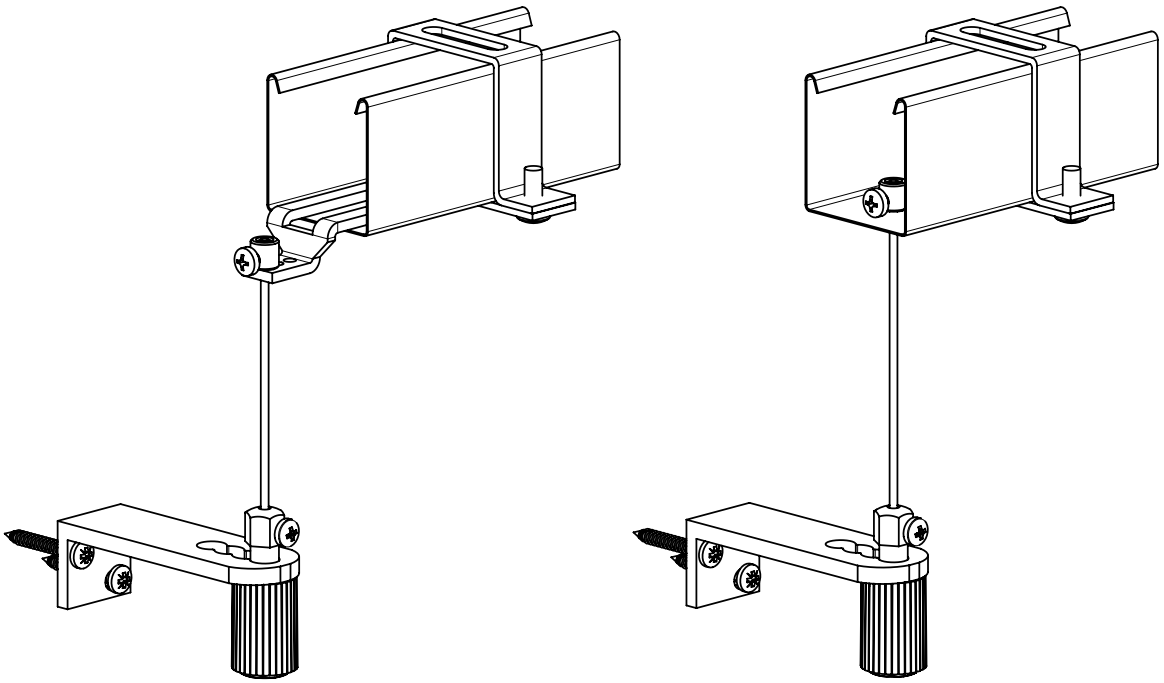

Étrier du boitier Fe P002/7 (2-01128)
(Pour le boitier 56x58)

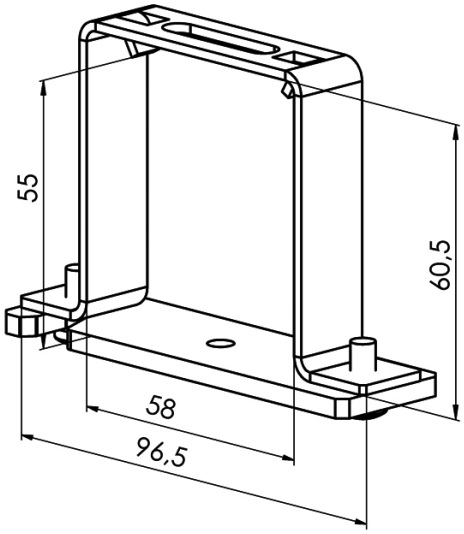

Pour le boitier Al P008/1 (2-01294)
(Pour le boitier 58x60)

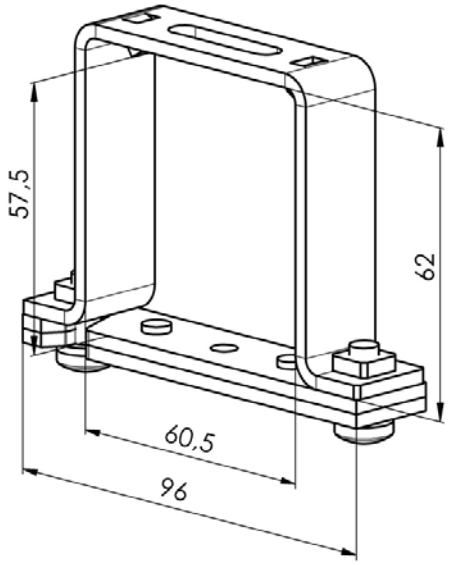

Étrier du boîtier FE pour guidage par cable (2-00685)
(pour boîtier 56x58)

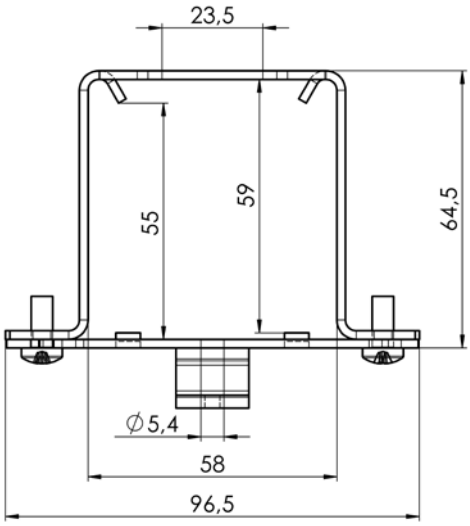

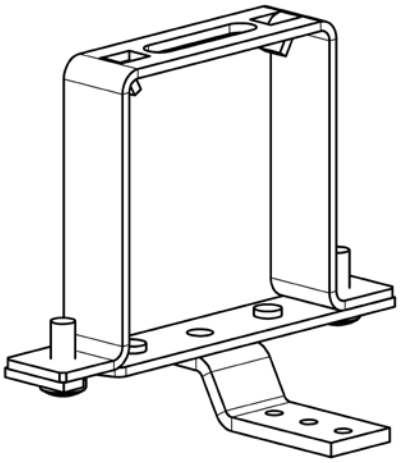

Prolongement de l´étrier P534/1 (7-301796)
pour l'axe (-) négatif (-10 ≥ -32)

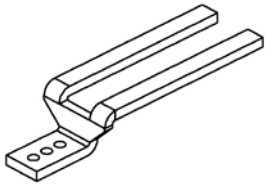

Support de treuil GEIGER avec
revêtement de câble, plastique (6-017250)

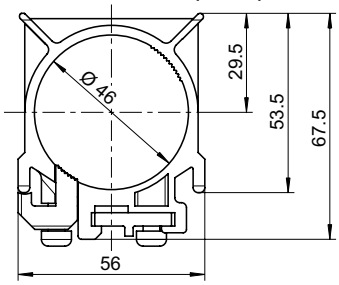

Clamping screw P507 (6-001229)
for wire P 501 (2,2 mm) (C50)





Guidage par coulisses

Coulisses convenables pour: Cetta 60 Flexi, Cetta 65, Cetta 80, Cetta 80-Flexi, Cetta 80-Slim, Zetta 70, Zetta 90, Setta 65, Setta 90

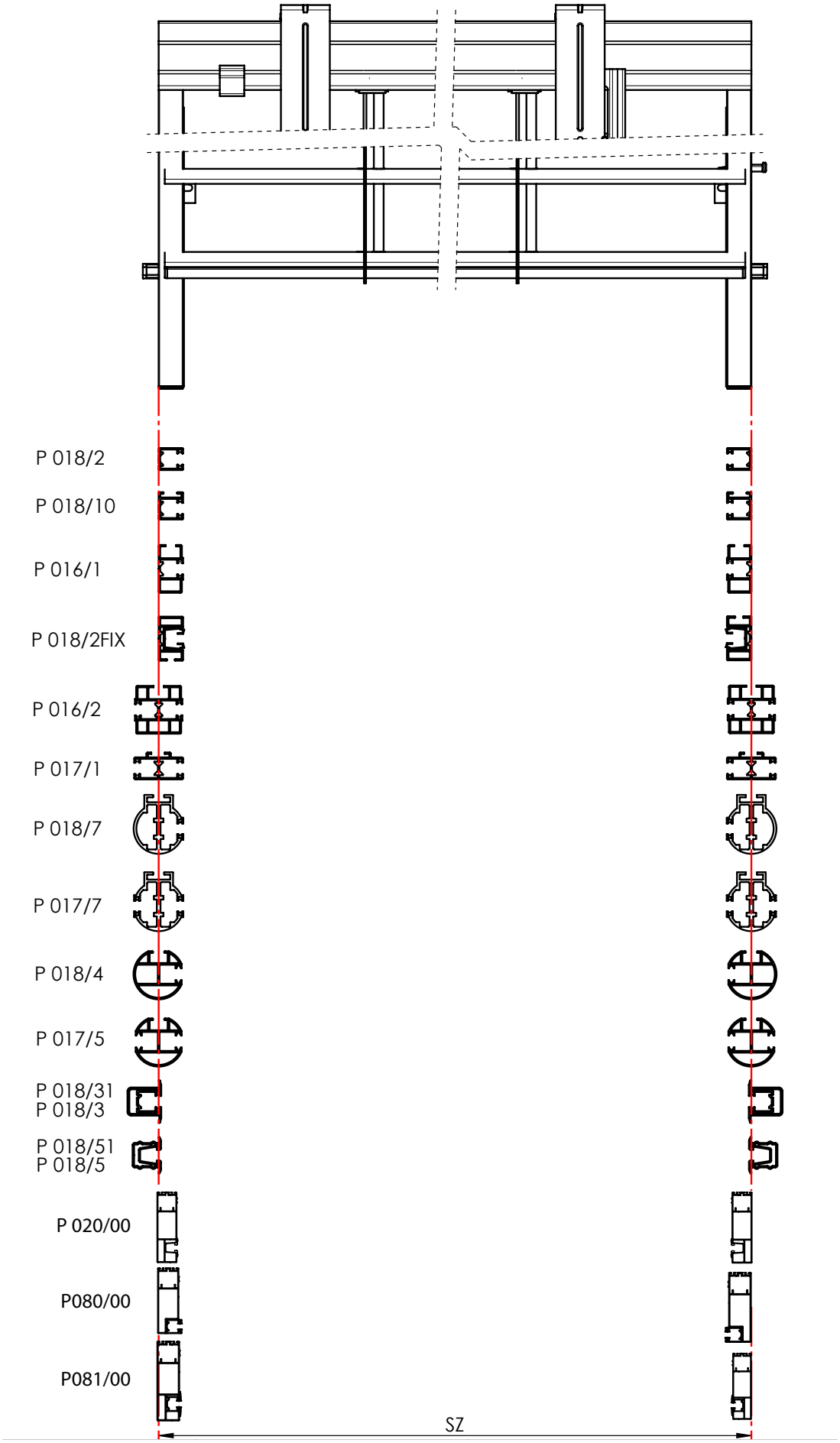

Coulisse simple P 018/2 (7-302122)
Pour le montage dans la niche (sans équerres de coulisses)

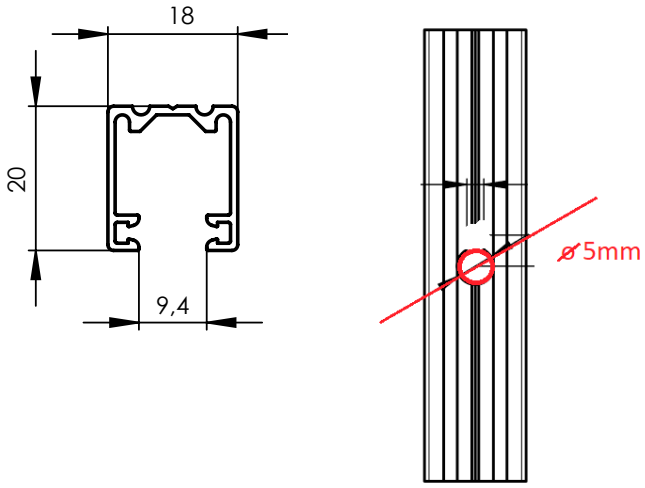

Coulisse simple P 018/10 (7-302363
Pour le montage sur le cadre avec usage des équerres

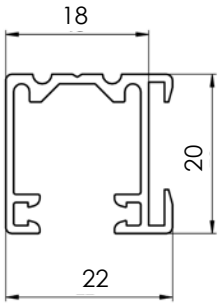

Coulisse autoporteuse P 016/1 (7-302121)

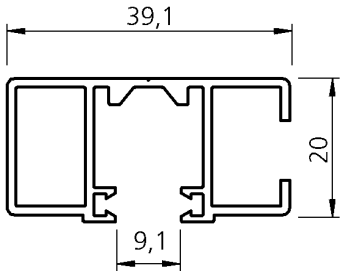

Étrier du boitier P002/42 pour coulisse P016/1

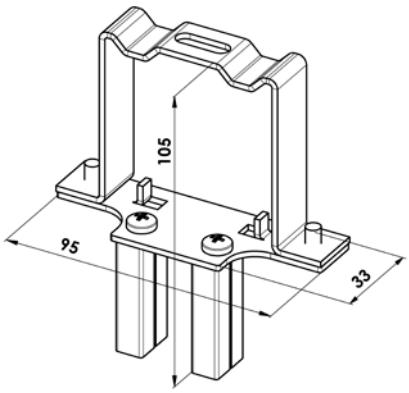

Fermeture P002/41 (2-00588) pour coulisse P016/1 et P016/2

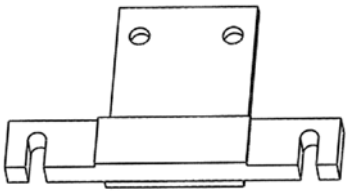

Coulisses double STS P 016/2 (7-303530)

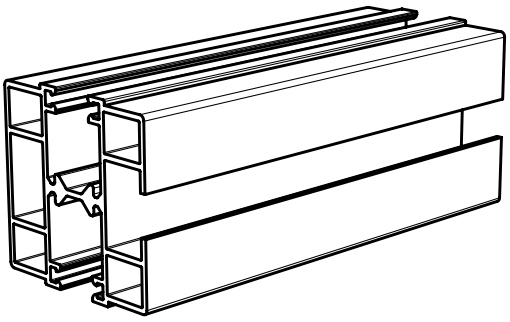

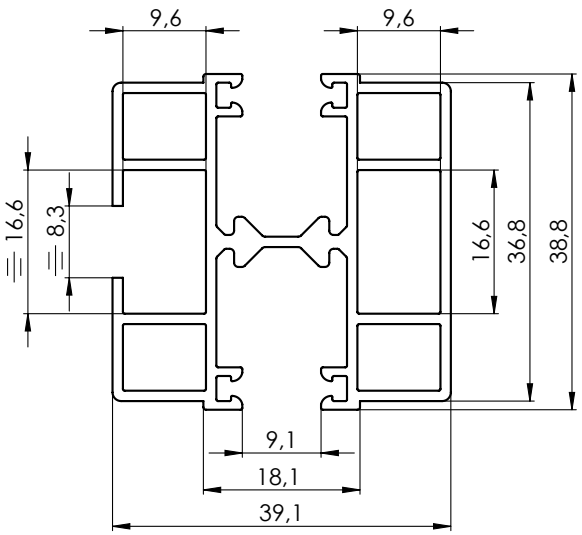

Étrier du boitier (Fe) P 002/14 (2-01684) pour Coulisses double STS P 016/2

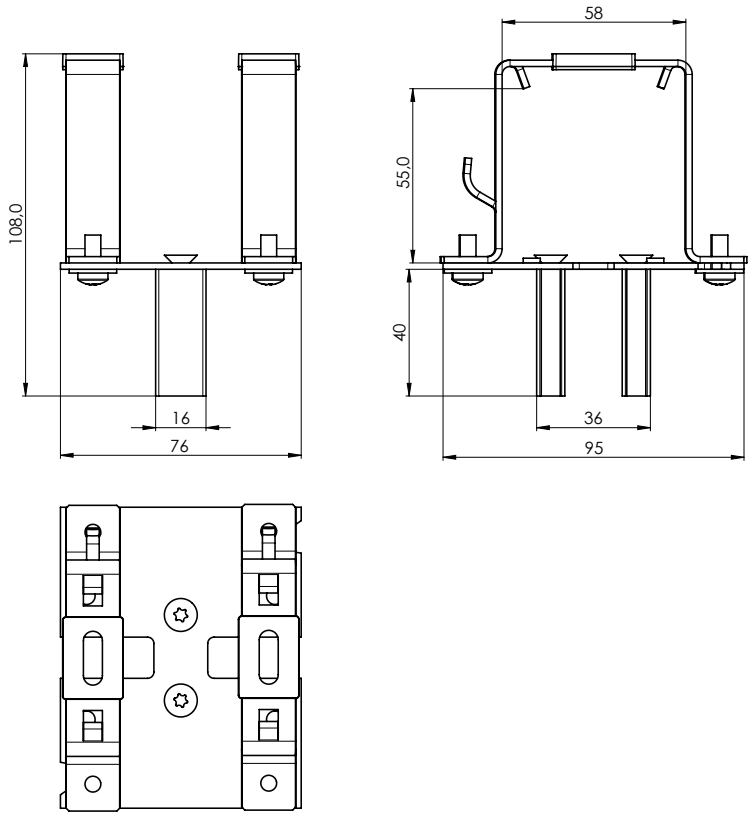

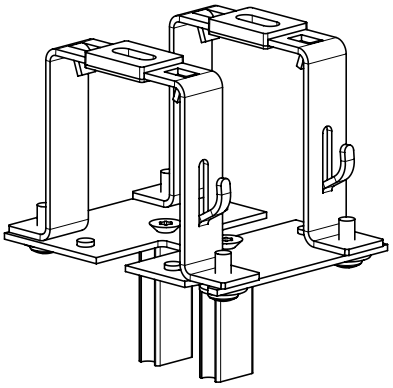

Étrier du boitier (Al) P 002/9 (2-01628) pour Coulisses double STS P 016/2

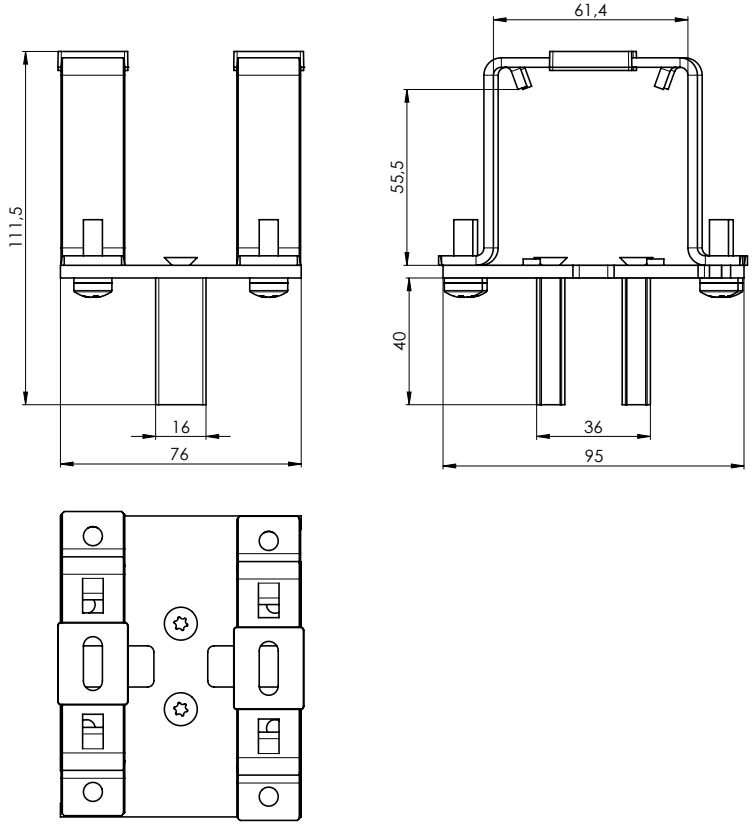

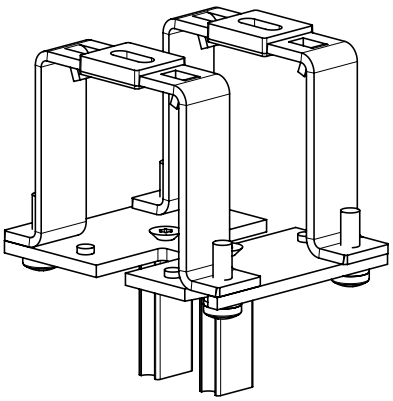

Coulisses double P017/1 (7-302123)
Pour le montage sur le cadre et sur la façade (avec équerres de coulisses)

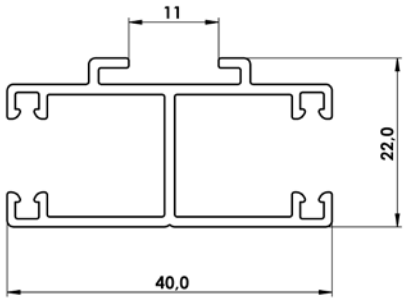

Coulisse ronde simple P 018/4 (6-010533)
Pour le montage sur le cadre et sur la façade (avec équerres de coulisses)

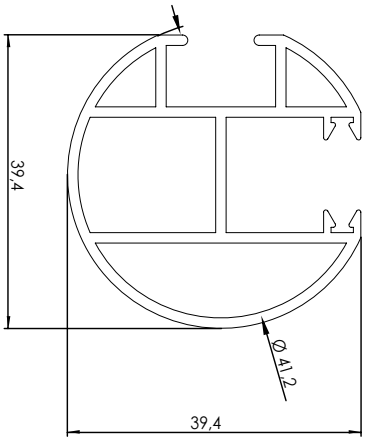

Coulisse ronde double P 017/5 (6-010532)
Pour le montage sur le cadre et sur la façade (avec équerres de coulisses)

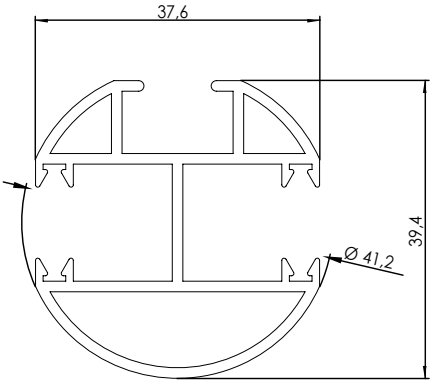

Profil encastré P 018/31 (3-01419-0000) avec l´insertion P 018/3X (7-302234-PU52)

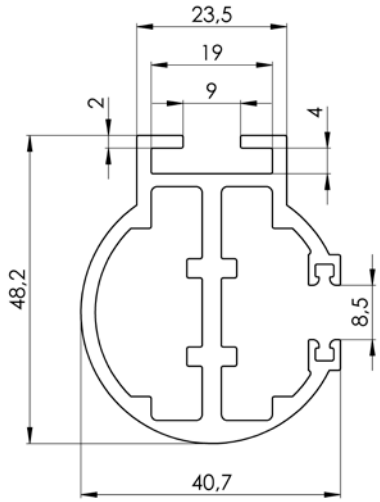

Profil encastré P 018/51 (7-301781, Al) avec l´insertion P 018/5 (7-301782, PVC)

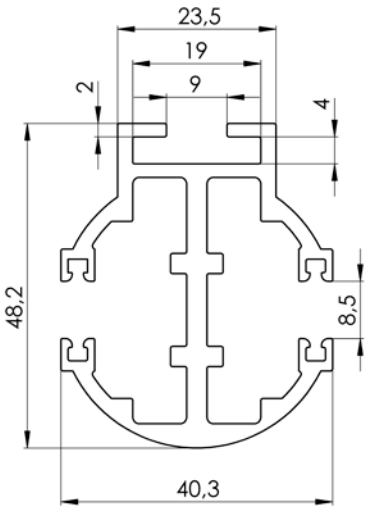

Profil encastré P 018/31 (3-01419-0000) avec l´insertion P 018/3X (7-302234-PU52)

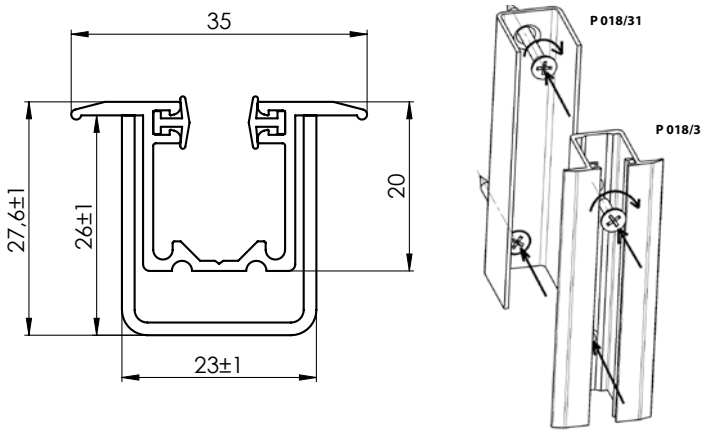

Profil encastré P 018/51 (7-301781, Al) avec l´insertion P 018/5 (7-301782, PVC)

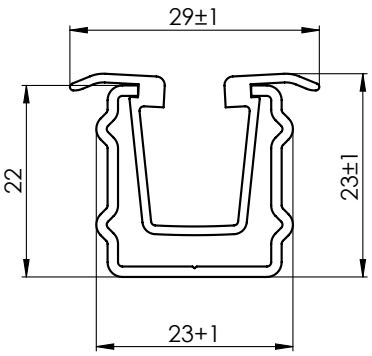

La coulisse encastrée est préparée de deux pieces (300 mm d´un haut de coulisse) et elle est jointe par la gomme pour pouvoir y bien mettre les embouts de coulisses et la bien mettre dans sa couverture. La gomme de coulisse ne fait qu´une seule piece.

P 020/00vrO
P 020/00vrR

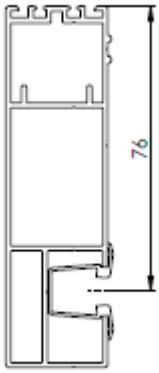

P 080/00vrO
P 080/00vrR

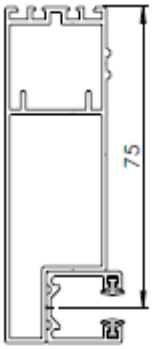

P 081/00vrO
P 081/00vrR

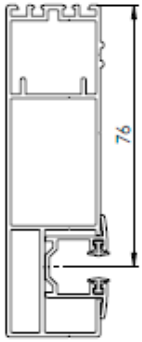

Profils d'élargissement – voir Fiche technique – Stores vénitiens extérieurs - STS
Le rail de guidage P 020/00 est fourni pour des stores d'une hauteur maximale de 4000 mm.

Équerres de coulisses

Pour coulisse P 017/1, P 018/10

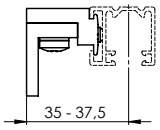

P 021/11

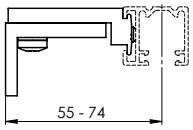

P 021

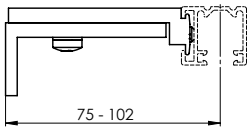

P 021/1

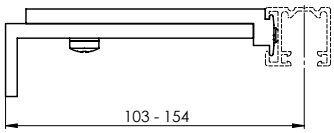

P 021/2

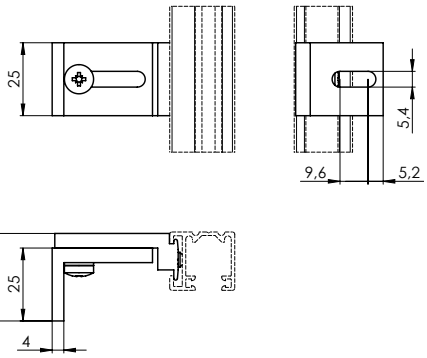

Équerre de coulisse télescopique, P021/3 (2-00401)
pour coulisse P 017/1, P 017/5, P 018/10, P 018/4

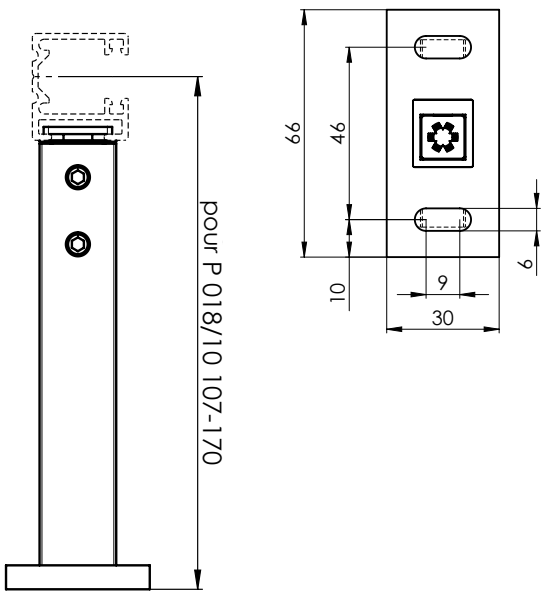

Équerre de coulisse télescopique, P021/4 (2-00402)
pour coulisse P 017/1, P 017/5, P 018/10, P 018/4

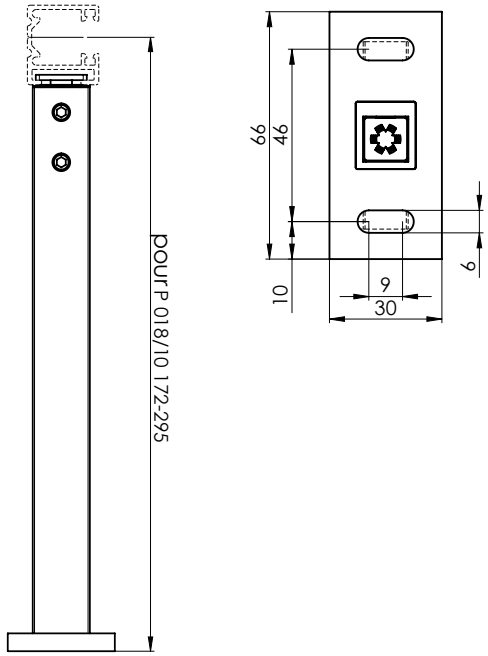

Équerre de coulisse télescopique STS, P021/5 (2-00582)
pour coulisse P 016/1, P 017/1, P 017/5, P 018/10, P 018/4

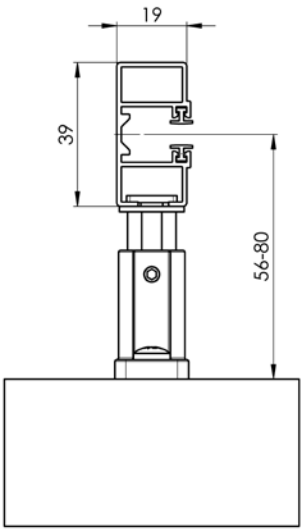

Équerre de coulisse télescopique STS, P021/6 (2-00583)
pour coulisse P 016/1, P 017/1, P 017/5, P 018/10, P 018/4

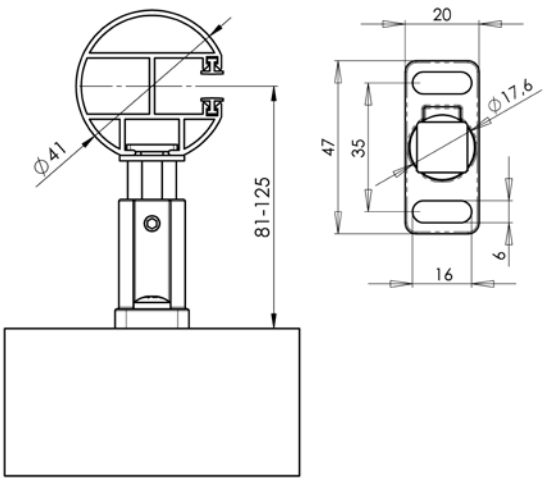

Équerres de coulisses

Equerre de coulisse 055 - 74 mm Zn P021/50 (2-01818-PU11)

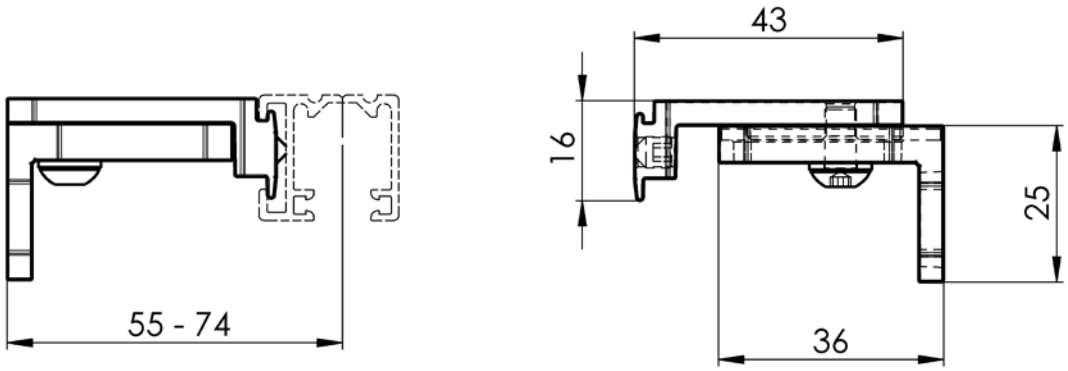

Equerre de coulisse 074 - 105 mm Zn P021/51 (2-01860-PU11)

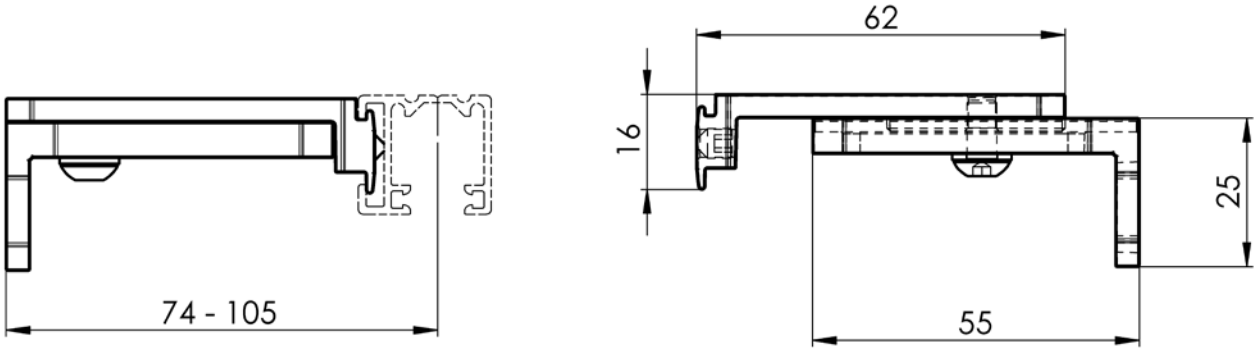

Equerre de coulisse 105 - 155 mm Zn P021/52 (2-01861-PU11)

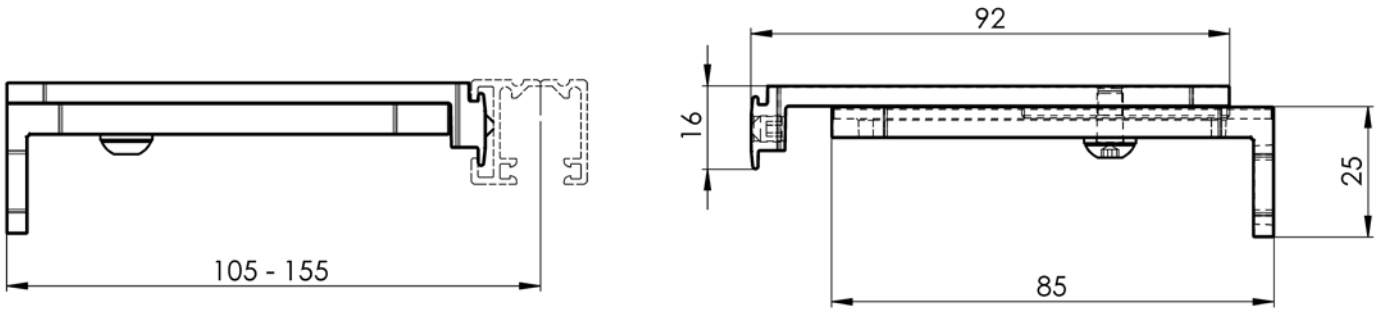

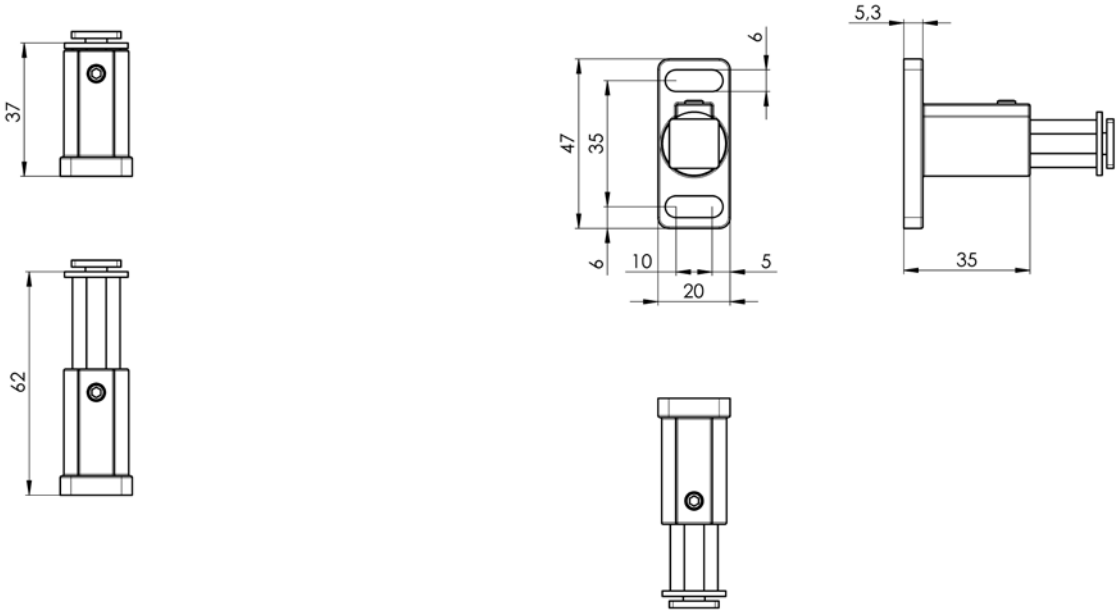

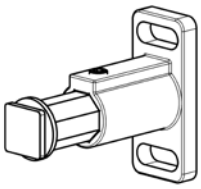

Équerre de coulisse télescopique STS, P021/5

2-00582-XXXX-0

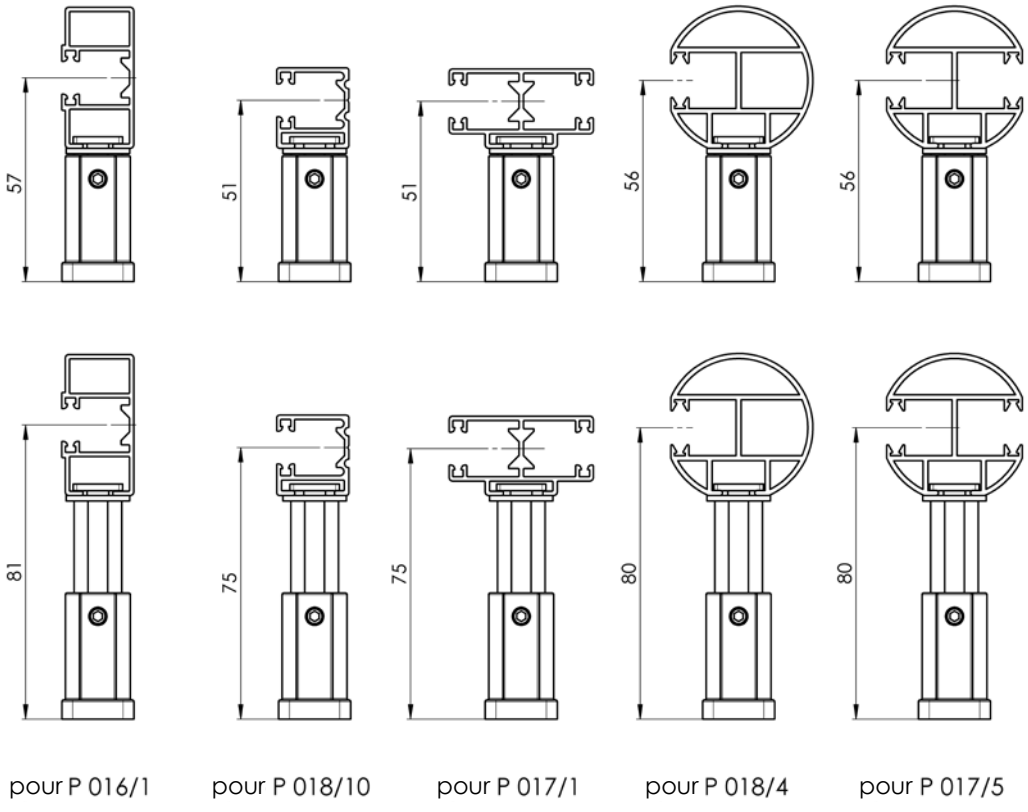

Équerre de coulisse télescopique STS, P021/5

2-00582-XXXX-0

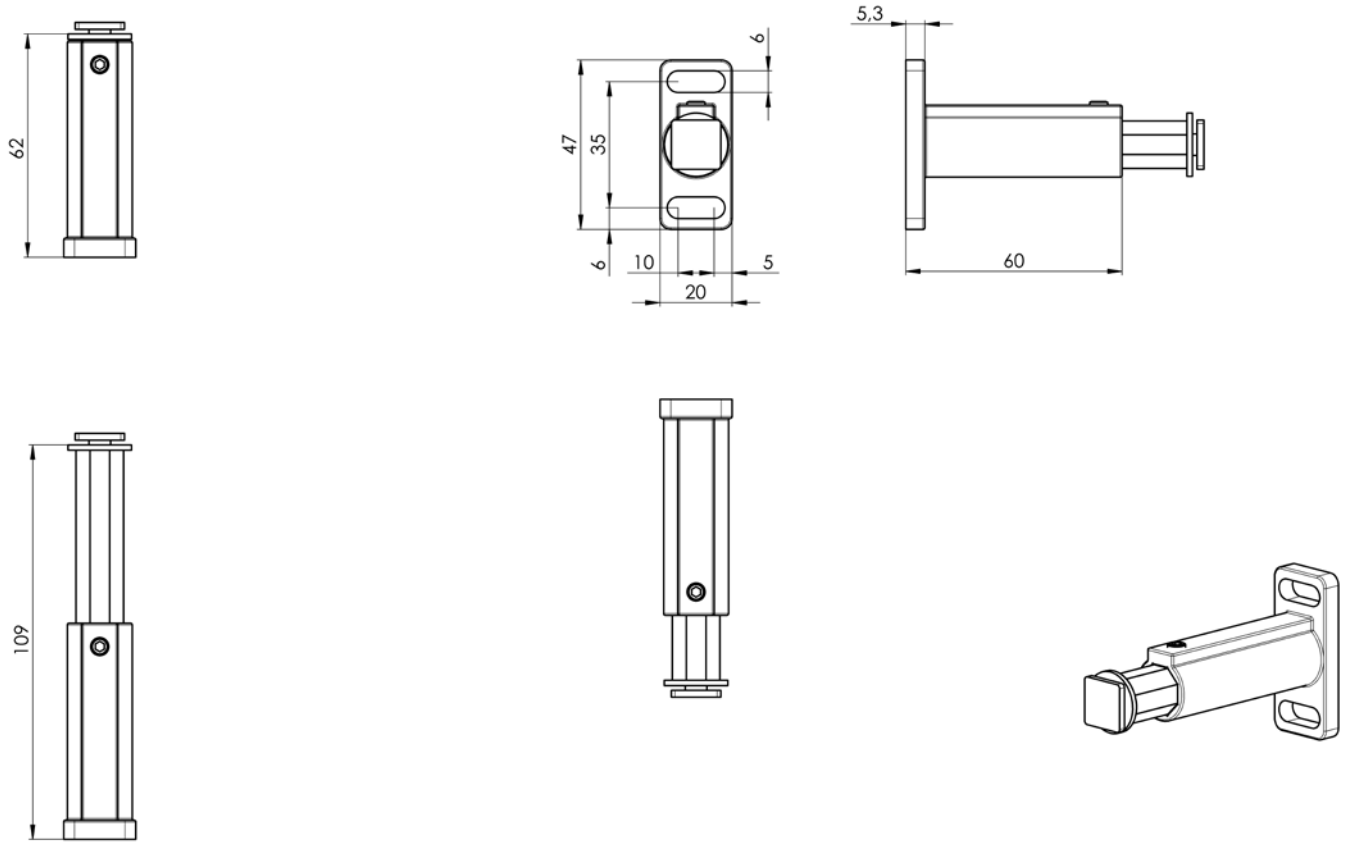

Équerre de coulisse télescopique STS, P021/6 2-00583-XXXX-0

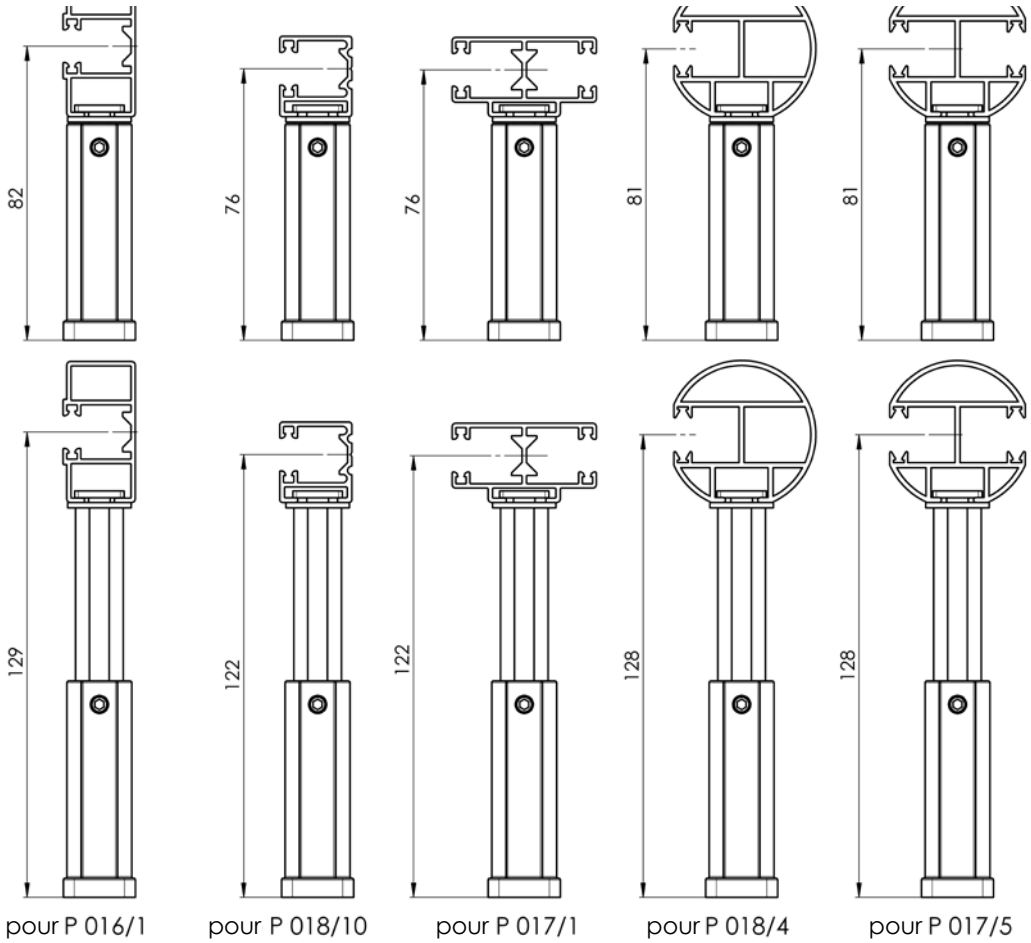

Équerre de coulisse télescopique STS, P021/6 2-00583-XXXX-0

Équerres de coulisses

Équerre de coulisse télescopique, P050/01 (2-01027), P050/02 (2-01028), P050/03 (2-01029) pour coulisse P017/1 a P018/10

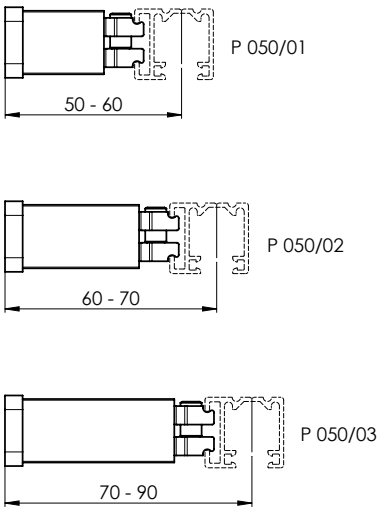

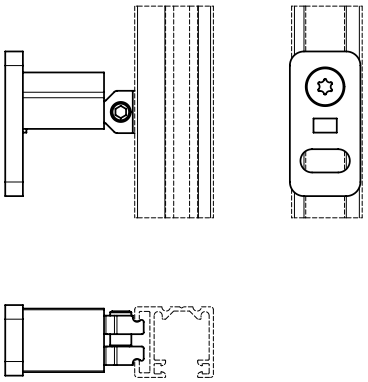

Support d'arrêt de la coulisse

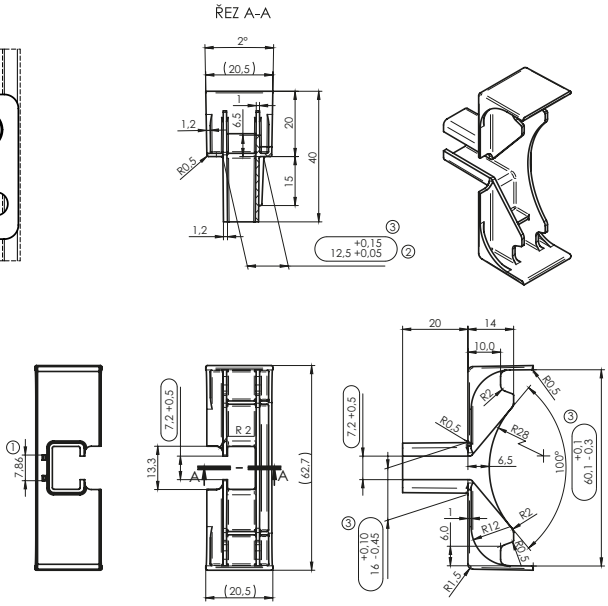

Équerre de coulisse télescopique, P050/04 (2-01030), P050/05 (2-01031), P050/06 (2-01032), P050/07 (2-01033), P050/08 (2-01034), P050/09 (2-01035), P050/10 (2-01036) pour coulisse P017/1 a P018/10

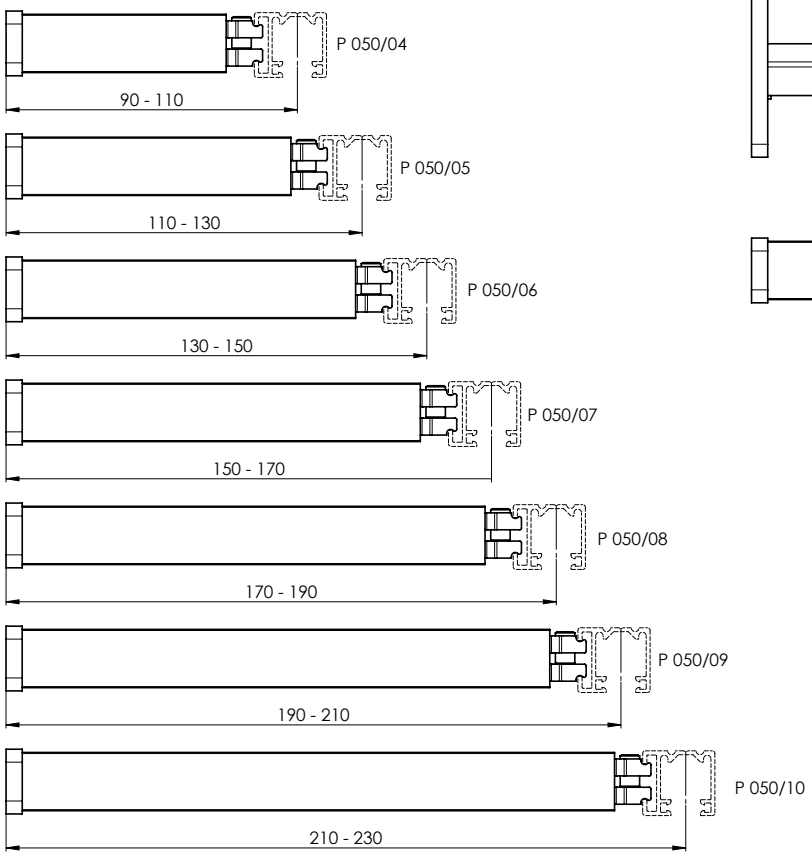

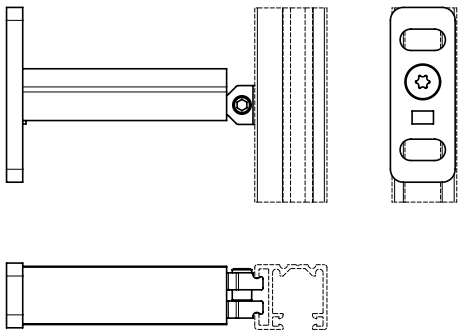

Équerres de coulisses

Supports de rails de guidage pour ensembles de balcon

Support double pour rails de guidage, P050/11 (2-02006), P050/12 (2-02007), pour deux rails de guidage P018/10 montés côte à côte

P050/11

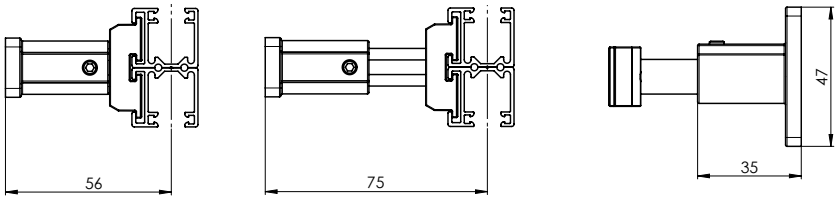

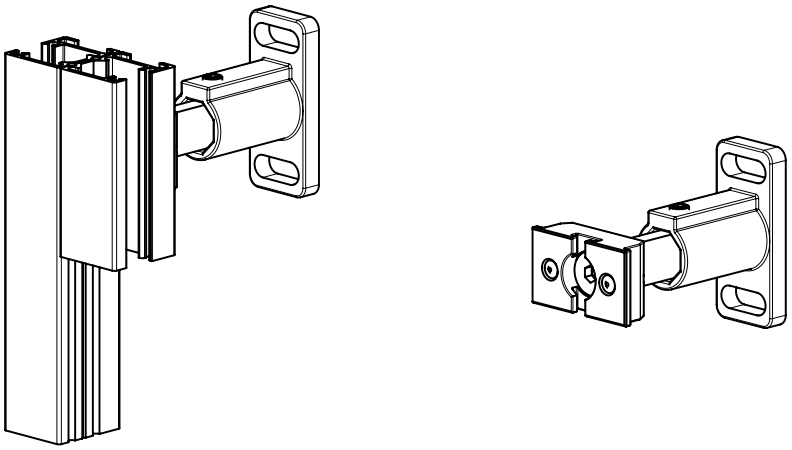

P050/12

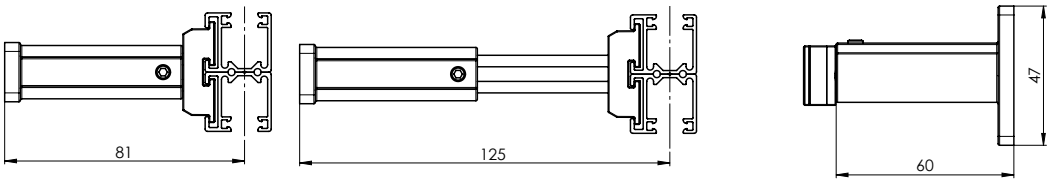

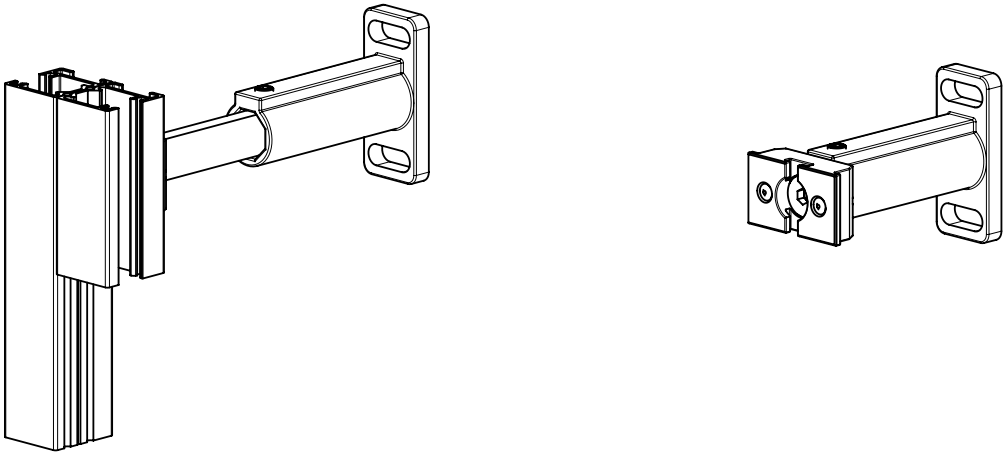

Équerres de coulisses

Tous les types de supports sont identiques pour les deux types de profils carrés.

Profil carré P 100

Pour tous les types de stores, sauf S90, Z90 a C100.

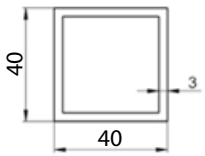

Profil carré P 100/1

Seulement pour S90, Z90 et C100.

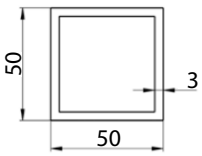

Équerre de coulisse de l´extérieure 70-80 P 098/0 (2-01150-PU11)

Si avancé de l´équerre 70mm, la largeur de store (SZ) est 39mm plus large. Si avancé plus grand d´un mm, la largeur augmente d´un mm aussi.

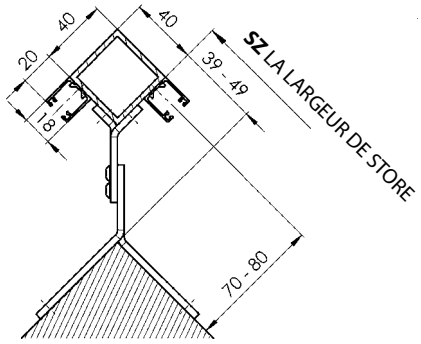

70 --> 39 mm
71 --> 40 mm
72 --> 41 mm
73 --> 42 mm
74 --> 43 mm
75 --> 44 mm
76 --> 45 mm
77 --> 46 mm
78 --> 47 mm
79 --> 48 mm
80 --> 49 mm

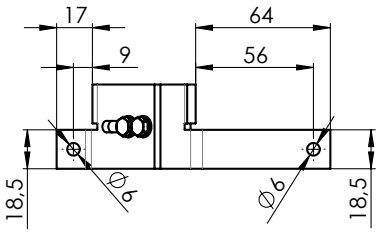

Pour le profil 40x40 mm, la distance minimale entre l'axe du guidage et la surface de fixation est de 70 mm !

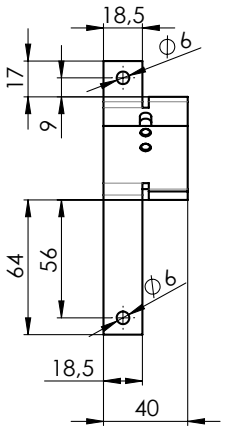

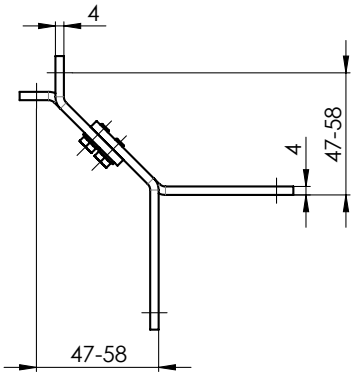

Équerre de coulisse de l´extérieure 80-100 P 098/1 (2-01151-PU11)

Si avancé de l´équerre 80mm, la largeur de store (SZ) est 49mm plus large. Si avancé plus grand d´un mm, la largeur augmente d´un mm aussi.

80 --> 49 mm
81 --> 50 mm
.
.
.
90 --> 59 mm
91 --> 60 mm
.
.
.
99 --> 68 mm
100 --> 69 mm

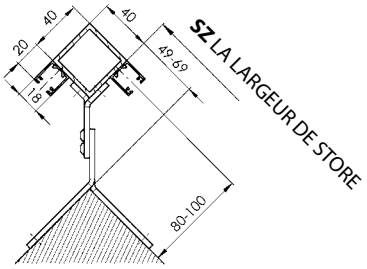

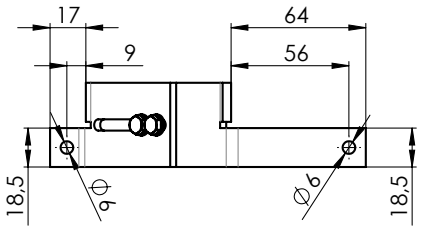

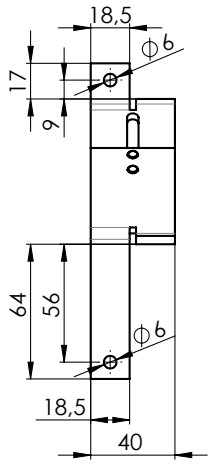

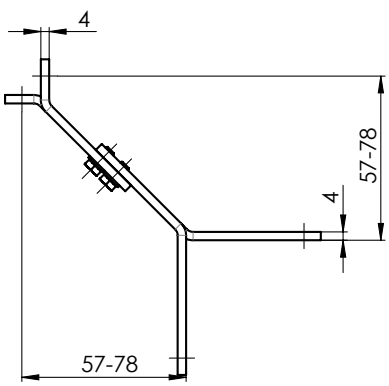

Équerre de coulisse de l´extérieure 100-140 P 098/2 (2-01152-PU11)
Si avancé de l´équerre 100mm, la largeur de store (SZ) est 69mm plus large. Si avancé plus grand d´un mm, la largeur augmente d´un mm aussi.

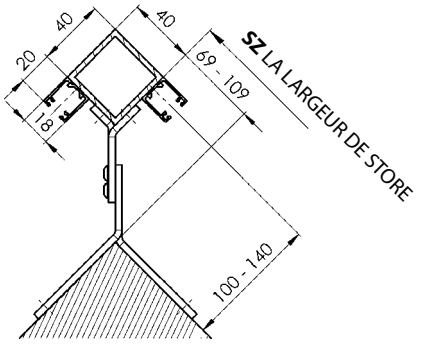

100 --> 69 mm
101 --> 70 mm
.
.
.
120 --> 89 mm
121 --> 90 mm
.
.
.
139 --> 108 mm
140 --> 109 mm

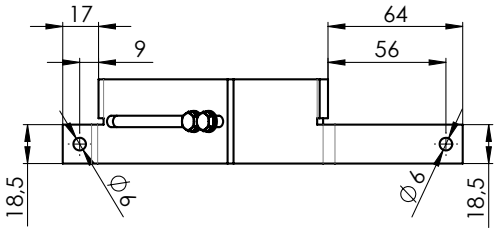

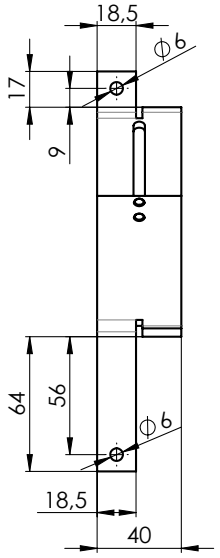

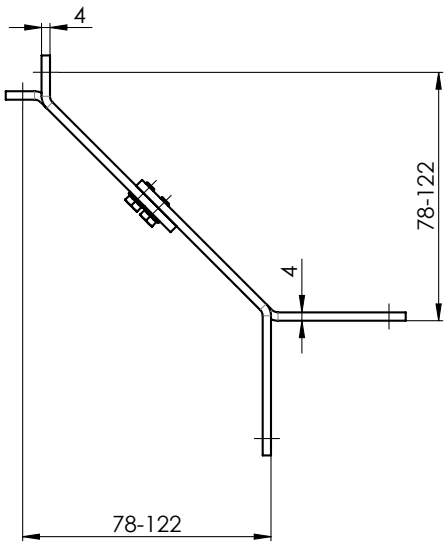

Équerre de coulisse de l´extérieure 68-74 P 098/3 (2-01807-PU11)
Si avance de l´equerre 68mm, la largeur de store (SZ) est 27mm plus large. Si avance plus grand d´un mm, la largeur augmente d´un mm aussi.

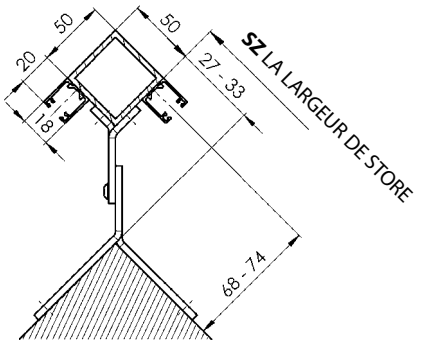

68 --> 27 mm
69 --> 28 mm
70 --> 29 mm
71 --> 30 mm
72 --> 31 mm
73 --> 32 mm
74 --> 33 mm

Équerre de coulisse de l´intérieure 45-58 P 099/0 (2-01154-PU11)

Si avancé de l´équerre 45mm, la largeur de store (SZ) est 76mm moins large. Si avancé plus grand d´un mm, la largeur diminue d´un mm aussi.

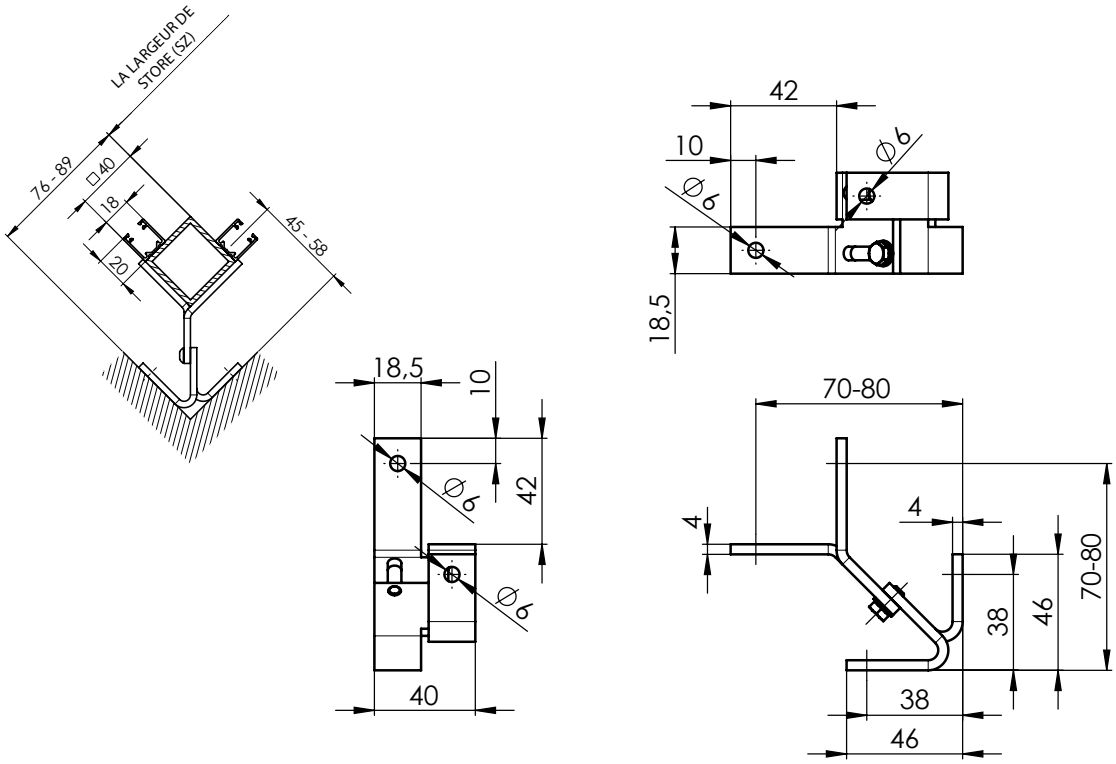

Équerre de coulisse de l´intérieure 58-76 P 099/1 (2-01155-PU11)

Si avancé de l´équerre 58 mm, la largeur de store (SZ) est 87mm moins large. Si avancé plus grand d´un mm, la largeur diminue d´un mm aussi.

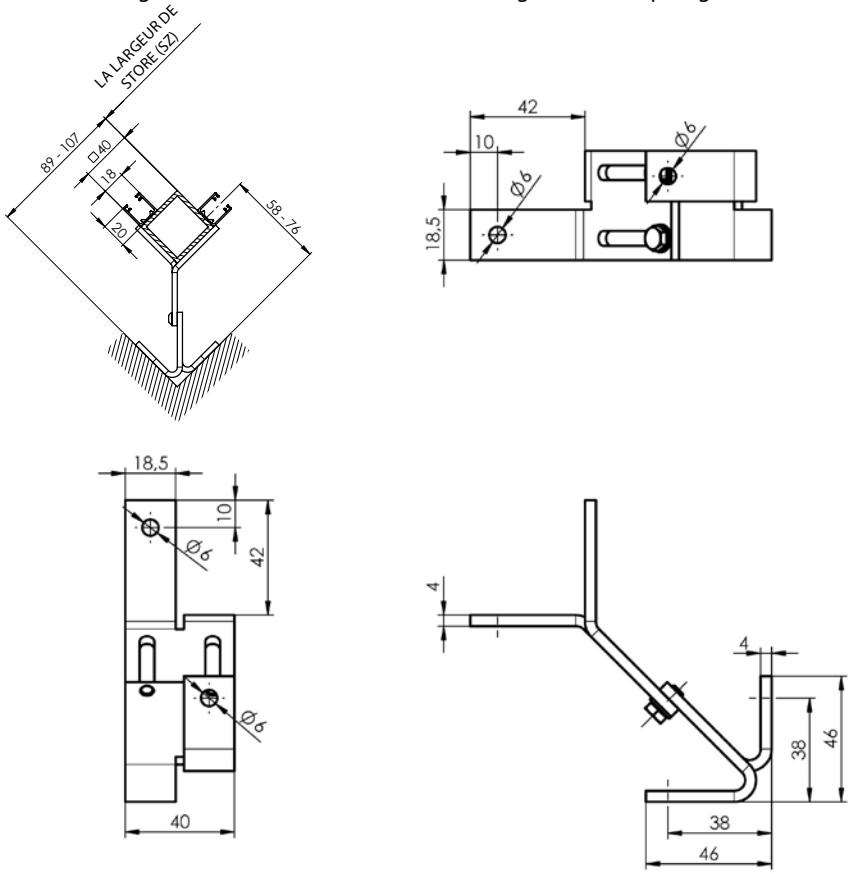

Équerre de coulisse de l´intérieure 76-117 P 099/2 (2-01156-PU11)

Si avancé de l´équerre 76 mm, la largeur de store (SZ) est 107 mm moins large. Si avancé plus grand d´un mm, la largeur diminue d´un mm aussi.

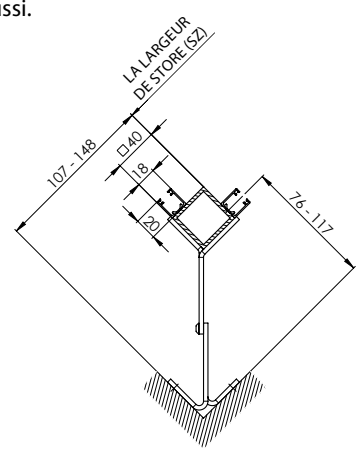

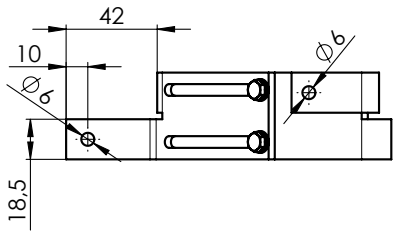

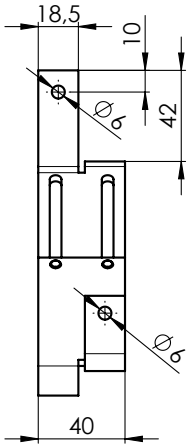

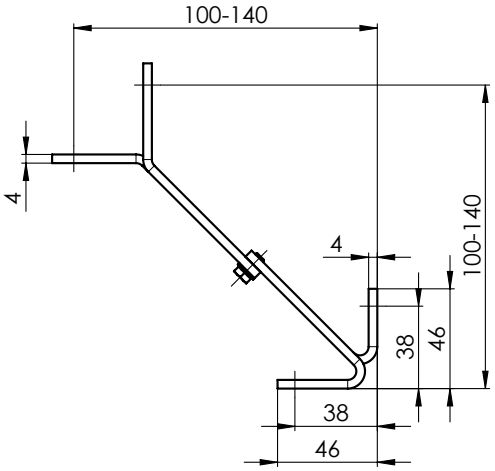

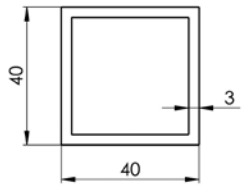

Équerres de coulisses seulement pour S90, Z90 et C100

Équerre de coulisse de l´extérieure 70-80 P098/4 2-01943-PU11

Si avancé de l´équerre 80 mm, la largeur de store (SZ) est 39 mm plus large. Si avancé plus grand d´un mm, la largeur augmente d´un mm aussi.

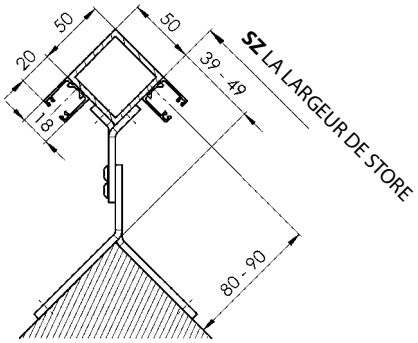

80 --> 39 mm
81 --> 40 mm
82 --> 41 mm
83 --> 42 mm
84 --> 43 mm
85 --> 44 mm
86 --> 45 mm
87 --> 46 mm
88 --> 47 mm
89 --> 48 mm
90 --> 49 mm

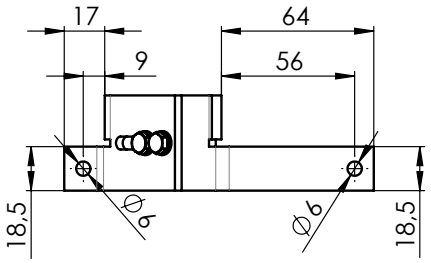

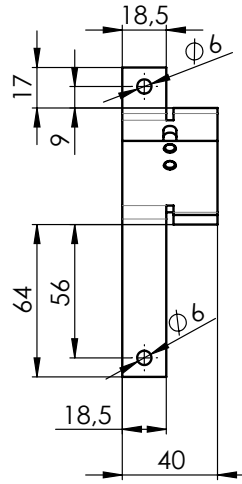

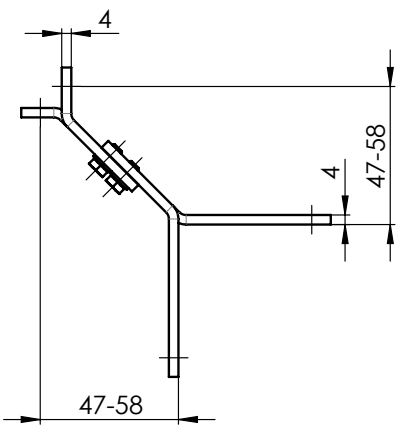

Équerre de coulisse de l´extérieure 80-100 P098/5 2-01944-PU11

Si avancé de l´équerre 90 mm, la largeur de store (SZ) est 49 mm plus large. Si avancé plus grand d´un mm, la largeur augmente d´un mm aussi.

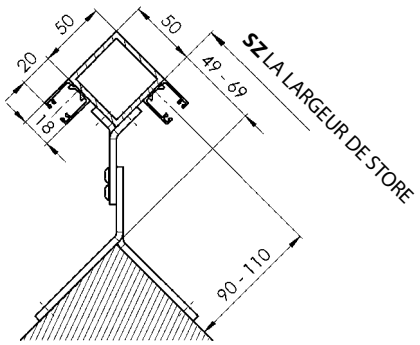

90 --> 49 mm
91 --> 50 mm
.
.
.
100 --> 59 mm
101 --> 60 mm
.
.
.
109 --> 68 mm
110 --> 69 mm

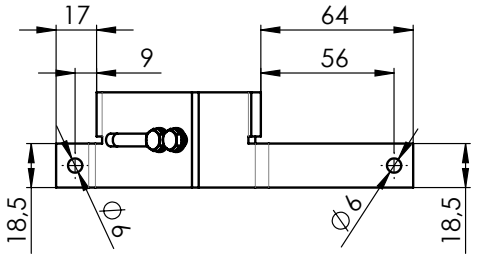

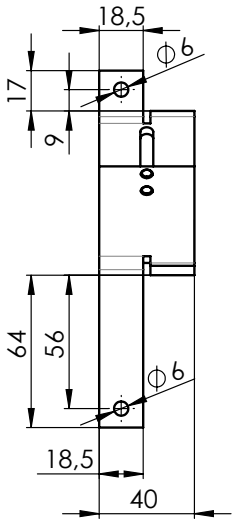

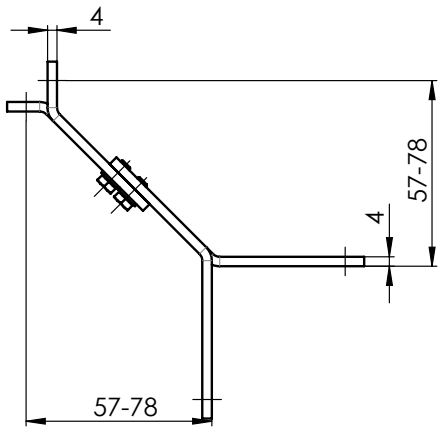

Équerre de coulisse de l´extérieure 100-140 P098/6 2-01945-PU11

Si avancé de l´équerre 110 mm, la largeur de store (SZ) est 69 mm plus large. Si avancé plus grand d´un mm, la largeur augmente d´un mm aussi.

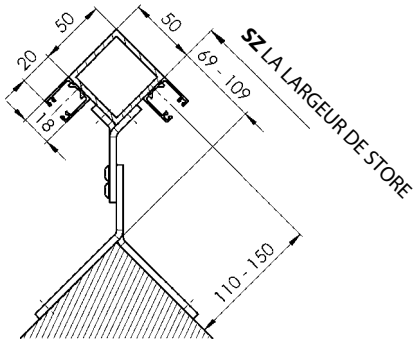

110 --> 69 mm
111 --> 70 mm
.
.
.
130 --> 89 mm
131 --> 90 mm
.
.
.
149 --> 108 mm
150 --> 109 mm

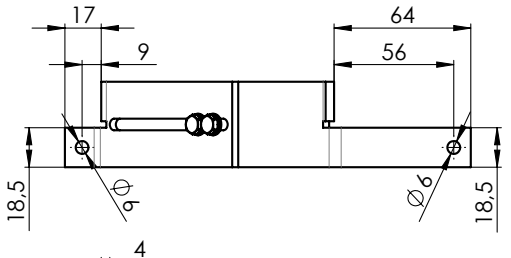

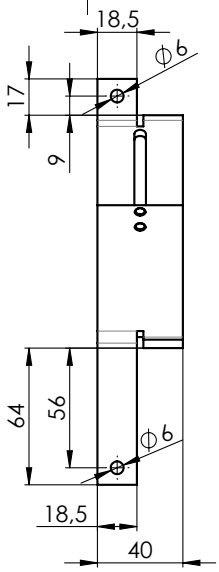

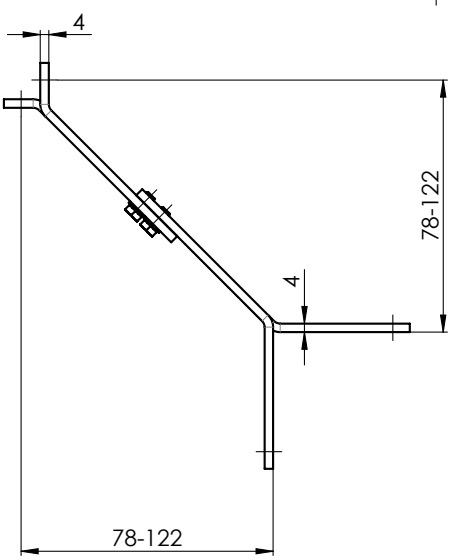

Équerre de coulisse de l´intérieure 45-58 P099/0 2-01154- PU11

Si avancé de l´équerre 45 mm, la largeur de store (SZ) est 86 mm plus étroit. Si avancé plus petit d´un mm, la largeur augmente d´un mm aussi.

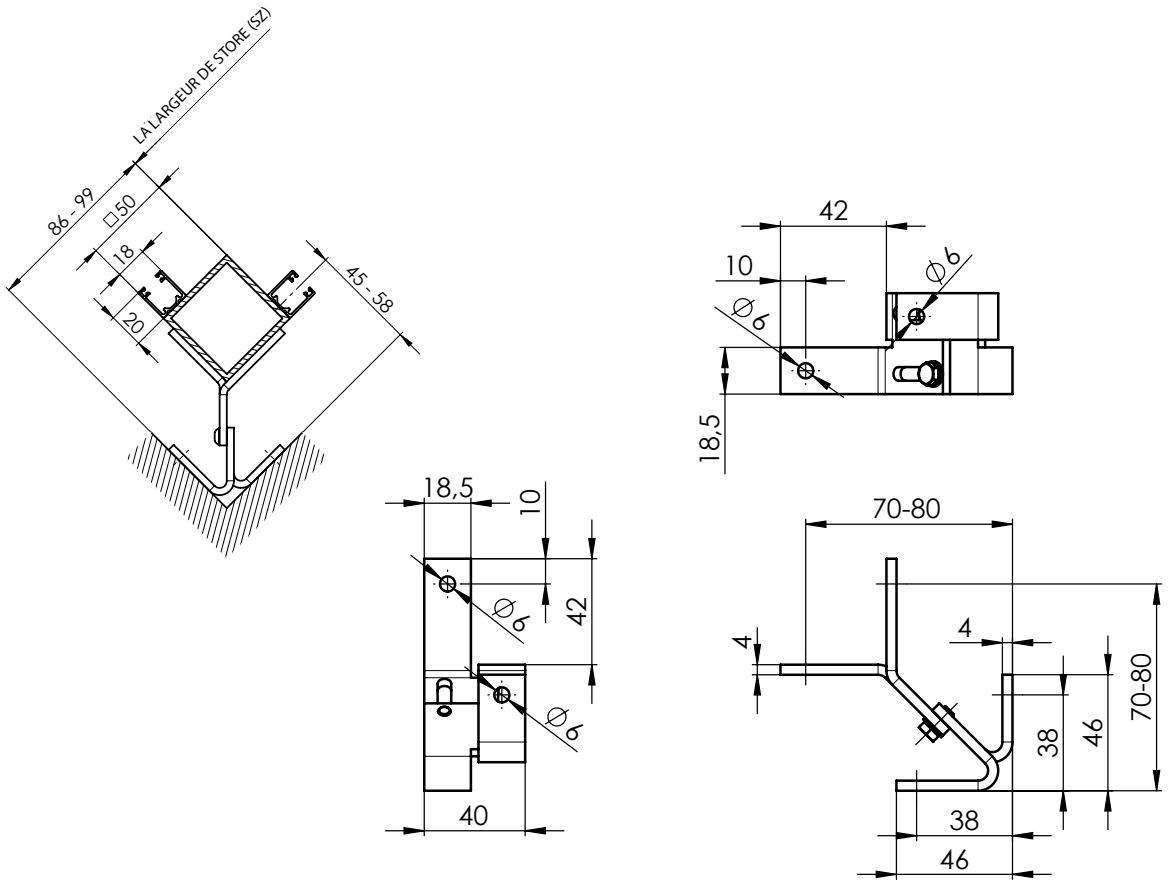

Équerre de coulisse de l´intérieure 58-76 P099/1 2-01155- PU11

Si avancé de l´équerre 58 mm, la largeur de store (SZ) est 99 mm plus étroit. Si avancé plus petit d´un mm, la largeur augmente d´un mm aussi.

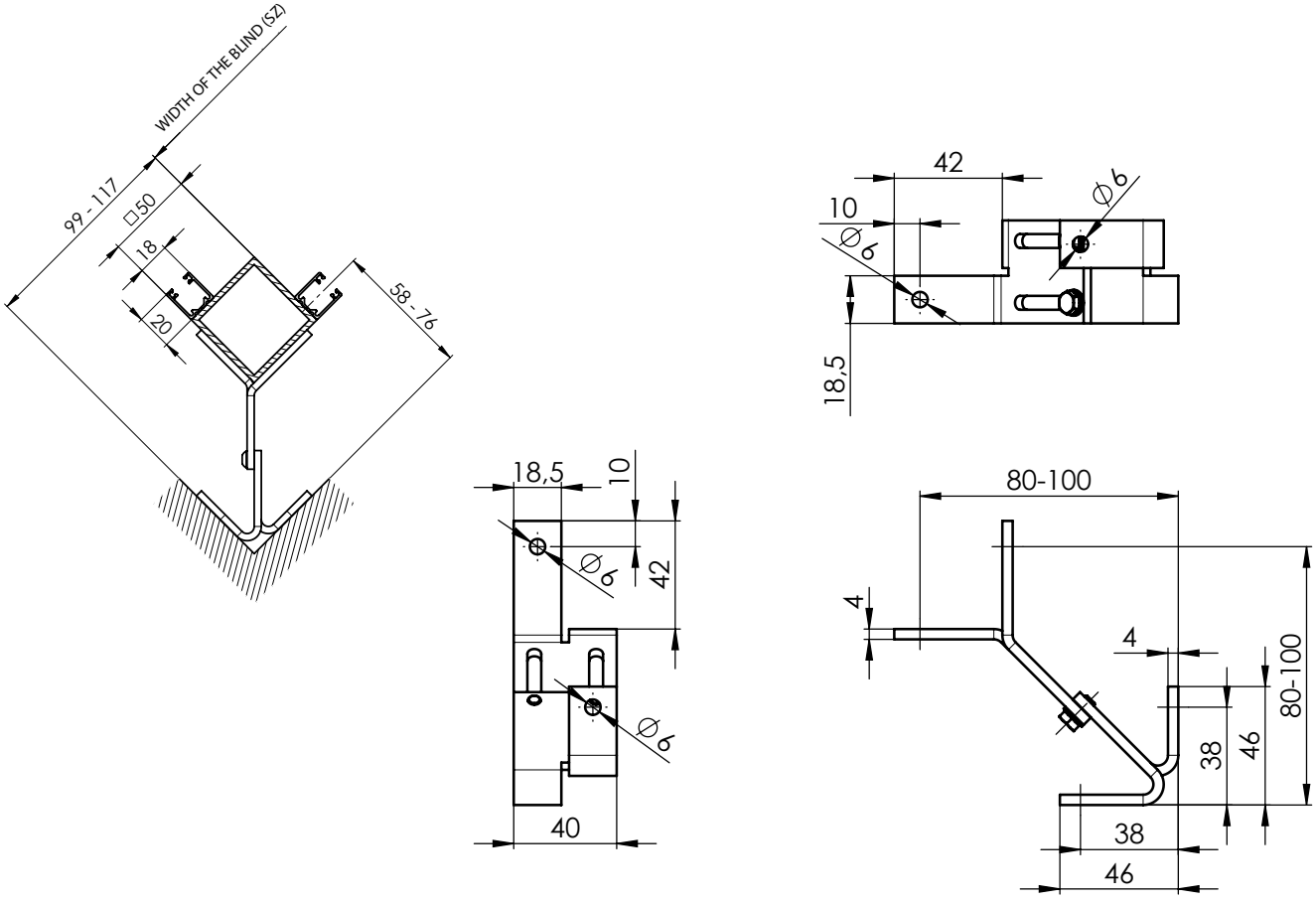

Équerre de coulisse de l´intérieure 76-117 P099/2 2-01156- PU11

Si avancé de l´équerre 76 mm, la largeur de store (SZ) est 117 mm plus étroit. Si avancé plus petit d´un mm, la largeur augmente d´un mm aussi.

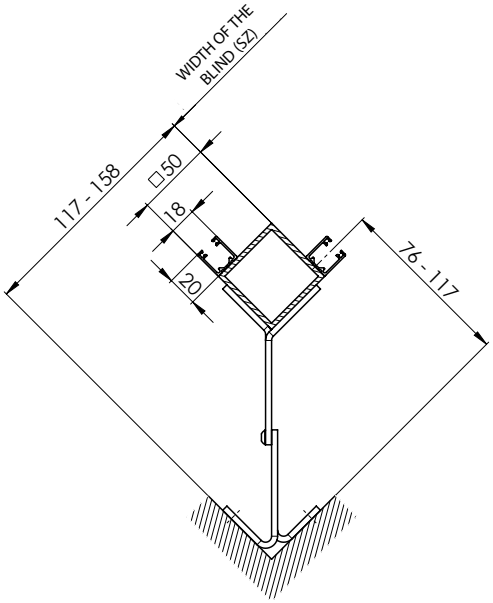

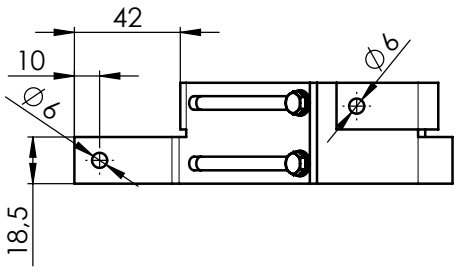

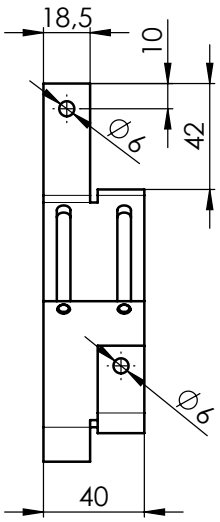

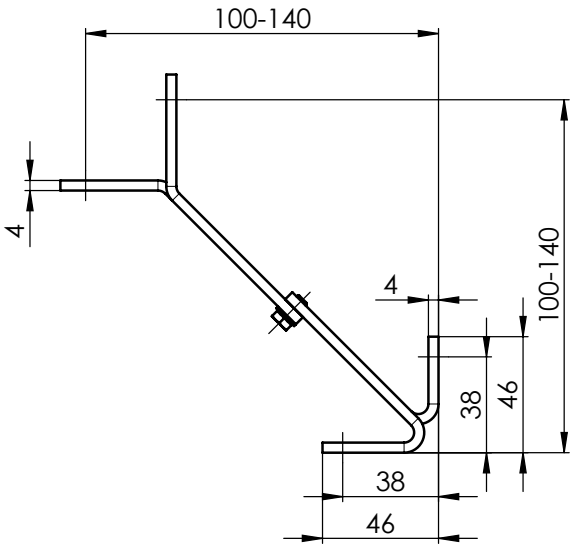

Mésurage des équerres de coin

Mésurage - cable

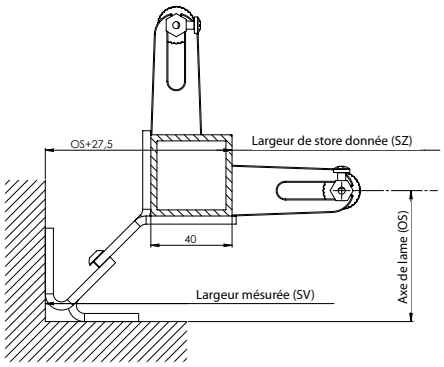

SZ=SV-(OS+27,5)

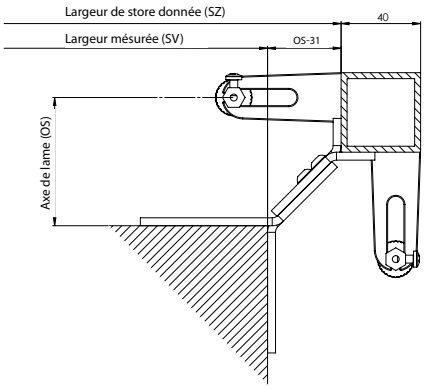

SZ=SV-(OS+31)

Mésurage - coulisse

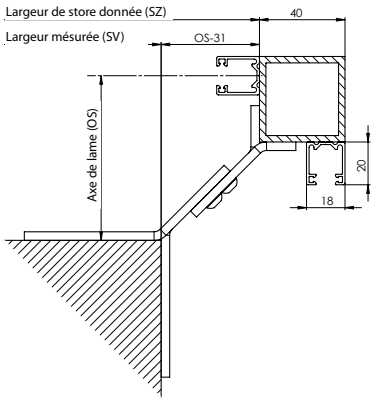

SZ=SV+(OS-31)

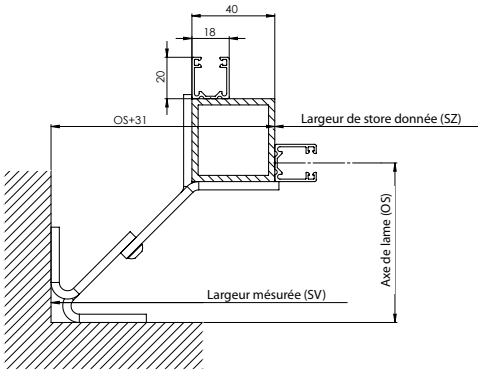

SZ=SV-(OS+31)

Équerres de boite de coulisses

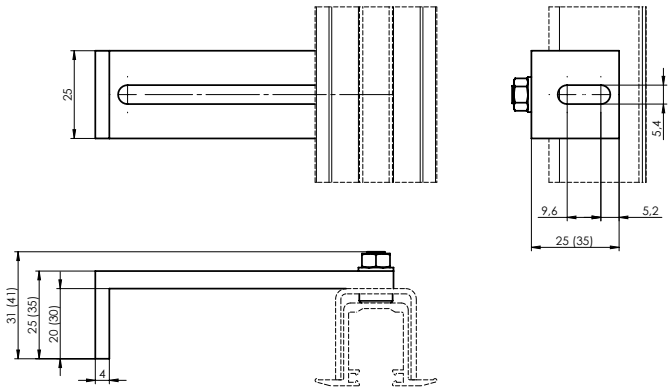

Équerre de coulisse 20-80 P 047/1 2-01318-0000-2

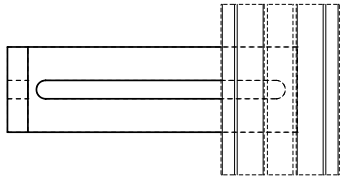

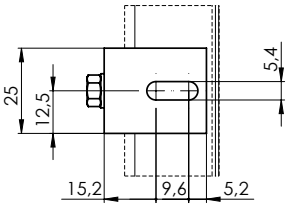

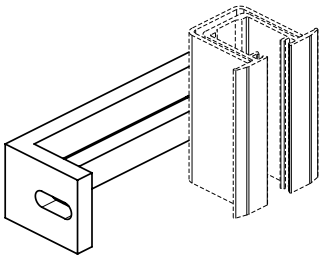

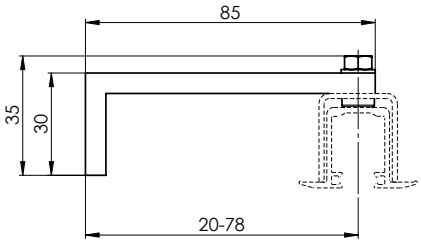

Équerre de coulisse 55-125 P 047/2 2-01319-0000-2

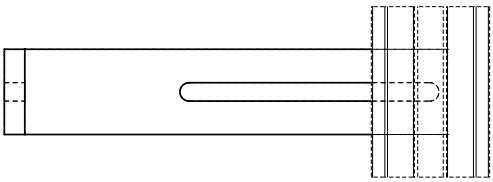

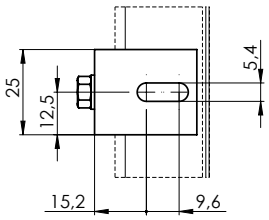

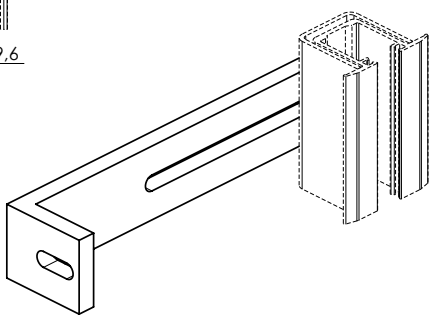

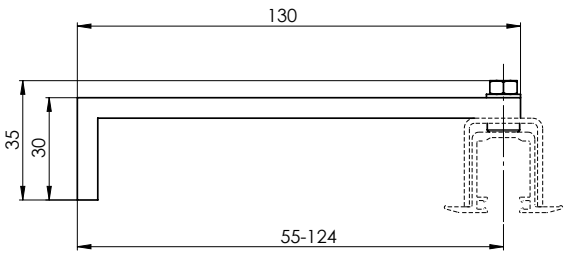

Équerre de coulisse 104-174 P 047/3 2-01320-0000-2

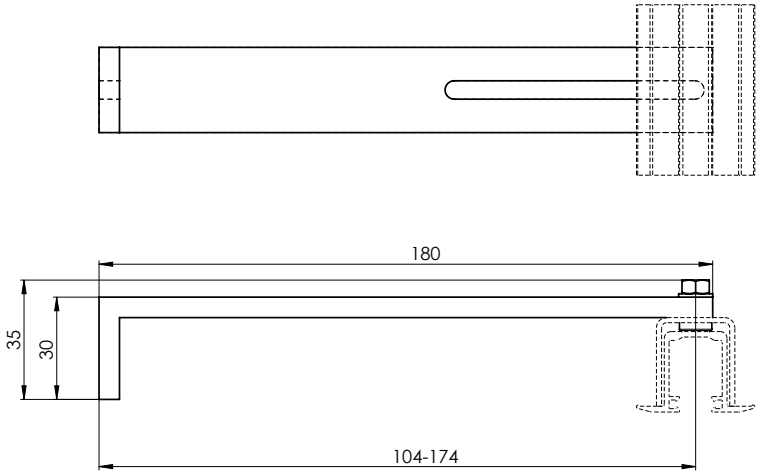

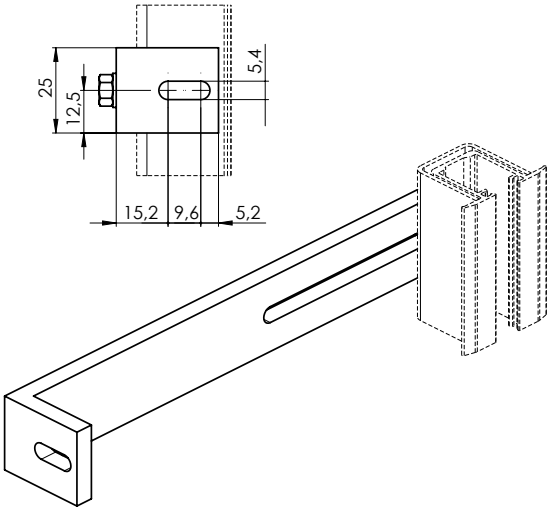

Type des équerres de coulisses	Distance entre la coulisse et le cadre de fenêtre (mm)	Coulisse
Équerre de coulisse, 55 - 74 mm P021 (2-00050)	55 - 74	P 017/1, P 018/10
Équerre de coulisse, 75 - 102 mm P021/1 (2-00051)	75 - 102	P 017/1, P 018/10
Équerre de coulisse, 103 - 154 mm P021/2 (2-00052)	103 - 154	P 017/1, P 018/10
Équerre de coulisse télescopique, 103 - 170 mm P021/3 (2-00401)	103 - 170	P 017/1, P 017/5, P 018/10, P 018/4
Équerre de coulisse télescopique, 171 - 295 mm P021/4 (2-00402)	171 - 295	P 017/1, P 017/5, P 018/10, P 018/4
Équerre de coulisse télescopique STS, 56 - 80 mm P021/5 (2-00582)	56 - 80	P 016/1, P 017/1, P 017/5, P 018/10, P 018/4
Équerre de coulisse télescopique STS, 81 - 125 mm P021/6 (2-00583)	81 - 125	P 016/1, P 017/1, P 017/5, P 018/10, P 018/4
Équerre de coulisse, 50 - 60 mm P050/1	50 - 60	P017/1, P018/10
Équerre de coulisse, 60 - 70 mm P050/2	60 - 70	P017/1, P018/10
Équerre de coulisse, 70 - 90 mm P050/3	70 - 90	P017/1, P018/10
Équerre de coulisse, 90 - 110 mm P050/4	90 - 110	P017/1, P018/10
Équerre de coulisse, 110 - 130 mm P050/5	110 - 130	P017/1, P018/10
Équerre de coulisse, 130 - 150 mm P050/6	130 - 150	P017/1, P018/10
Équerre de coulisse, 150 - 170 mm P050/7	150 - 170	P017/1, P018/10
Équerre de coulisse, 170 - 190 mm P050/8	170 - 190	P017/1, P018/10
Équerre de coulisse, 190 - 210 mm P050/9	190 - 210	P017/1, P018/10
Équerre de coulisse, 210 - 230 mm P050/10	210 - 230	P017/1, P018/10

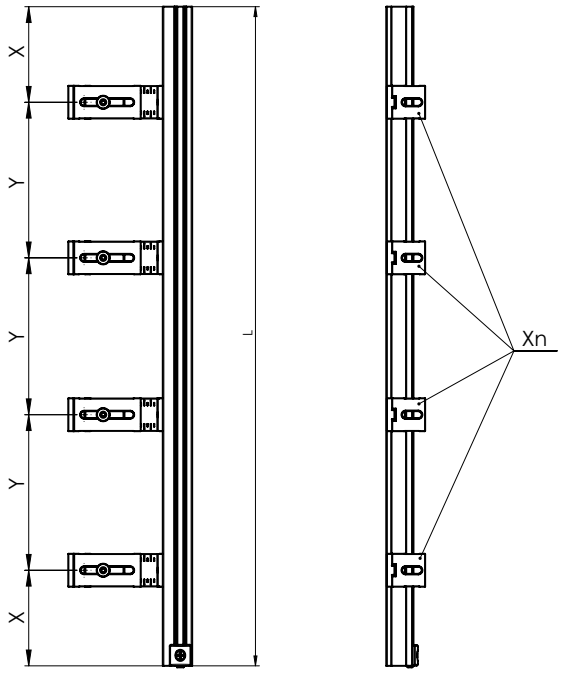

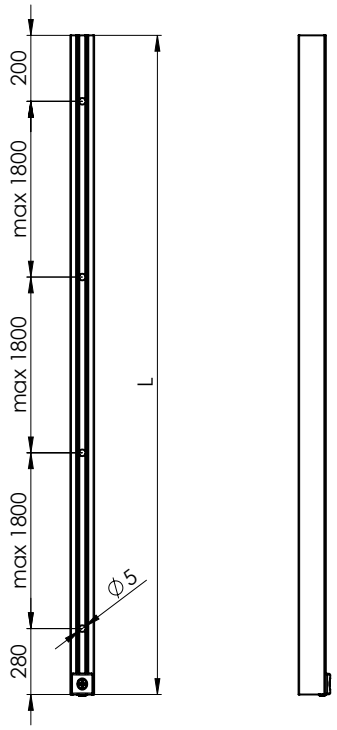

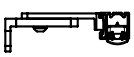



Xn	L (mm)
2	0 - 1799
3	1800 - 2799
4	2800 - 4000

SI LA DISTANCE EST ENTRE DEUX VOISINSLES TROUS PLUS GRANDS QUE 1800 SONT RÉALISÉS SYMÉTRIQUEMENT UNE AUTRE OUVERTURE

Nombre recommandé des équerres de coulisses pour une coulisse selon l´hauteur du store

Hauteur du store (mm)		pcs
min.	max.	
0	1799	2
1800	2799	3
2800	3799	4
3800	4799	5
4800	6000	6

Supports pour Stores extérieurs

Support fixe pour C50
P 512 (2-00057)
(pour le boitier 40 x 40)

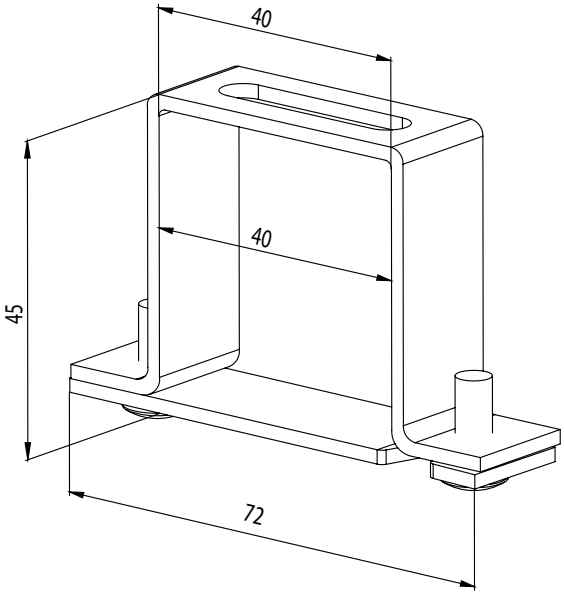

Support fixe C50 pour fixation avec le lambrequin
P 513 (6-001244)
(pour le boitier 40 x 40)

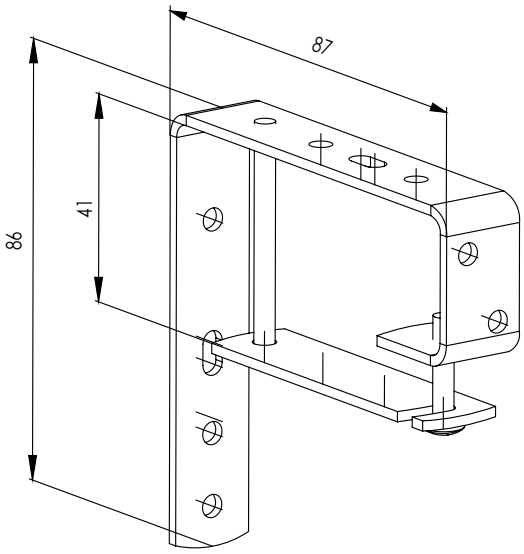

Support ouvrable universel P512/6 (6-010980)
(pour le boitier 40x40)
Cale P512/61 (3-02936)

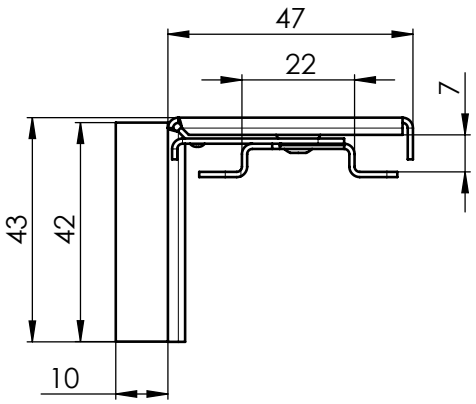

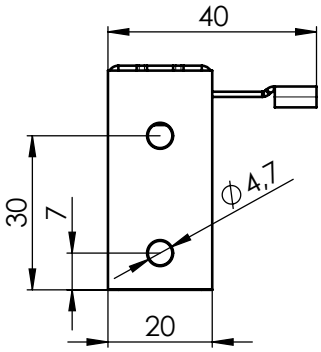

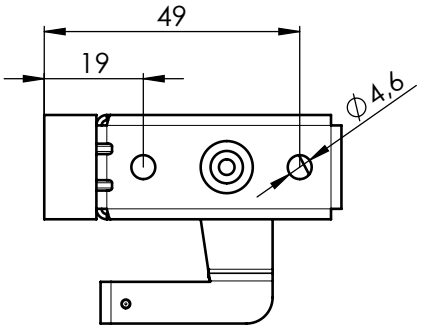

Étrier du boitier Fe
P 002 (2-00038)
(pour le boitier 56 x 58)
Ce type de l´étrier est d´habitude livré sans laquage.

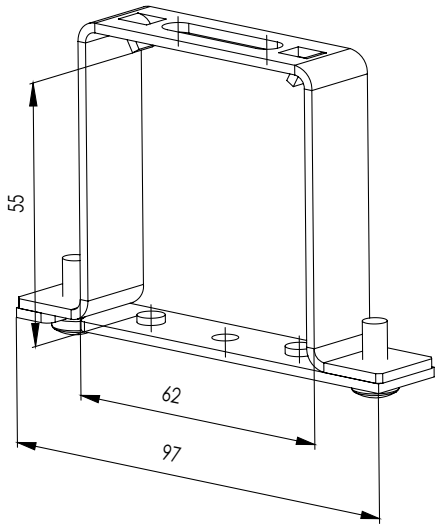

Support - Fe profil, visser
P 002/10 (2-01351)

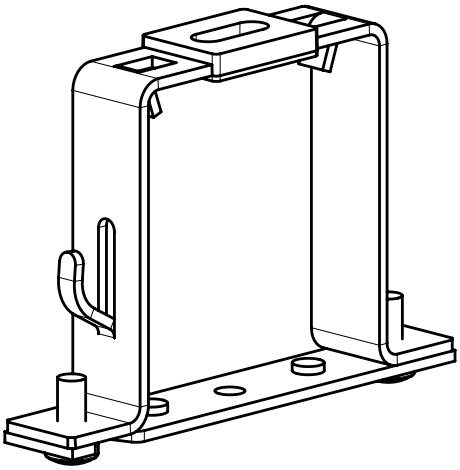

Étrier du boitier Al
P 002/11 (2-01350)
(pour le boitier 58 x 60)

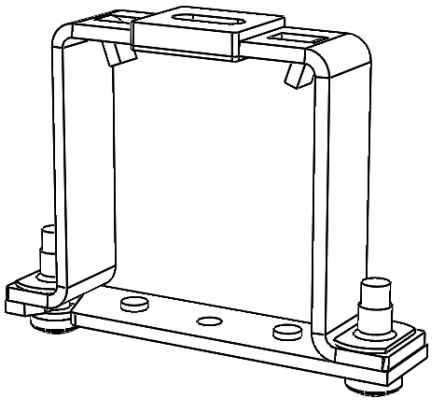

Etrier Fe pour Heluz P 002/31
(2-01688-0000)

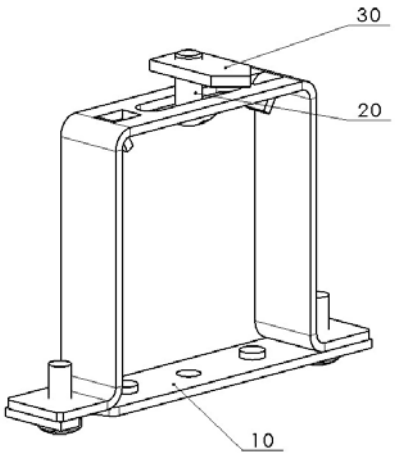

Etrier du boitier - Fe Click P 002/32 (7-201862-0000)
56x58

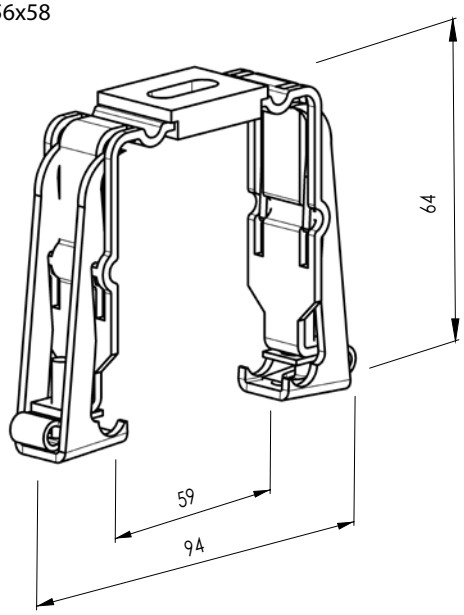

Support fixe (support intérieur FeClick) 132 mm
P 009 (2-00403)
(pour le boitier 56 x 58)

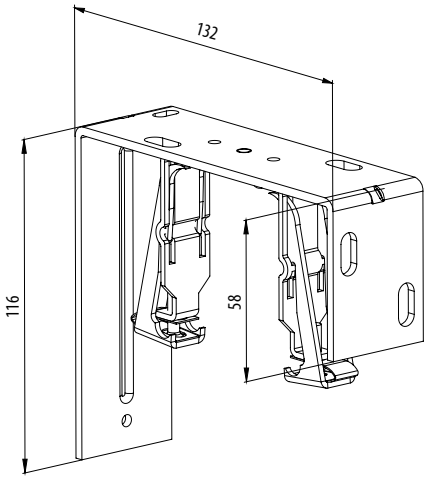

Support réglable (support intérieur FeClick) 106-163 mm
P 009/1 (2-00404)
(pour le boitier 56 x 58)

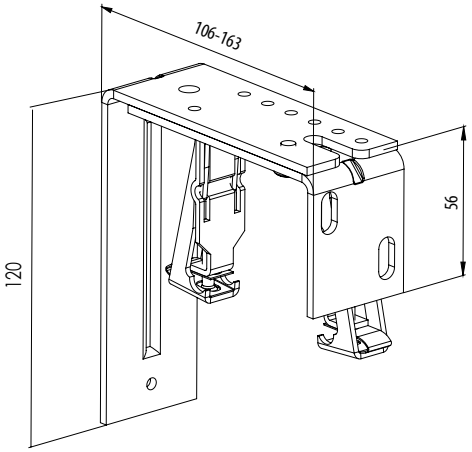

Support réglable (support intérieur Fe Click) 165-223 mm
P 009/2 (2-00405)
(pour le boitier 56 x 58)

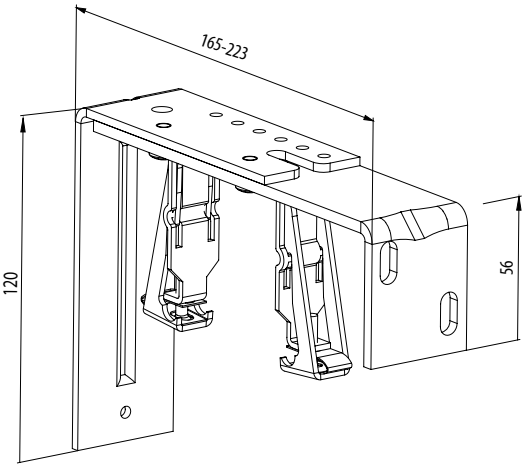

Support-double mécanique - fixe 132,5 mm
P 009/20 (2-01393)
(pour le boitier 56 x 58)

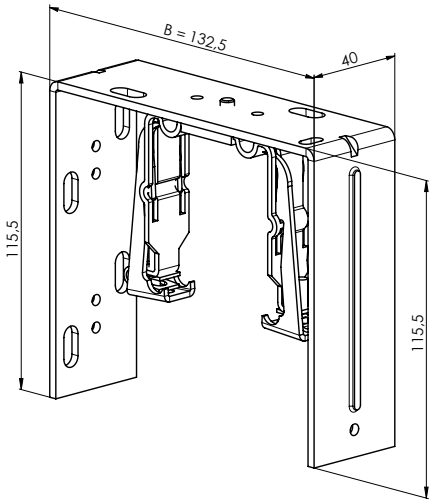

Support-double mécanique - réglable, court 106-163 mm
P 009/21 (2-01392)
(pour le boitier 56 x 58)

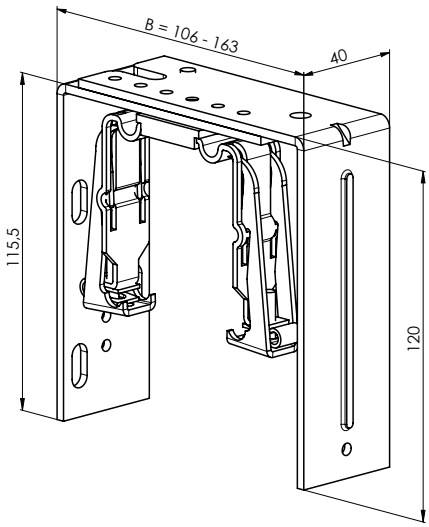

Support-double mécanique - réglable, longe 165 – 223 mm
P 009/22 (2-01391)
(pour le boitier 56 x 58)

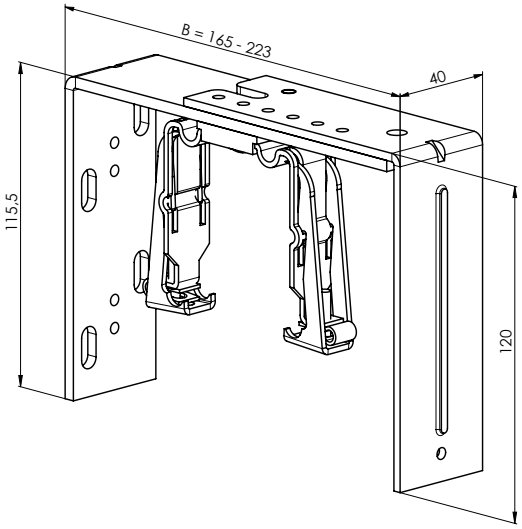

Support fixe (support intérieur Fe) 132,5 mm
P 010 (2-00353)
(pour le boitier 56x58)

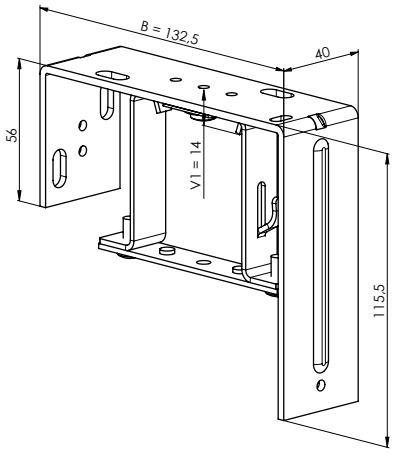

Support réglable (support intérieur Fe) 106-163 mm
P 010/1 (2-00354)
(pour le boitier 56 x 58)

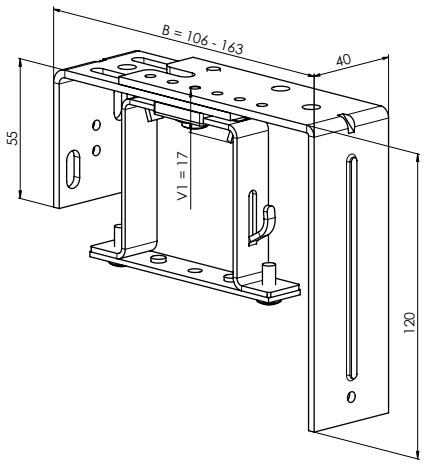

Support réglable (support intérieur Fe) 165-223 mm
P 010/2 (2-00355)
(pour le boitier 58 x 58)

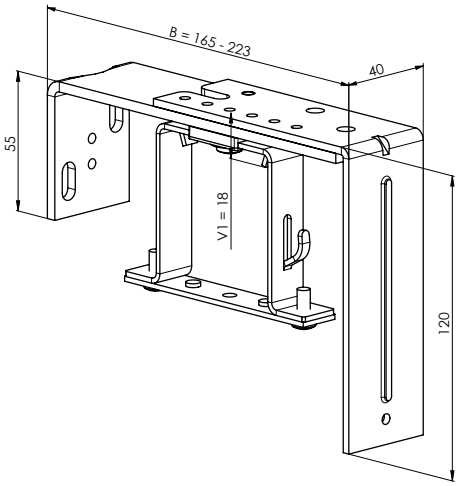

Support double - fixe 132,5 mm
P 010/20 (2-01387)
(pour le boitier 56 x 58)

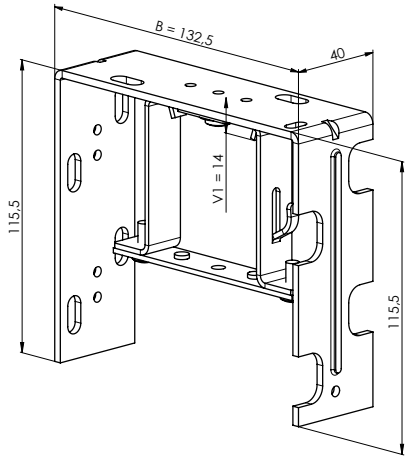

Support double - réglable, court 106-163 mm
P 010/21 (2-01386)
(pour le boitier 56 x 58)

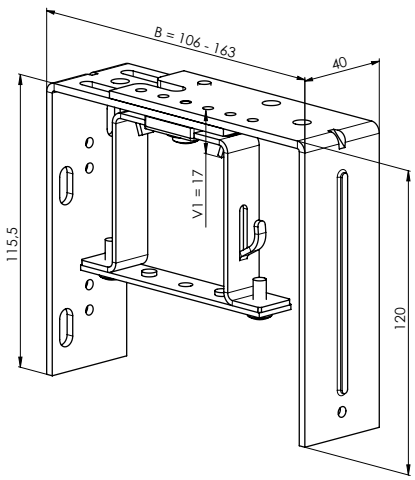

Support double - réglable, longe 165 – 223 mm
P 010/22 (2-01385)
(pour le boitier 56 x 58)

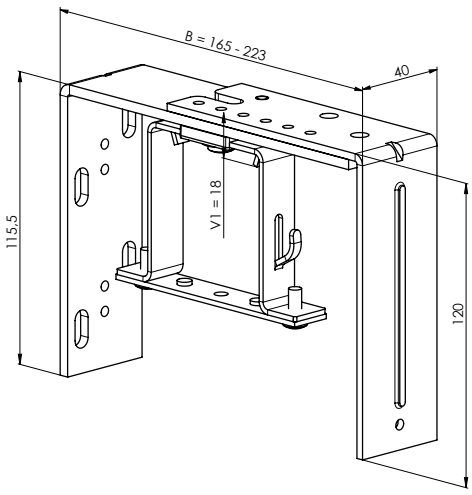

Support reglable - mecanique 107 - 167 mm
P 010/30 (2-01599-0000)

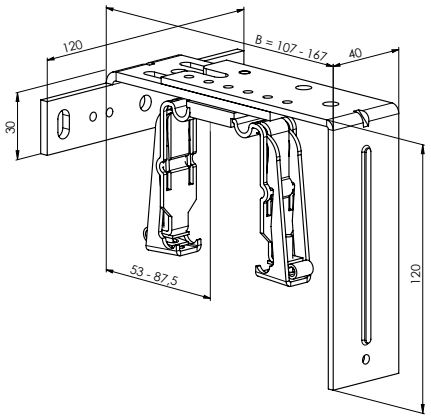

Support reglable - mecanique 162 - 222 mm
P 010/31 (2-01600-0000)

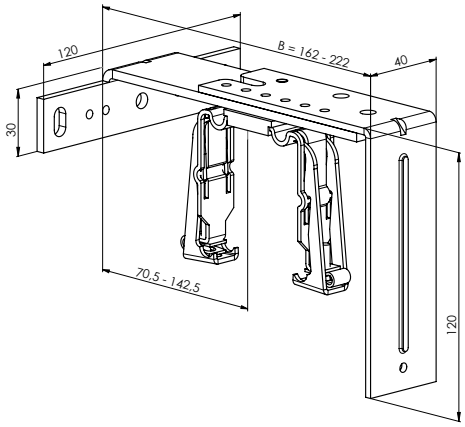

Support reglable - mecanique 217 - 277 mm
P 010/32 (2-01601-0000)

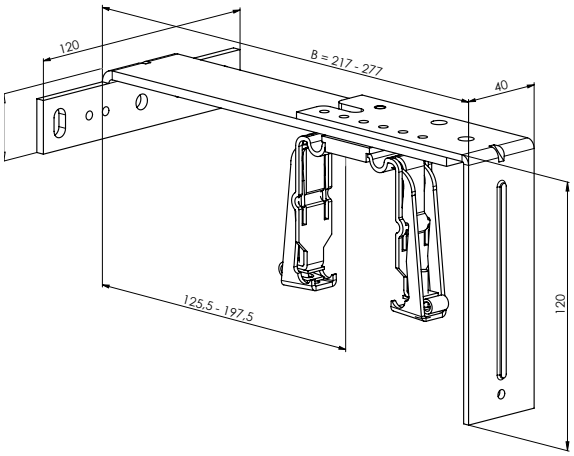

Support reglable - fixe 107 - 167 mm
P 010/33 (2-01602-0000)

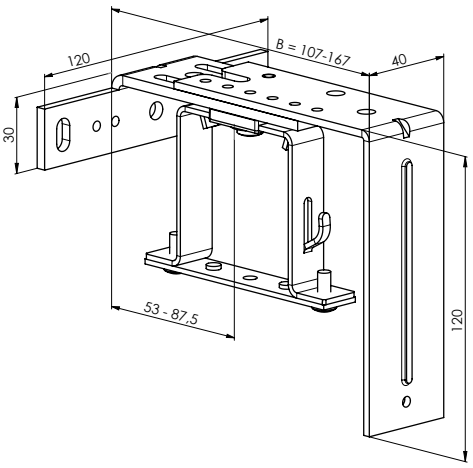

Support reglable - fixe 162 - 222 mm
P 010/34 (2-01603-0000)

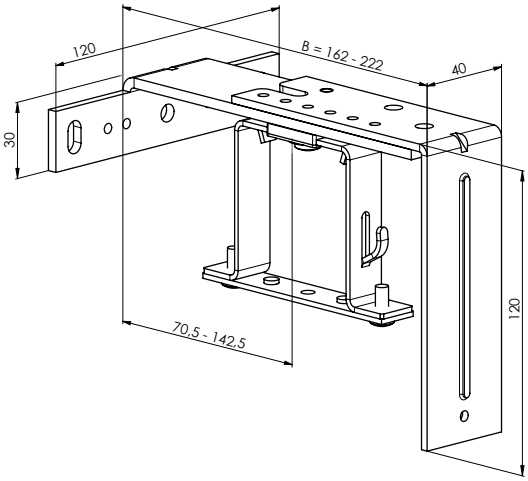

Support reglable - fixe 217 - 277 mm
P 010/35 (2-01604-0000)

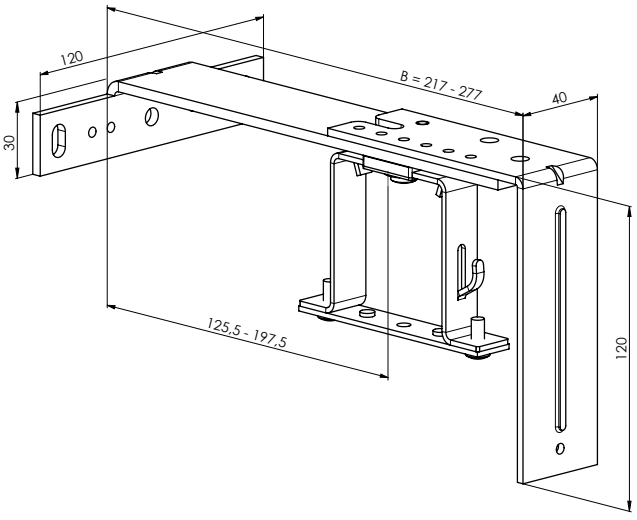

Support reglable - mecanique 206 – 268 mm
P 010/36 (2-01794-0000)

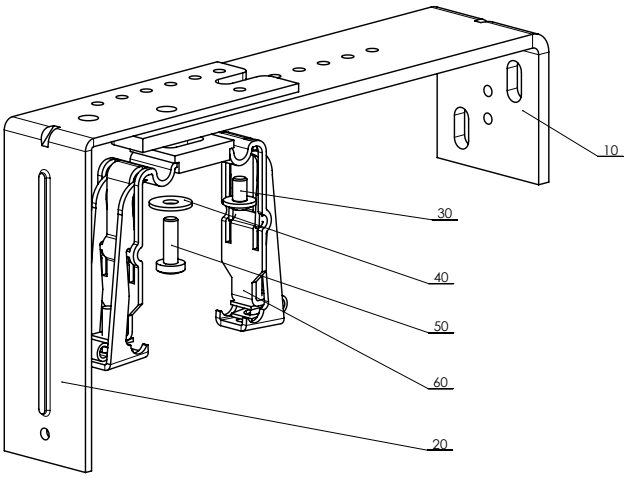

Support reglable - mecanique 256 – 318 mm
P 010/37 (2-01795-0000)

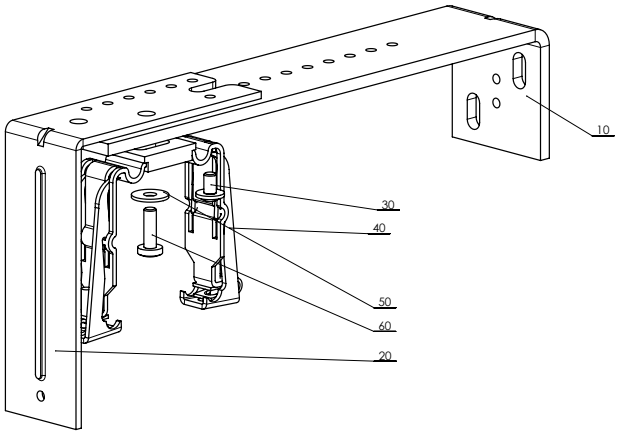

Support reglable - mecanique 306 – 368 mm
P 010/38 (2-01796-0000)

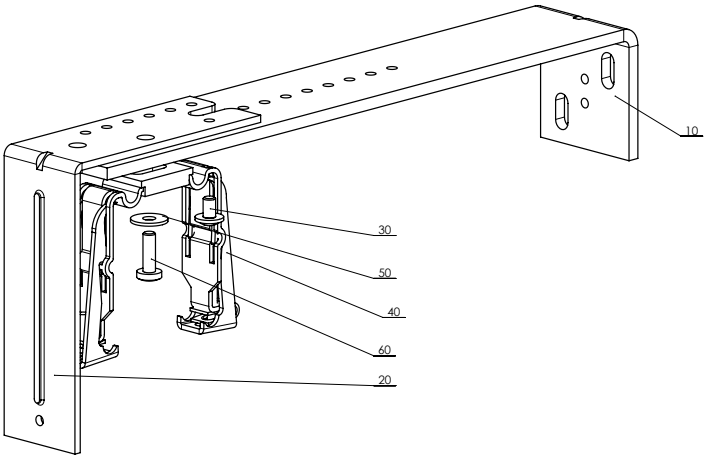

Support reglable double - mecanique 206 – 268 mm
P 010/39 (2-01797-0000)

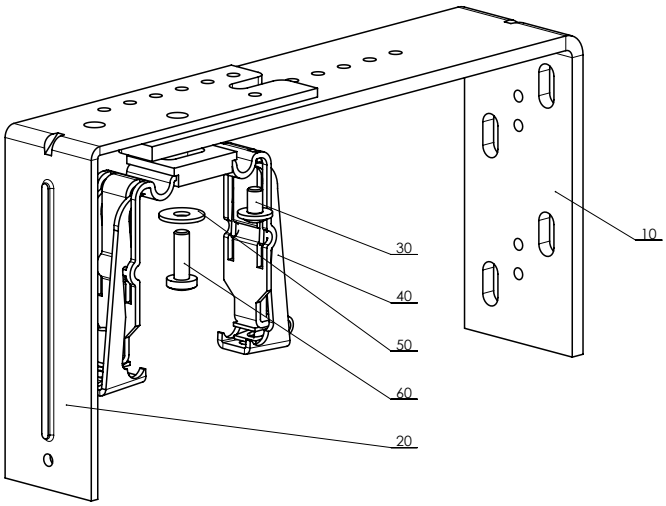

Support reglable double - mecanique 256 – 318 mm
P 010/40 (2-01798-0000

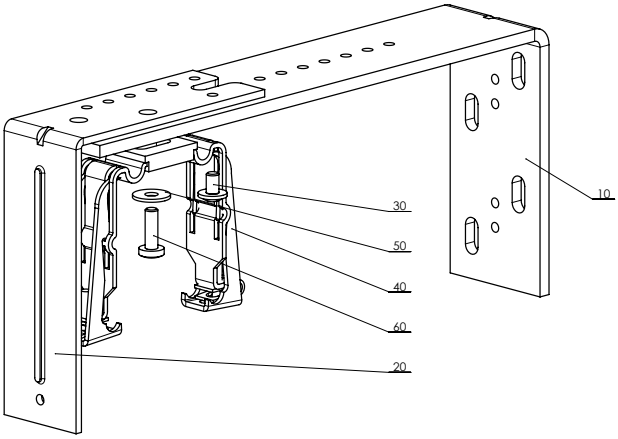

Support reglable double - mecanique 306 – 368 mm
P 010/41 (2-01799-0000)

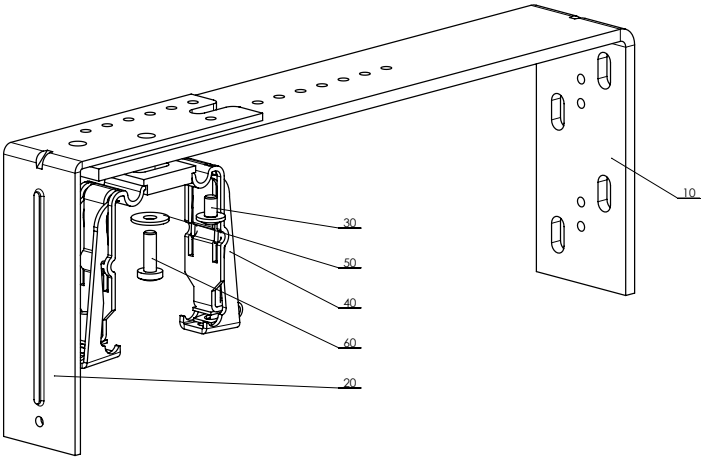

Support reglable – fixe 206 – 268 mm
P 010/42 (2-01800-0000)

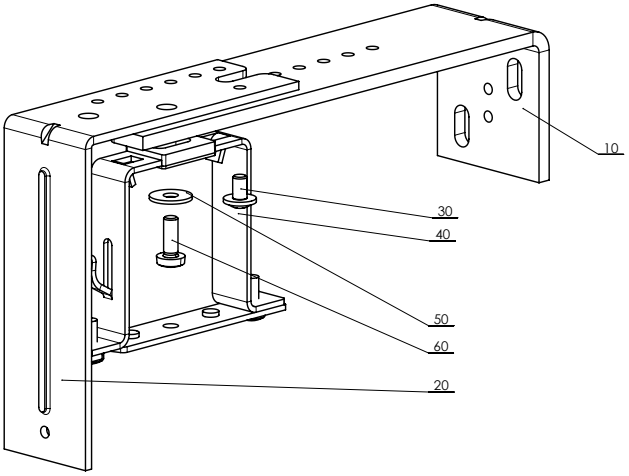

Support reglable – fixe 256 – 318 mm
P 010/43 (2-01801-0000)

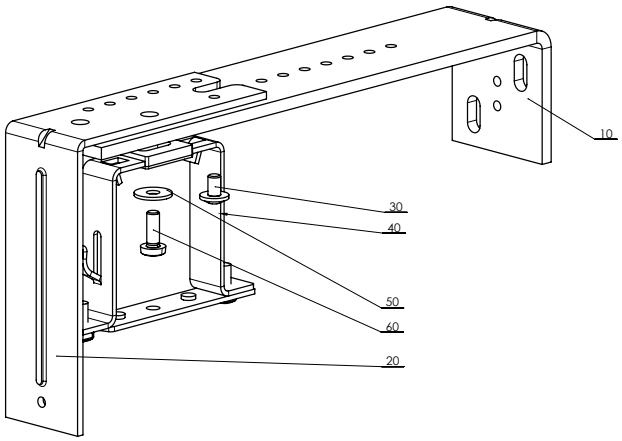

Support reglable – fixe 306 – 368 mm
P 010/44 (2-01802-0000)

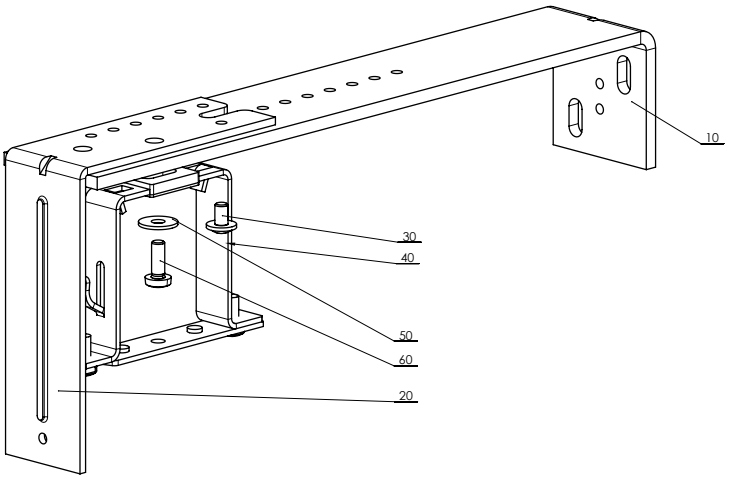

Support reglable double – fixe 206 – 268 mm
P 010/45 (2-01803-0000)

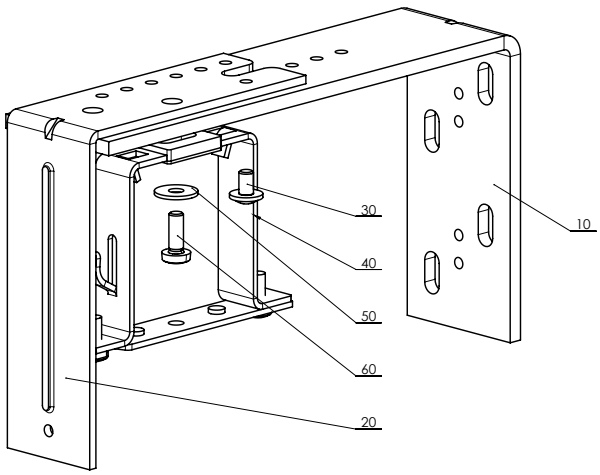

Support reglable double – fixe 256 – 318 mm
P 010/46 (2-01804-0000)

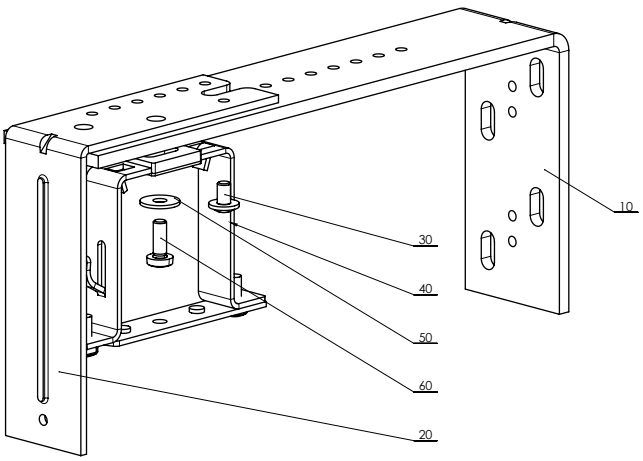

Support reglable double – fixe 306 – 368 mm
P 010/47 (2-01805-0000)

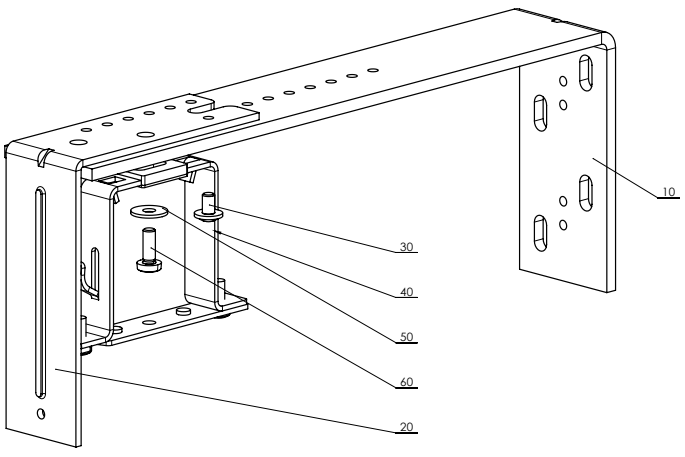

Support fixe (support intérieur Al) 132 mm
P 011 (2-00384)
(pour le boitier 58 x 60)

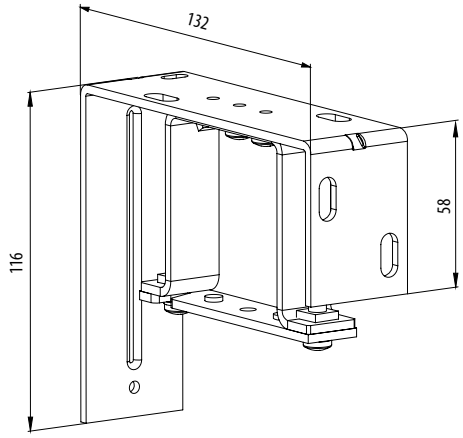

Support réglable (support intérieur Al) 106-163 mm
P 011/1 (2-00373)
(pour le boitier 58 x 60)

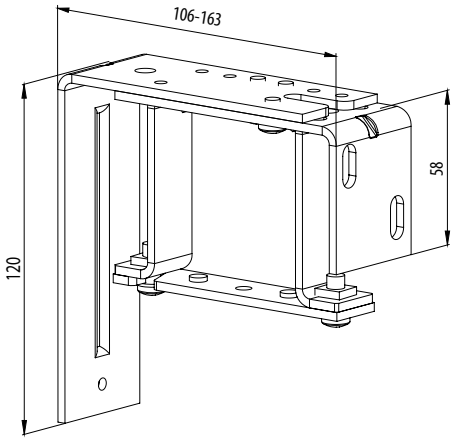

Support réglable (support intérieur Al) 165-223 mm
P 011/2 (2-00374)
(pour le boitier 58 x 60)

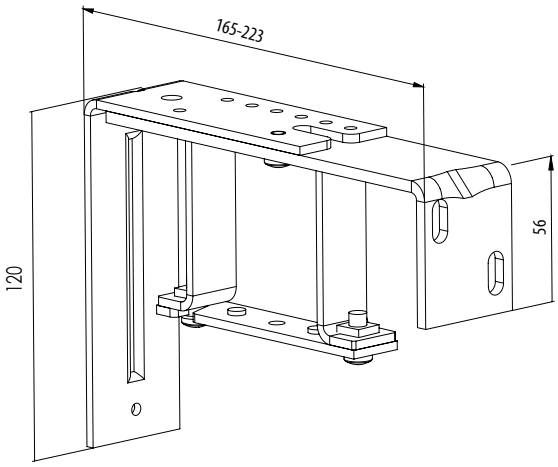

Support double - fixe avec support en aluminium 132,5 mm
P 011/20 (2-01390)
(pour le boitier 58 x 60)

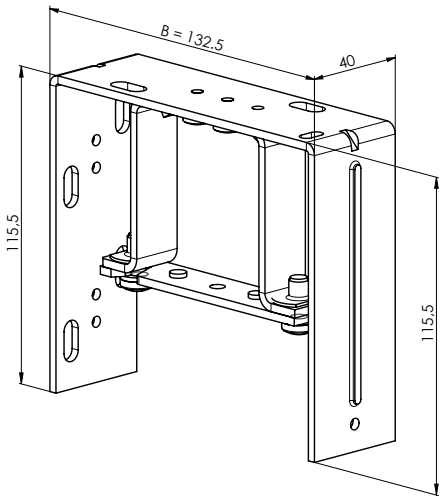

Support double - réglable, court avec support en aluminium
106-163 mm
P 011/21 (2-01389)
(pour le boitier 58 x 60)

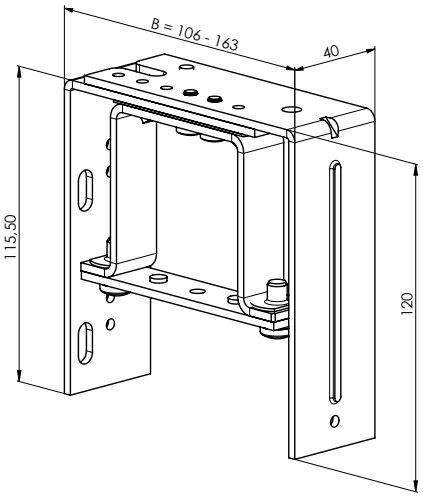

Support double - réglable, longe avec support en aluminium
165 – 223 mm
P 011/22 (2-01388)
(pour le boitier 58 x 60)

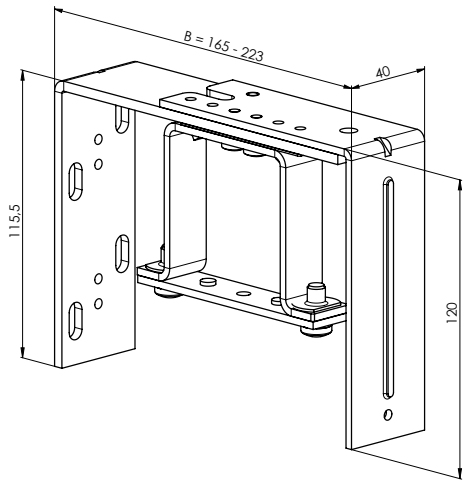

Les supports variables

Les supports variables ne sont que zingués en version standarde, laquage est possible avec extra charge.

Le support variable P 130/1
2-01416-0000-0

Tableau de dimensions		
Dimension	**Min.**	**Max.**
A	150	400
B	110	400
D	110	360

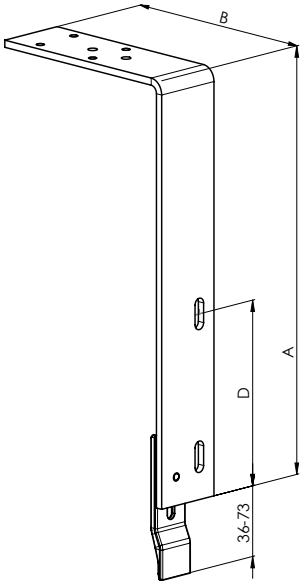

Le support variable P 130/2
2-01417-0000-0

Tableau de dimensions		
Dimension	**Min.**	**Max.**
A	170	400
B	230	400
D	110	340

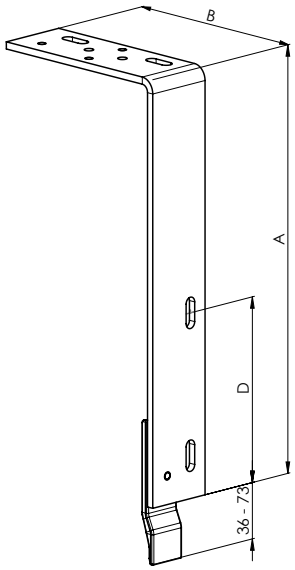

Le support variable P 130/3
2-01418-0000-0

Tableau de dimensions		
Dimension	**Min.**	**Max.**
A	160	330
B	100	150
C	130	230
D	110	280

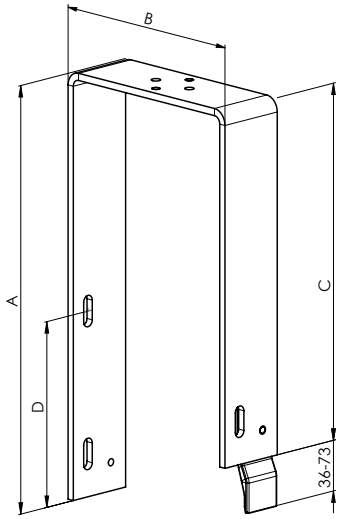

Le support variable P 130/4
2-01419-0000-0

Tableau de dimensions		
Dimension	**Min.**	**Max.**
A	160	330
B	100	150
C	130	230
D	110	280

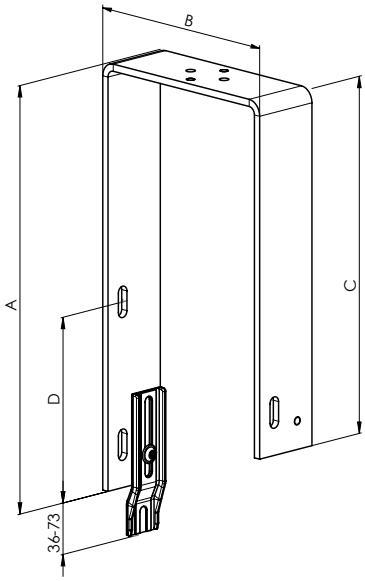

Le support variable P 130/5
2-01420-0000-0

Tableau de dimensions		
Dimension	**Min.**	**Max.**
A	160	330
B	100	150
C	130	230
D	110	280

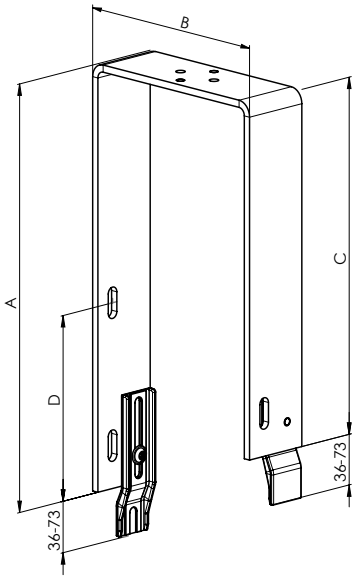

Le support variable P 130/6
2-01421-0000-0

Tableau de dimensions		
Dimension	**Min.**	**Max.**
A	160	330
B	110	150
C	130	230
D	110	280

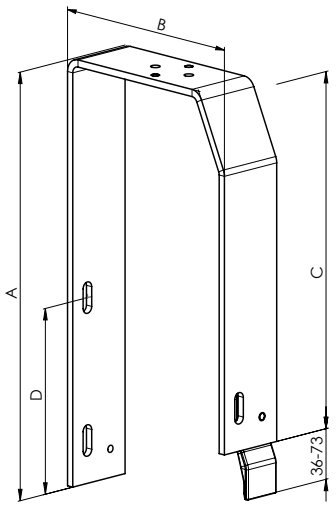

Le support variable P 130/7
2-01422-0000-0

Tableau de dimensions		
Dimension	**Min.**	**Max.**
A	160	330
B	110	150
C	130	230
D	110	260

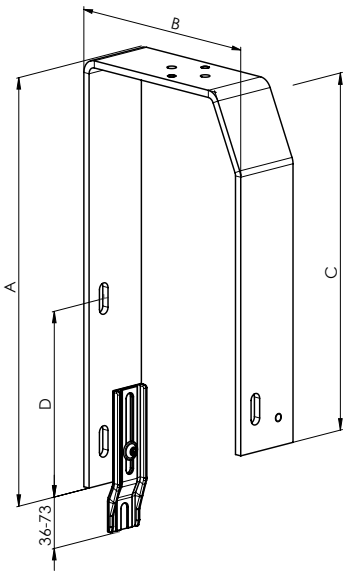

Le support variable P 130/8
2-01423-0000-0

Tableau de dimensions		
Dimension	**Min.**	**Max.**
A	160	330
B	110	150
C	130	230
D	110	280

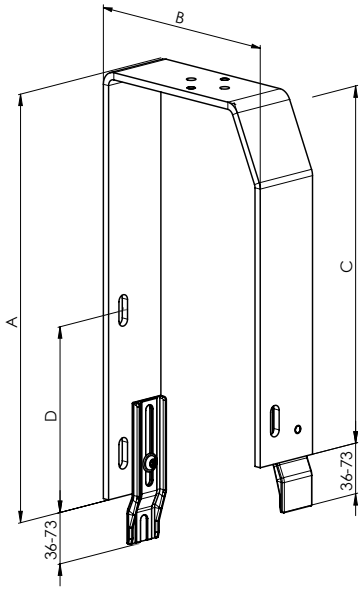

Le support variable P 130/9
2-01424-0000-0

Tableau de dimensions		
Dimension	**Min.**	**Max.**
A	180	330
B	110	150
C	130	230
D	110	260

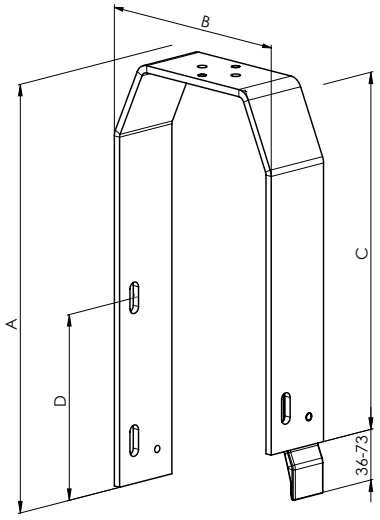

Le support variable P 130/10
2-01425-0000-0

Tableau de dimensions		
Dimension	**Min.**	**Max.**
A	180	330
B	110	150
C	130	230
D	110	260

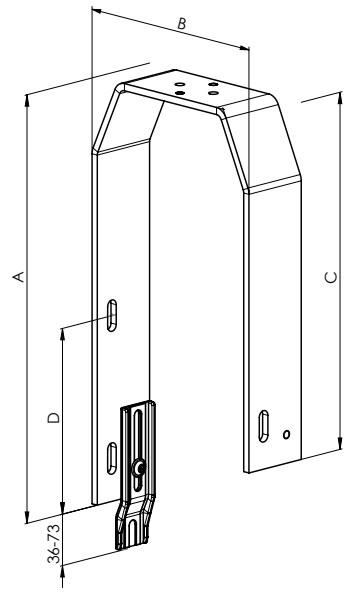

Le support variable P 130/11
2-01426-0000-0

Tableau de dimensions		
Dimension	**Min.**	**Max.**
A	180	330
B	110	150
C	130	230
D	110	260

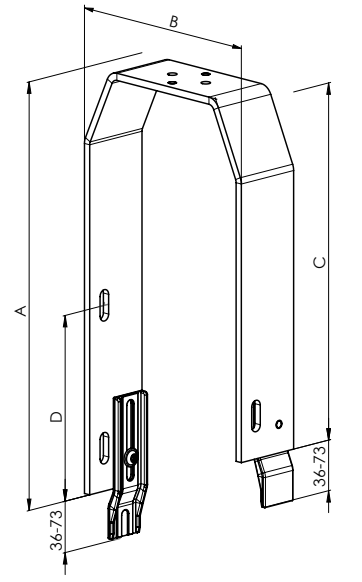

Supports KBT1-12

Support mécanique - KBT01 (110-180)
P 008_KBT1/1 (6-010604-0000) - KBT01 (110-140)
P 008_KBT1/2 (6-010604-0001) - KBT01 (141-180)
(pour le boitier 40 x 40)

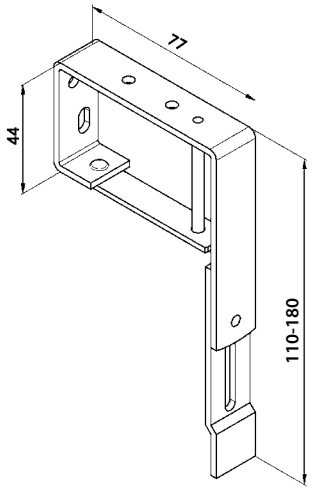

Support mécanique - KBT02 (130-255)
P 008_KBT2/1 (6-010604-0190) - KBT02 (130-160)
P 008_KBT2/2 (6-010604-0002) - KBT02 (161-200)
P 008_KBT2/3 (6-010604-0012) - KBT02 (201-255)
(pour le boitier 56 x 58)

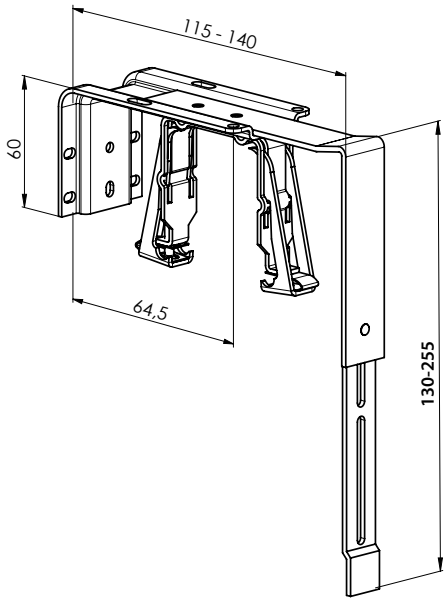

KBT3/1 (B=116-169; A=147-524)
KBT3/2 (B=170-227; A=147-524)
(pour le boitier 56 x 58)

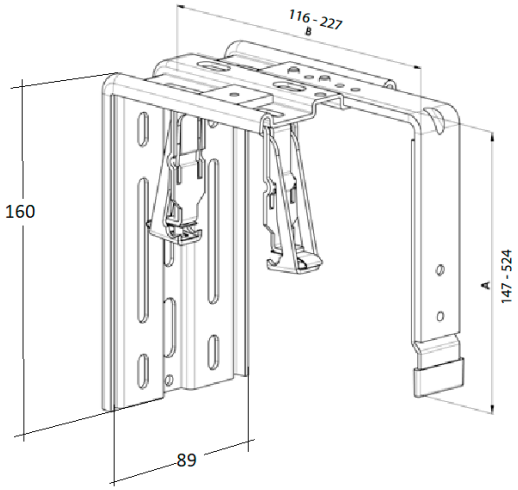

KBT4/1 (B=116-169; A=147-524)
KBT4/2 (B=170-227; A=147-524)
(pour le boitier 56 x 58)

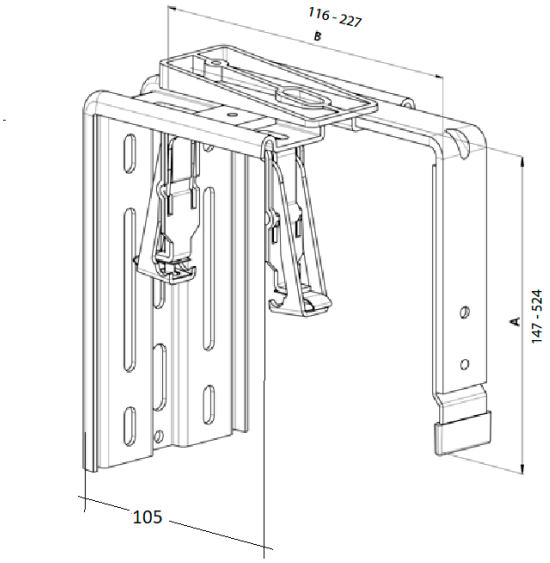

KBT5/1 (B=135-190; A=177-524)
KBT5/2 (B=191-245; A=177-524)
(pour le boitier 56 x 58)

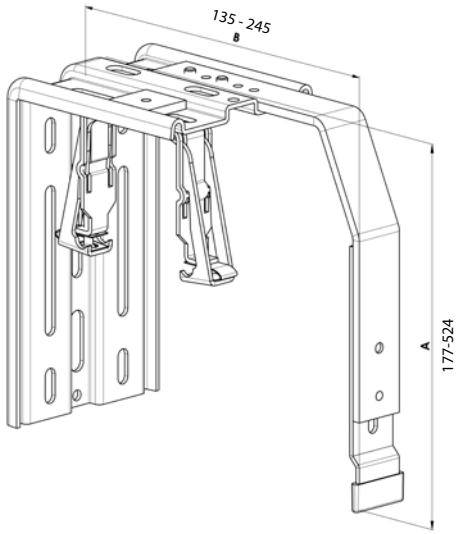

KBT7/11 (B=116-169; A=147-524; A1=28-83)
KBT7/12 (B=116-169; A=147-524; A1=84-138)
KBT7/13 (B=116-169; A=147-524; A1=139-193)
KBT7/21 (B=170-227; A=147-524; A1=28-83)
KBT7/22 (B=170-227; A=147-524; A1=84-138)
KBT7/23 (B=170-227; A=147-524; A1=139-193)
(pour le boitier 56 x 58)

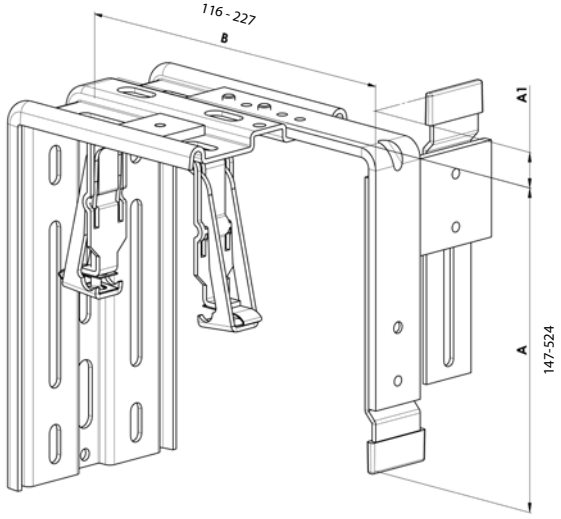

KBT8/1 (B=116-169; A=147-524)
KBT8/2 (B=170-227; A=147-524)
(pour le boitier 56 x 58)

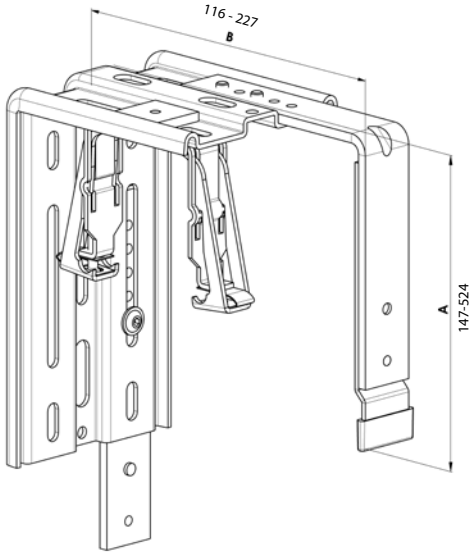

KBT9/1 (B=116-169; A=147-524)
KBT9/2 (B=170-227; A=147-524)
(pour le boitier 56 x 58)

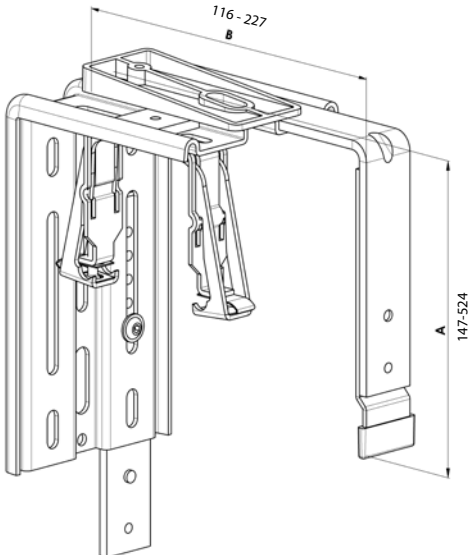

KBT10/1 (B=135-190;A=177-524)
KBT10/2 (B=191-245;A=177-524)
(pour le boitier 56 x 58)

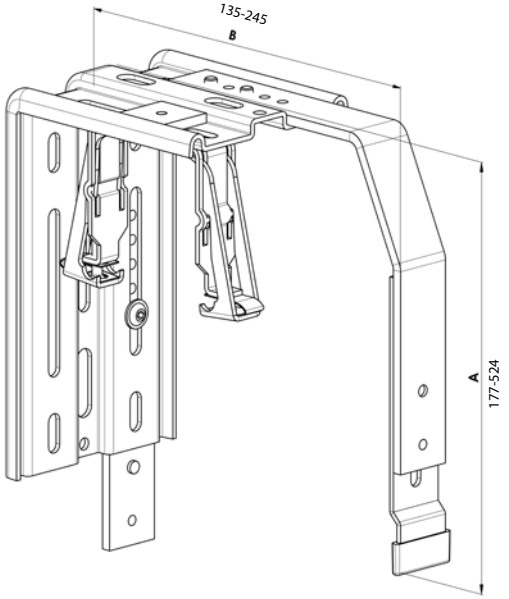

Supports pour les solutions encastrées (pour des possibilités atypiques des lambrequins)

KBT6/1 (B=116-169; A=précise)
KBT6/2 (B=170-227; A=précise)
(pour le boitier 56 x 58)

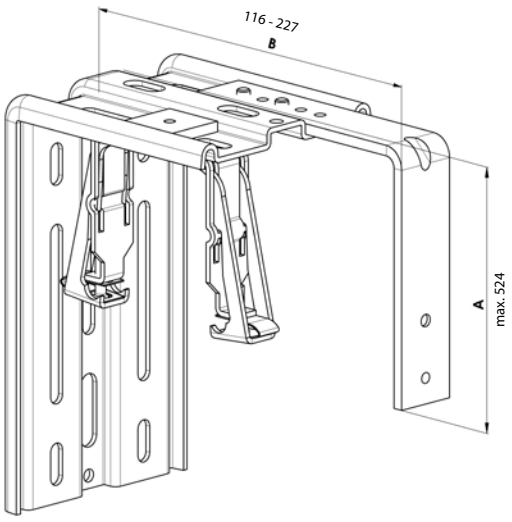

KBT11/1 (B=116-169; A=précise)
KBT11/2 (B=170-227; A=précise)
(pour le boitier 56 x 58)

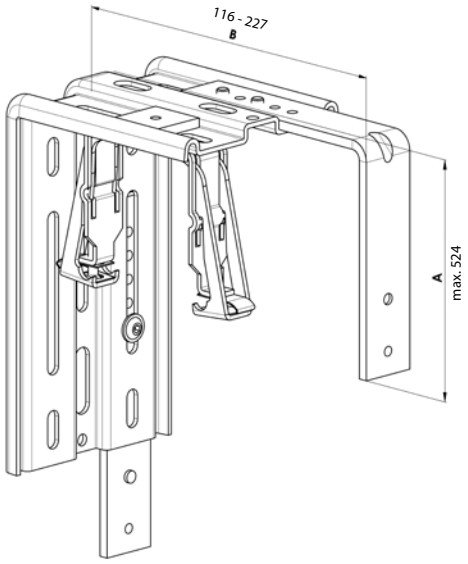

KBT 12/11 (B=116-227; A=147-524)

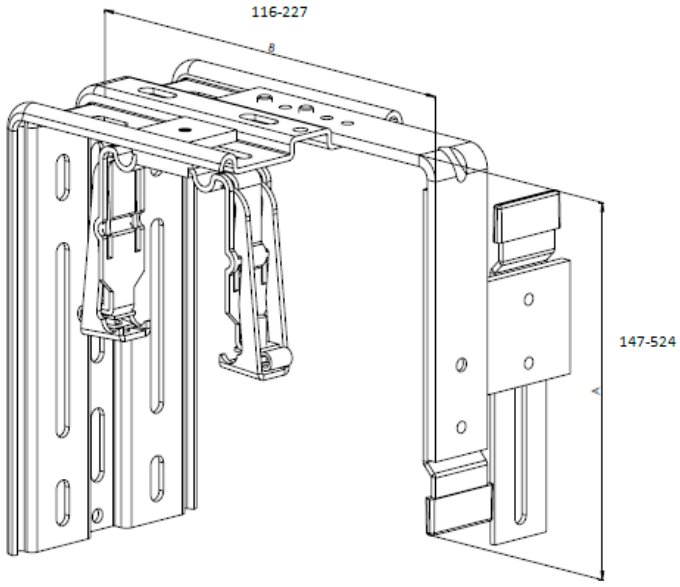

SUPPORT RÉGLABLE DOUBLE - LONGUE P 003/22 (2-01347-XXXX)

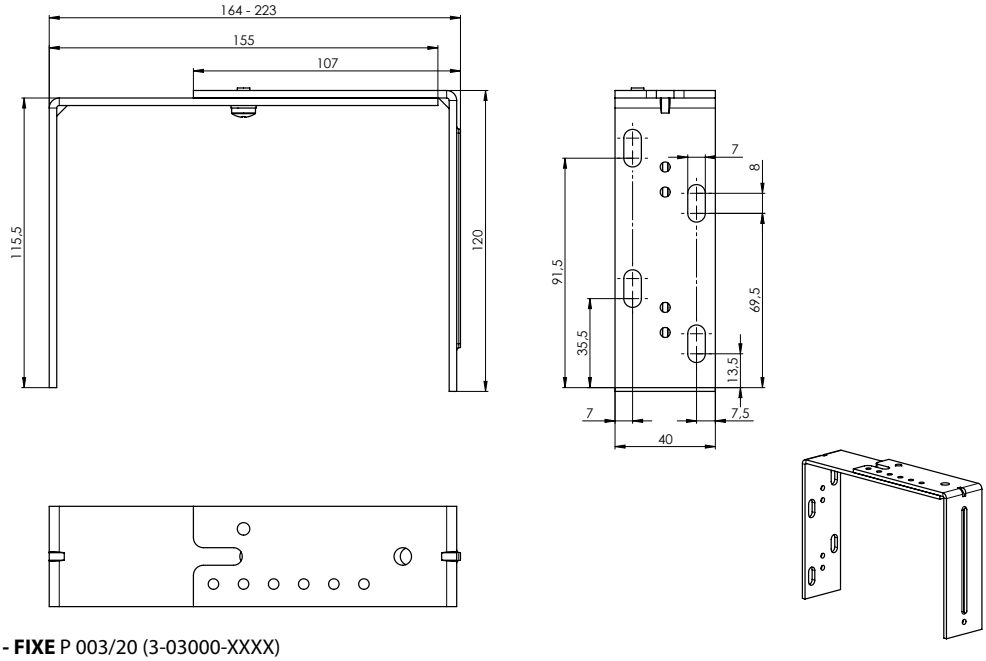

SUPPORT DOUBLE - FIXE P 003/20 (3-03000-XXXX)

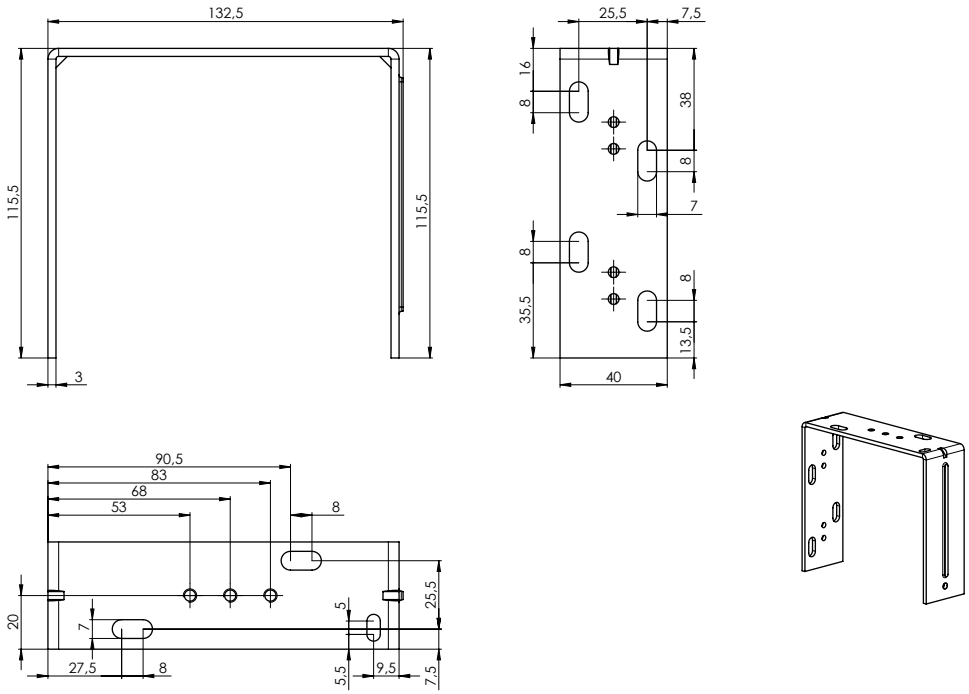

SUPPORT RÉGLABLE - COURT P 003/21 (2-01346-XXXX)

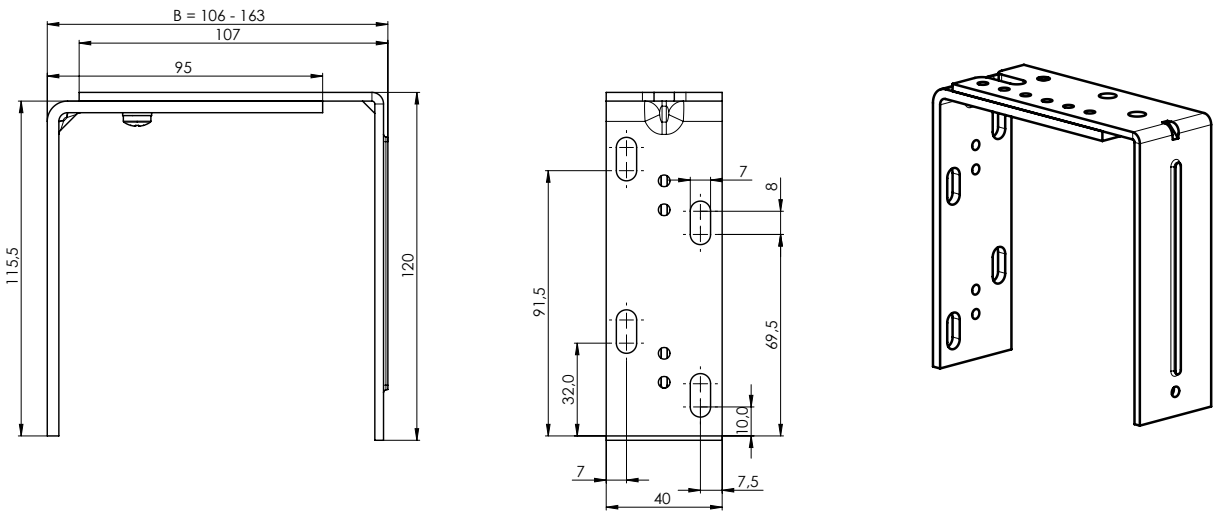

Remise supports

Type de support	Distance V1 [mm]
P512	2
P513	2
P512/6	7
P002	7,5
P002/10	11
P002/11	12
P002/31	17,5
P002/32	11
P009	13
P009/1	16
P009/2	17
P009/20	13
P009/21	16
P009/22	17
P010	14
P010/1	17
P010/2	18
P010/20	14
P010/21	17
P010/22	18
P010/30	17
P010/31	17
P010/32	17
P010/33	18
P010/34	18
P010/35	18
P010/36	18
P010/37	18
P010/38	18
P010/39	19
P010/40	19
P010/41	19

Type de support	Distance V1 [mm]
P010/42	18
P010/43	18
P010/44	18
P010/45	19
P010/46	19
P010/47	19
P011	15
P011/1	18
P011/2	19
P011/20	15
P011/21	18
P011/22	19
Supports variables+P512	7
Supports variables+P513	7
Supports variables+P512/6	12
Supports variables+P002	12,5
Supports variables+P002/10	16
Supports variables+P002/11	17
Supports variables+P002/31	22,5
Supports variables+P002/32	16
KBT01	2,5
KBT02	11,5
KBT3	18
KBT4	28
KBT5	18
KBT6	18
KBT7	18
KBT8	18
KBT9	28
KBT10	18
KBT11	18
STS FIX	18

Utilisation de supports pour lambrequins

Support de store	Lambrequin					
KBT1	T2	T3	T2u	T3u		
KBT2	T2	T3	T2u	T3u		
KBT3	T1	T1u	T2	T3	T2u	T3u
KBT4	T2s	T3s				
KBT5	T2b	T2r	T3b	T3r		
KBT6	lambrequins atypiques					
KBT7	T1c					
KBT8	T4	T4c	T4r	T4u; T4u/x	T4d; T4d/x	
KBT9	T4s					
KBT10	T4b					
KBT11	lambrequins atypiques					

Types de lambrequins

Lambrequins de type T1

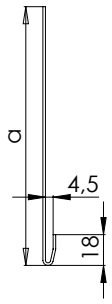

T1

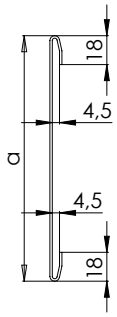

T1c

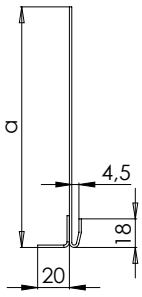

T1u

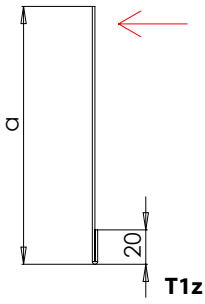

T1z

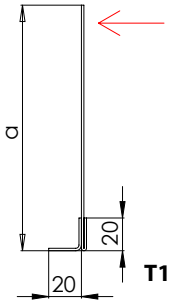

T1uz

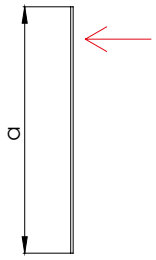

T1n

Note: La tolérance des dimensions données a, b, c, et d = +/- 2mm
Pour les stores Cetta 80 Slim, Zetta 90, Setta 90, Cetta 100 Flexi qui seront installés dans le box sous facade, nous recommandons une profondeur minimale du lambrequin 140 mm.
Valeur minimale de la dimension B = 12 mm
Note: Les fleches de certains lambrequins indiquent le lieu ou nous faisons les trous pour accrocher le lambrequin lors de laquage.
Lors de la réalisation de la peinture, les ouvertures pour les lambrequins T1n, T2n et T3n sont percés tous les 50 cm à cause de la flexion possible dans le cadre du processus de réalisation de la peinture.
*Pour les plaques de recouvrement T4n, T4d/1, T4d/2 le perçage est identique - si les dimensions a - c sont inférieures à 100 mm.

Lambrequins de type T2

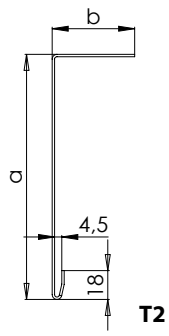

T2

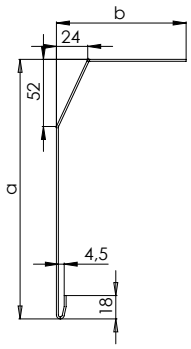

T2b

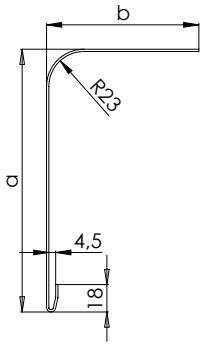

T2r

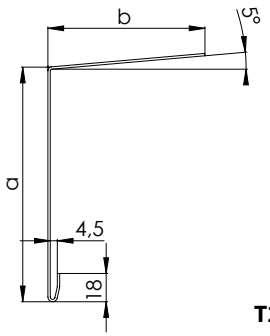

T2s

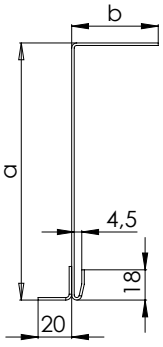

T2u

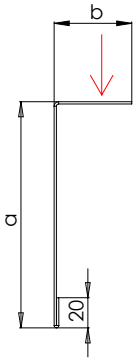

T2z

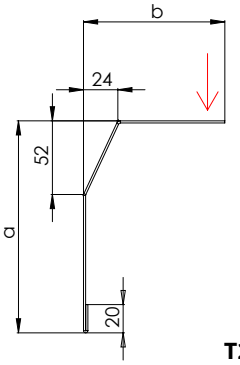

T2bz

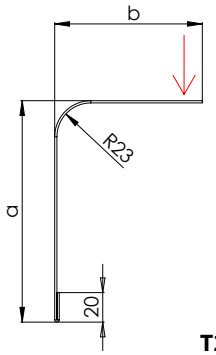

T2rz

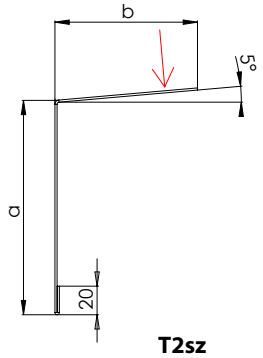

T2sz

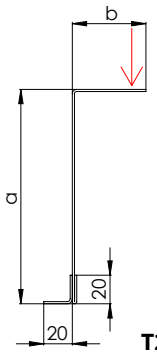

T2uz

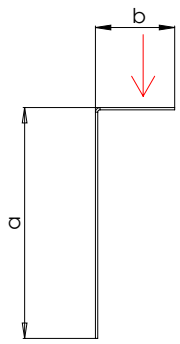

T2n

Lambrequins de type T3

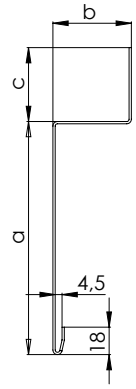

T3

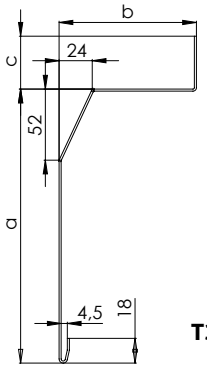

T3b

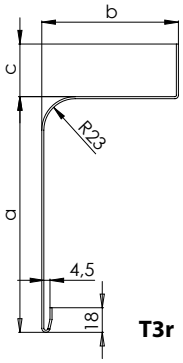

T3r

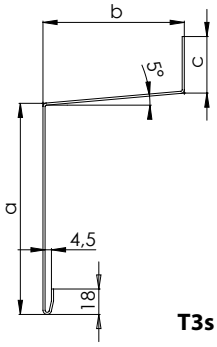

T3s

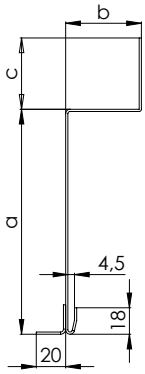

T3u

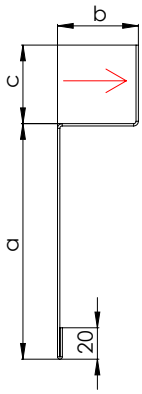

T3z

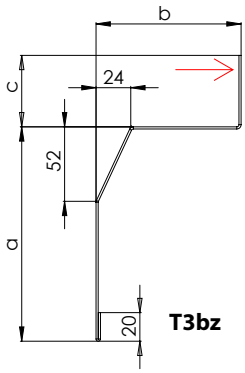

T3bz

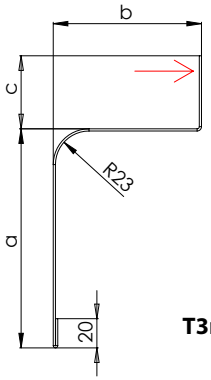

T3rz

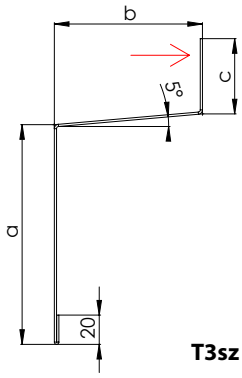

T3sz

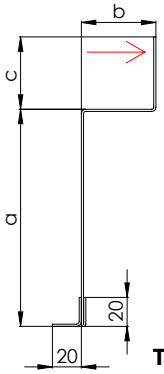

T3uz

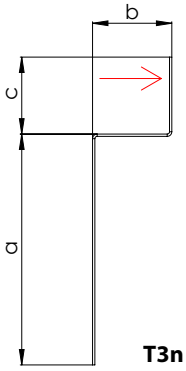

T3n

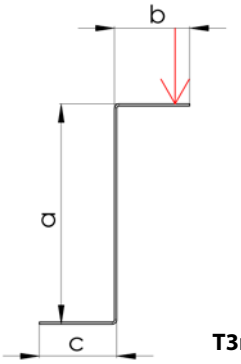

T3n/1

Lambrequins de type T4

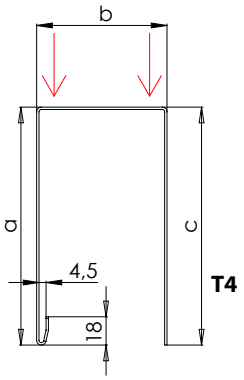

T4

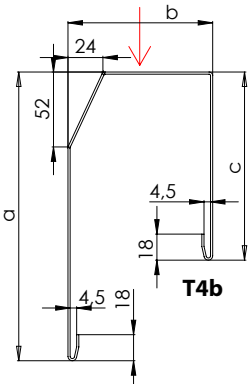

T4b

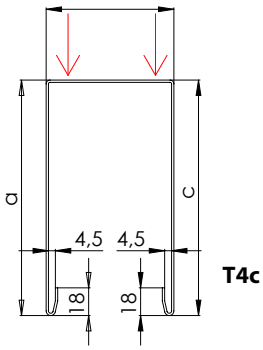

T4c

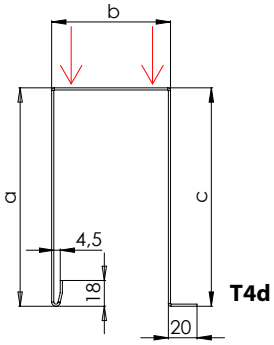

T4d

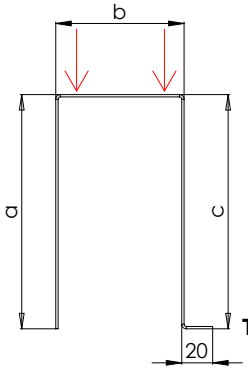

T4d/1

* a – c < 100 mm

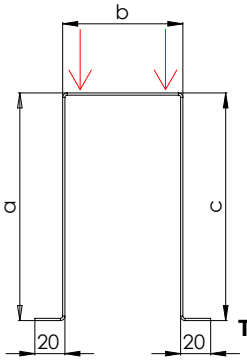

T4d/2

* a – c < 100 mm

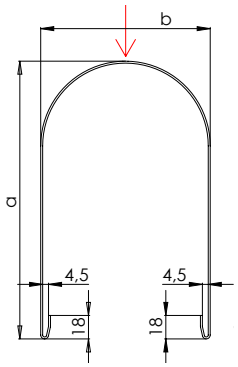

T4r

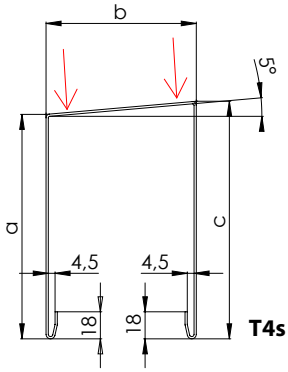

T4s

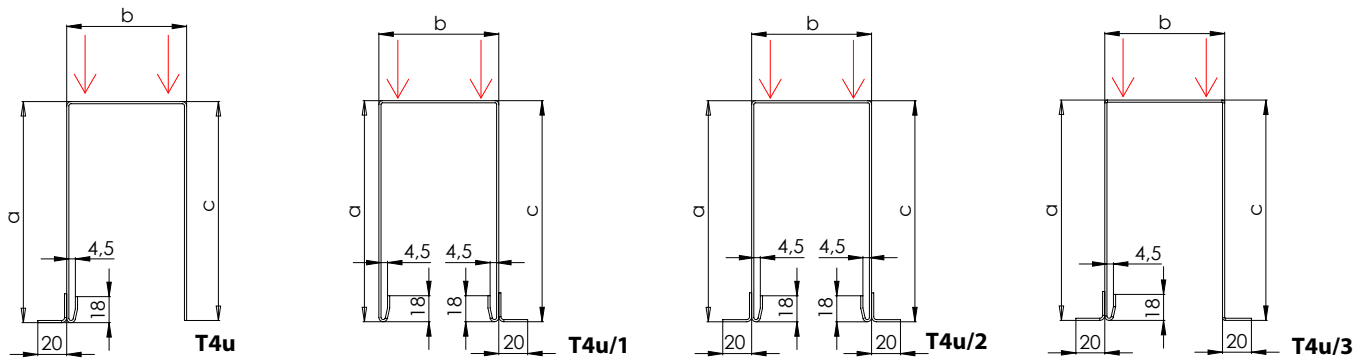

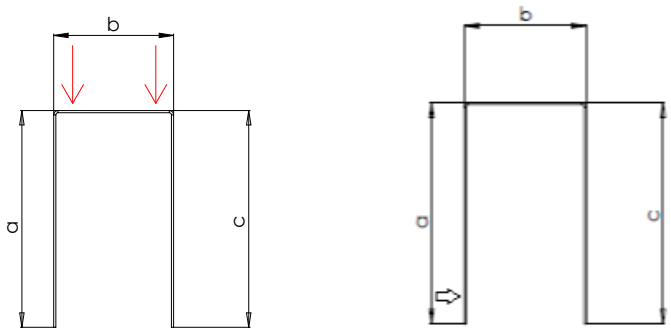

* a – c < 100 mm

*T4d, T4d/1, T4d/2, T4u/3 – possibilité de choisir l'angle avant et arrière de 12 mm à 100 mm.

Dilatation longitudinale lambrequins

Quand la température de l'aluminium, augmente le métal se dilate ; ce phénomène s'appelle l'expansion thermique. Le coefficient d'expansion thermique de l'alliage d'aluminium est de 23,5 µm/(m * K).

Exemple :

La longueur d'un lambrequin à 20 °C est de 4000 mm, si on le chauffe à 50 °C – jour ensoleillé, sa longueur sera à cause de l'expansion thermique de 4003 mm. La variation de la température de l'aluminium fait augmenter sa longueur de +3 mm. En cas d'encastrement d'un lambrequin dans les constructions voisines, il faut tenir compte du fait que les dimensions du lambrequin peuvent varier en fonction de la température ambiante.

Lors du mesurage et de l'intégration, il faut tenir compte de l'expansion thermique d'un profil d'aluminium par rapport à la température ambiante. Il est recommandé de réaliser le mesurage à la température ambiante de 23 ±5°C.

Profondeurs minimales des lambrequins

Type de store	Dimension minimale
CETTA 50	90mm
CETTA 65	115mm
CETTA 80	130mm
CETTA 60F	100mm
CETTA 80F	120mm
CETTA 100F	140mm
SETTA 65	115mm
SETTA 90	140mm
ZETTA 70	120mm
ZETTA 90	140mm

Quantité de supports du boitier de la largeur

Largeur de store (mm)		pcs
min.	max.	
0	1599	2
1600	2399	3
2400	3199	4
3200	4199	5
4200	6000	6

Pour le placement des supports il faut tenir compte de :

- La distance maximale entre les deux supports
- La sortie du cable de moteur
- La symétrie des deux supports (observant la même distance extérieure) et du support de milieu

Avertissement : L´assemblage des supports doit être réalisée sur un support non vibrant pour minimaliser le transfert du bruit produit.

Lambrequin

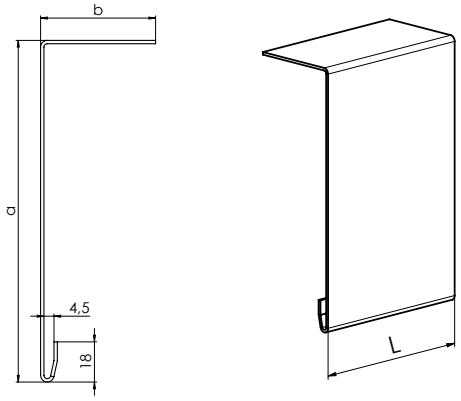

Dimensions de commande d´un lambrequin

Matériel: Al
Epaisseur: 1,5 mm / 2 mm*
Longeur maximale sans connection: 4 000 mm
Largeur dépliée du lambrequin: L = a + b + c
Coloris: une teinte quelconque selon la gamme de RAL

Dove du lambrequin est livrée ala demande des clients.

*l´épaisseur recommandée pour largeur plus que 2500 mm

Prolongement du support de lambrequin

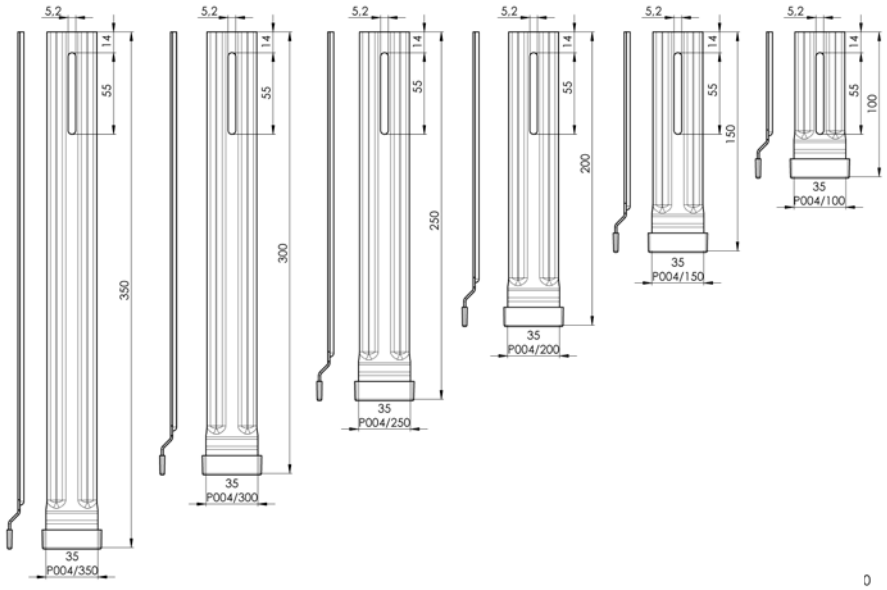

Couverture de prolongemenet de lambrequin P 536 (3-03083-0000)

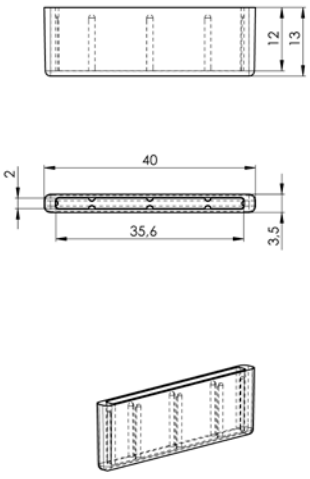

Prolongement en fonction de l´hauteur de paquet de lambrequin

Type	Dimension "A"
P 004/100	140 - 190 mm
P 004/150	191 - 240 mm
P 004/200	241 - 290 mm
P 004/250	291 - 340 mm
P 004/300	341 - 390 mm
P 004/350	391 - 440 mm

Prise des mesures

Prise des mesures de store standard

On mesure toujours la largeur et la hauteur dans les trois endroits différents au minimum. La dimension de production de store représente toujours la valeur la plus basse mesurée.
Par principe on prend les mesures après avoir placé le cadre dans l´ouverture de construction, évent. la fenêtre, une fois le l´embrassure extérieure et intérieure a été finie. les allèges inclus.

Etant donné la spécificité des prises de mesure des stores d´extérieur, nous recommandons consulter toujours l´aspect technique sur le site de construction. D´autres solution spécifiques peuvent néanmoins exister.

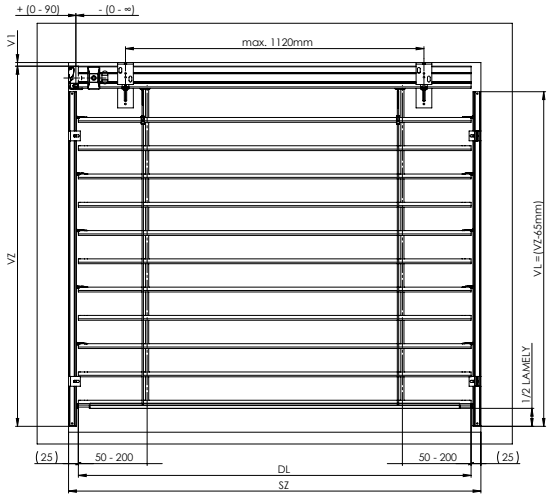

Guidage par coulisses - verticale

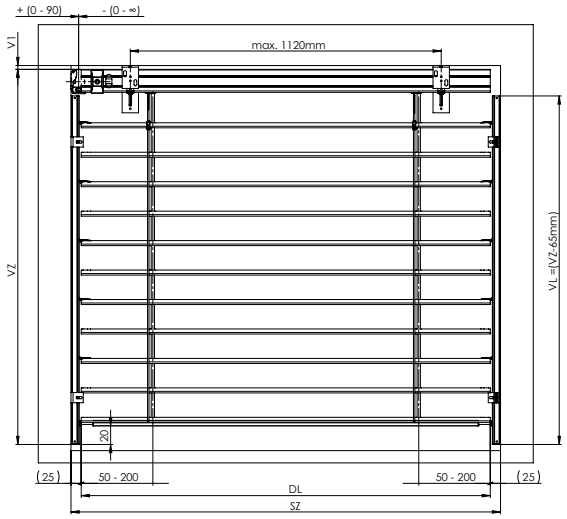

Guidage par coulisses – horizontale

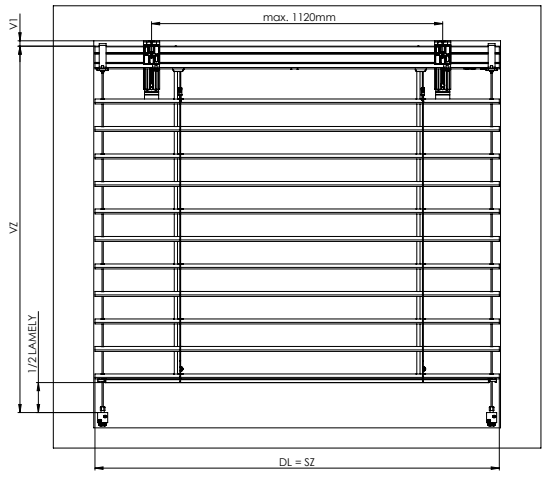

Guidage par cable - verticale

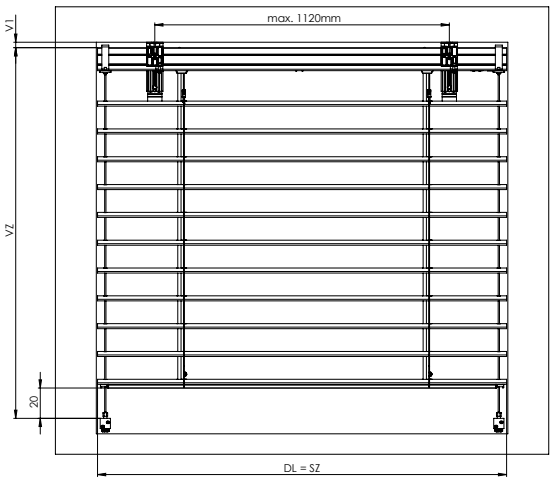

Guidage par cable – horizontale

SZ - largeur de store
VZ - hauteur de store
DL - largeur de lame
DVL – axe de guidage (axe du store)

VL - longueur de coulisses
VL = VZ - 65 mm
V1 - hauteur par type de support (Voir page 92)
VP – hauteur du paquet

Dans le cas de la manoeuvre motorisée, le boitier est raccourci de 5 mm. Dans le cas de manœuvre par treuil la longueur de la partie haute dépend du déplacement du treuil. La position du treuil (il est possible de le déplacer) dans la partie haute dépend de l´emplacement concret de la fenêtre, de l´embrassure. L´écart de l´échelle dépend du choix de la commande (il varie entre 50 - 200 mm)

ATTENTION! Il faut bien noter toutes les dimensions pour des stores inclinés .(Largeur, hauteur plus grande, hauteur plus petite, longeur de hypoténuse)
Des stores inclinés sont produits avec manoeuvre par moteur et guidage par cable en acier, qui a besoin de tension spécial. (voir annexe de ce document)

Le surface entre la partie basse du boitier 56x58 et la premiére lame quand le store est fermé

Cetta 60 Flexi	41 - 93 mm
Cetta 65	32 - 92 mm
Cetta 80	35 - 103 mm
Cetta 80 Flexi	38 - 106 mm
Cetta 100 Flexi	85 - 169 mm
Zetta 70	44 - 104 mm
Zetta 90	62 - 142 mm
Setta 65	44 - 104 mm
Setta 90	66 - 152 mm

Prise des mesures du store couplé

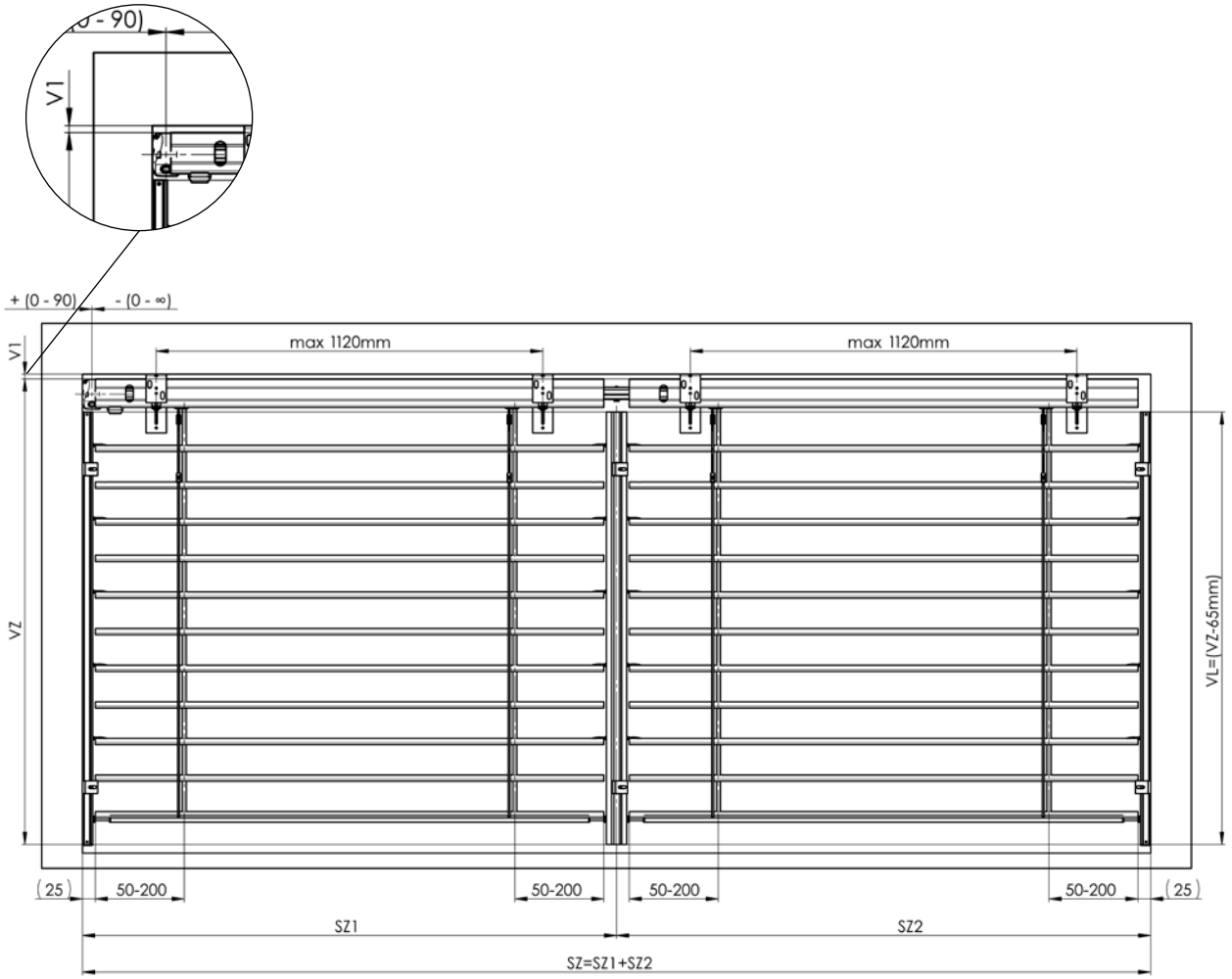

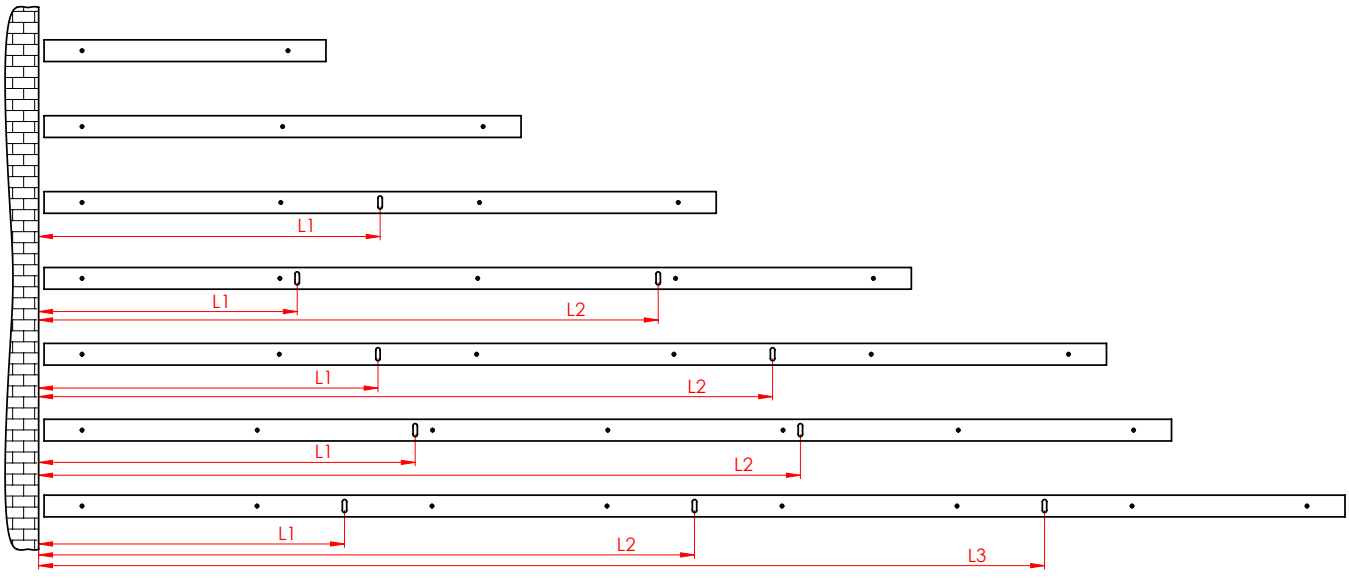

Position standarde d'un petit câble de guidage en plus

Le déroulement de montage standard de store d´extérieur

Le montage ne peut être effectué que par un spécialiste qualifié!

Préparation de construction pour le montage

- baie préparé, facade coloré, parapets d´extérieur préparés

Controle:

- Avant le montage, nous vous recommandons de faire la controle de toutes les pièces pendant la réception de la marchandise, pour éviter les problemes. Si quelques problèmes pendant le montage ou installation de store, merci de les annoncer à votre fournisseur.

Les outils nécessaires pour le montage

1. Un mètre ruban
2. Une nivelle
3. Un crayon
4. Un petit marteau
5. Une perceuse électrique et des perces en fonction du matériel de fond
6. Une perceuse à accumulateur
7. Un embout magnétique
8. Bites PZ2, PÍH2, un embout magnétique pour la tète à six pans 8 et 10
9. Une série des clés à tête hexagonale
10. Un càble de montage
11. Des petits clés à cliquet et la clé 8
12. Female screw spanner No. 10 and 13
13. Une série des tournevis isolant électro

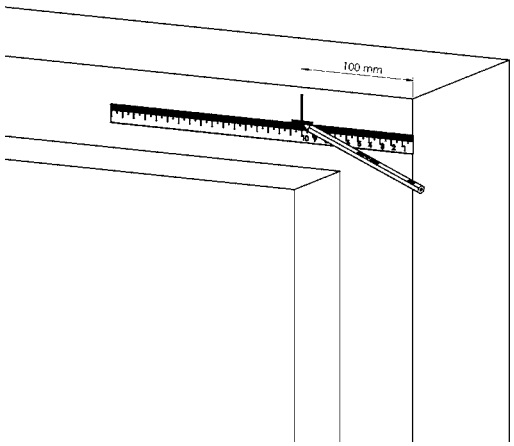

1.

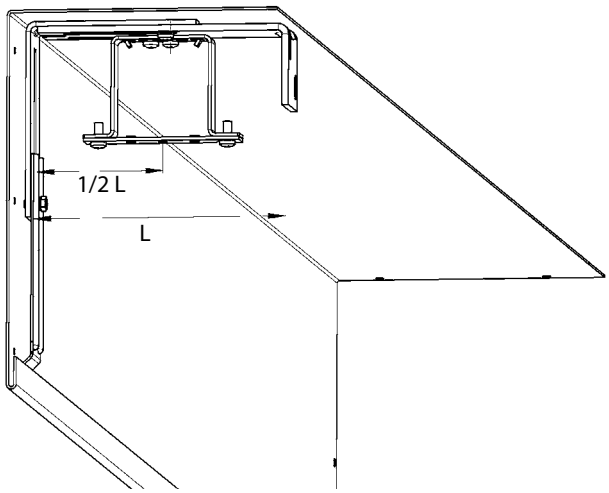

2.

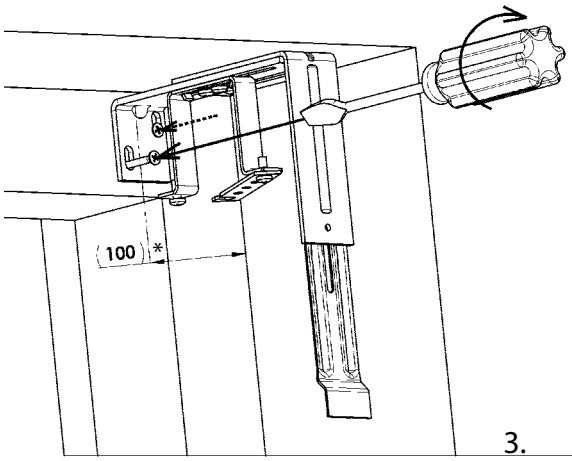

3.

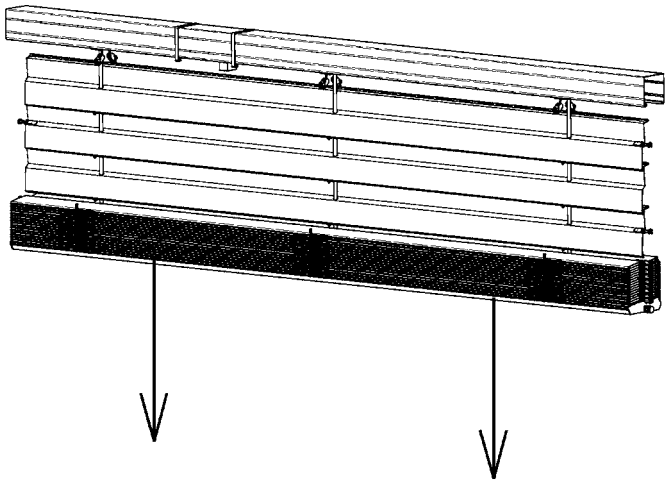

4.

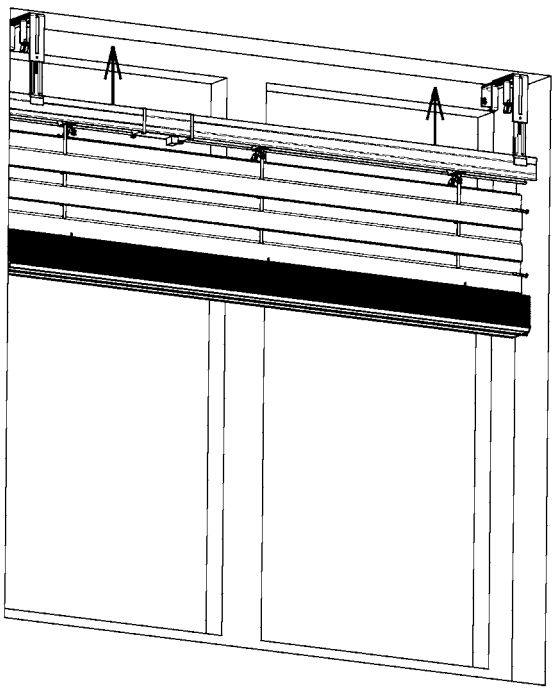

5.

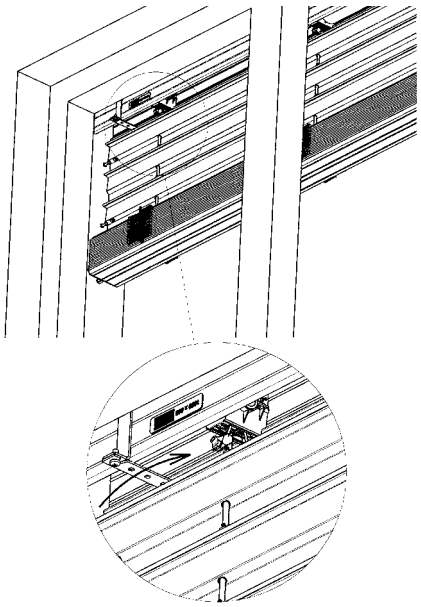

6.

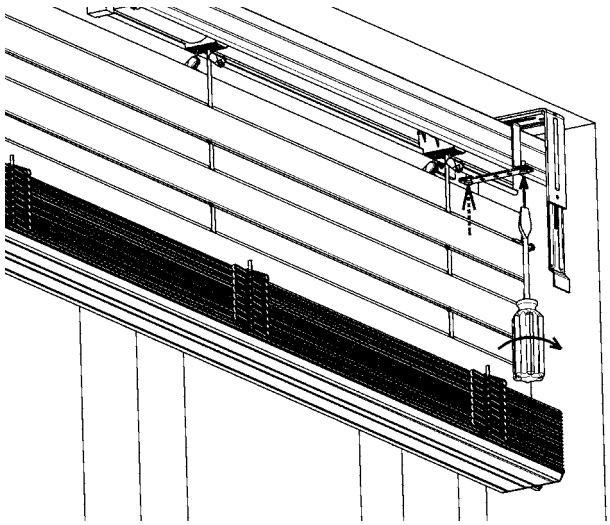

7.

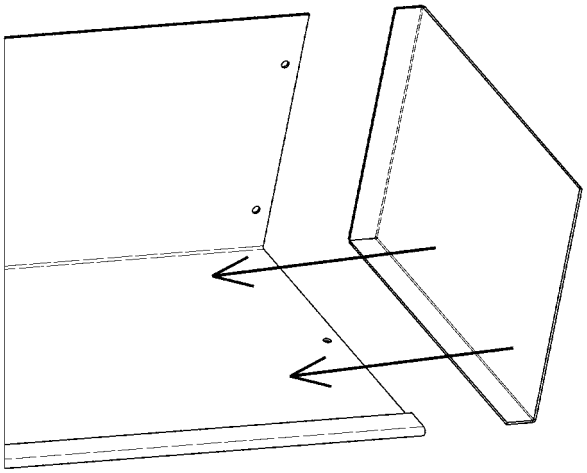

8.

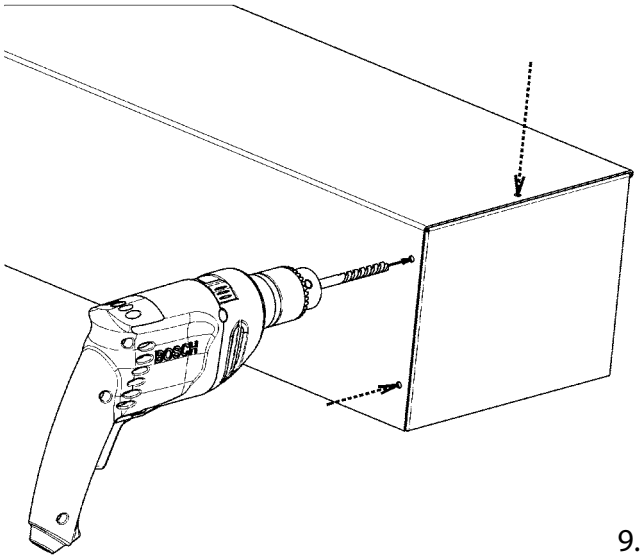

9.

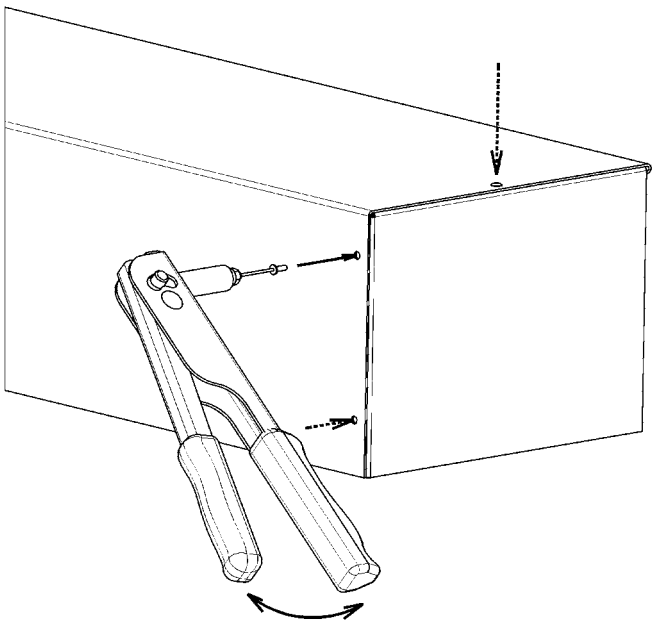

10.

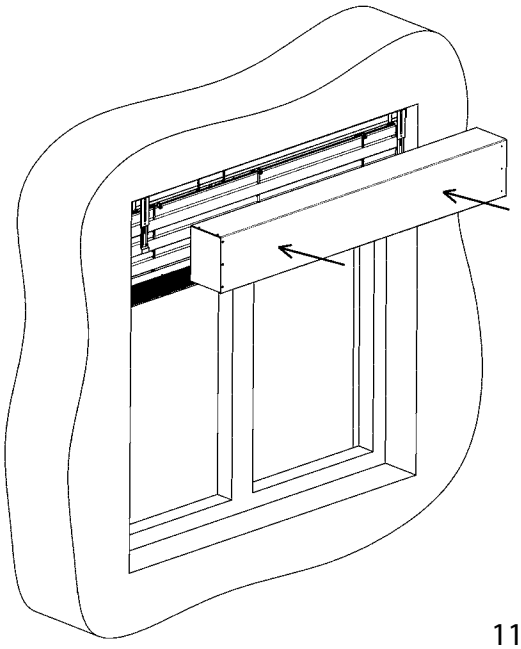

11.

12.

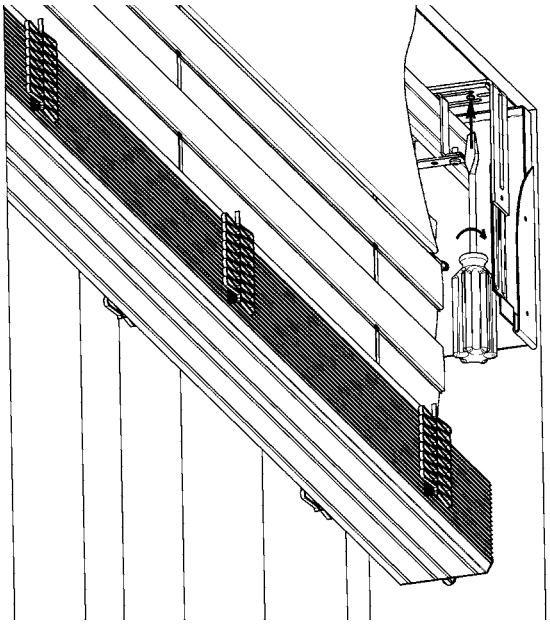

13.

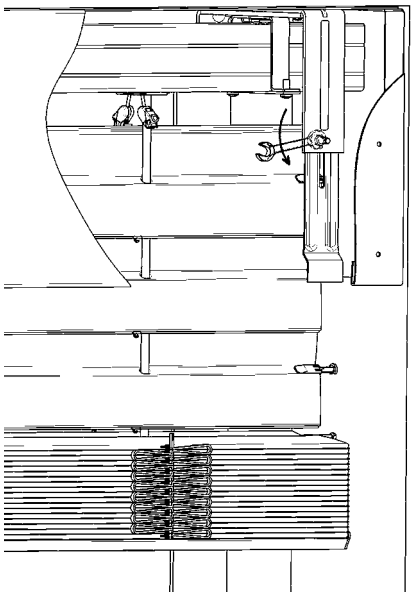

14.

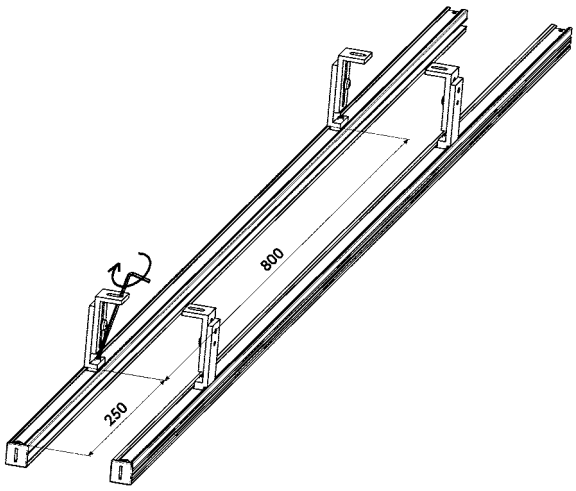

15.

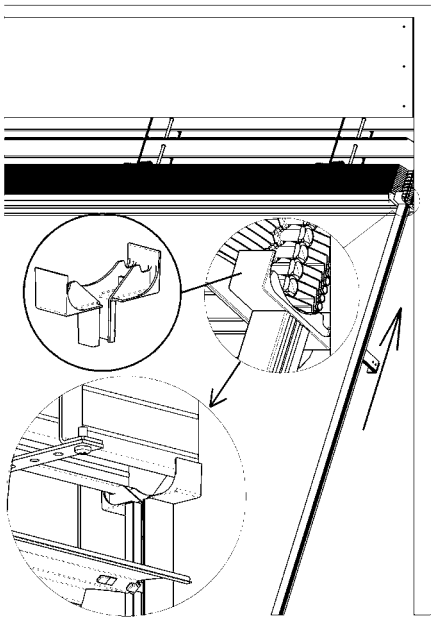

16.

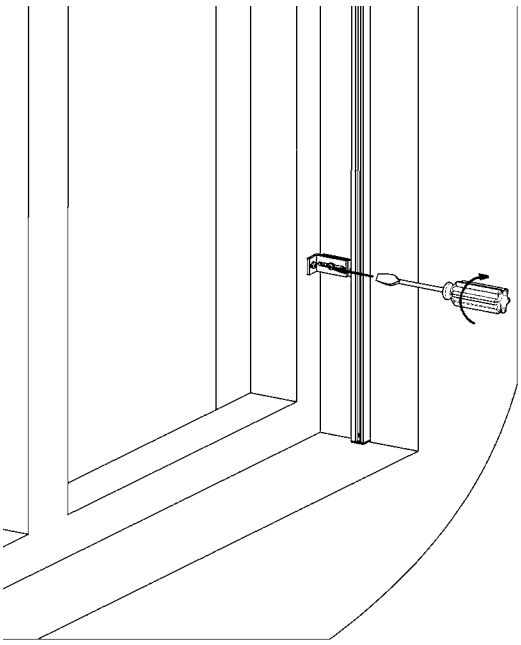

17.

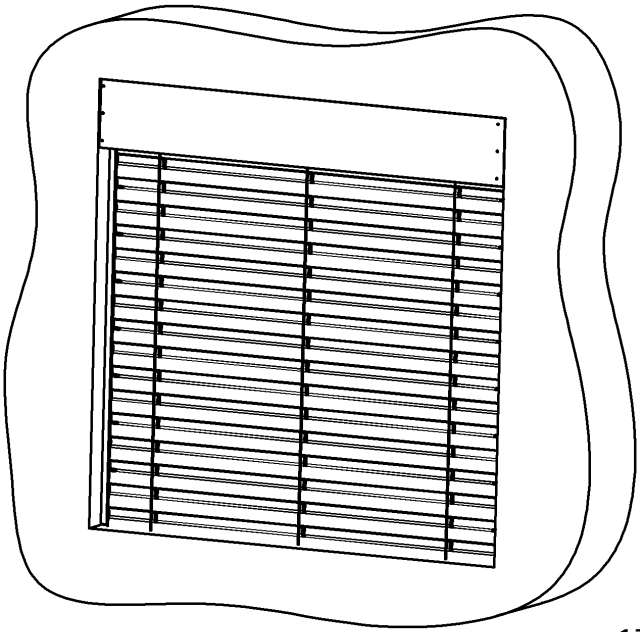

Types de montage principals

Montage du store dans la niche (plafond/mur)

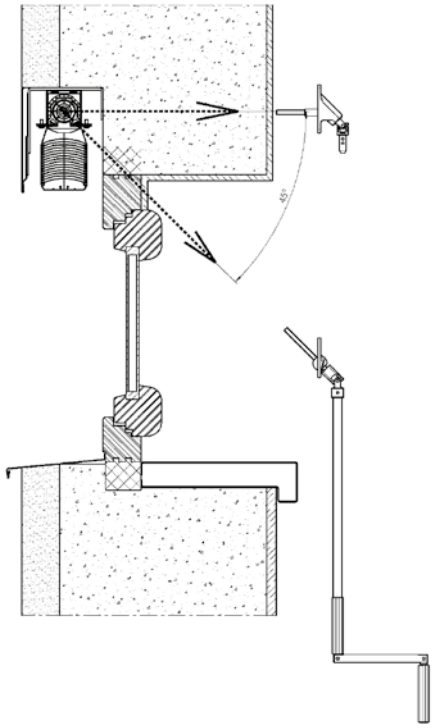

Montage du store dans la niche sur le cadre de la fenêtre (plafond /mur)

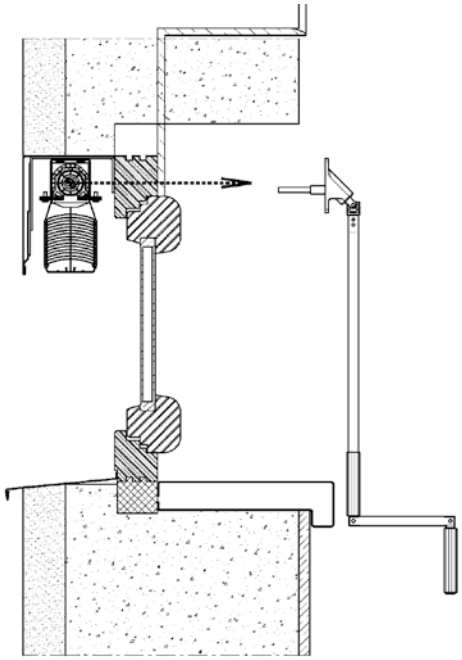

Montage du store dans la niche sur un profil s´élargissant (plafond/mur)

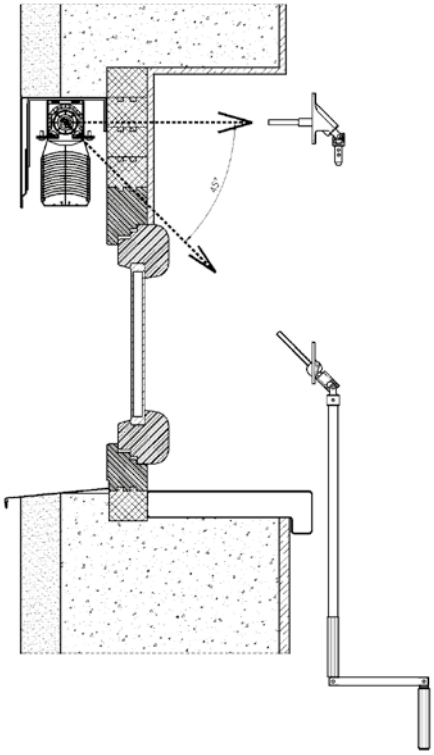

Les trois types principaux de montage peuvent être réalisés de deux façons :

a) Coffret de protection visible

Montage :

1. Mesurer l´ouverture et comparer avec la store déjà prête pour la fixation, effectuer le contrôle de manœuvre.
2. Planifier le placement des supports de store de façon à ce qu´elles ne touchent pas le ruban.
3. Fixer les supports sur le plan vertical.
4. Placer le store dans les supports de boitier et le fixer. Ne pas visser complètement les vis des douilles.
5. Préparer la sortie pour manœuvre par manivelle ou par corde. Dans le cas de manœuvre électrique, brancher la prise.
6. Installer la sortie de la manivelle de l´intérieur, si le bras de manivelle est long, le raccourcir à la longueur exigée. Passer la corde infinie par l´ouverture créée. Installer la sortie de la corde.
7. Visser complètement les vis sur les douilles des supports.
8. Il faut insérer les équerres d´arrêts de coulisses, noires plastiques, à l´extrémité de boîtier! Placer sur les coulisses des lames. Les coulisses étant dotées de leurs supports, puis, il faut insérer la coulisse sur l´ équerre d´arrêt de coulisses dans la partie supérieure et fixer celles-ci sur le cadre de la fenêtre ou dans l´embrassure (pour le montage dans l´embrassure on n´utilise pas des supports de coulisses et la coulisse est montée par les ouvertures créées dans le corps de la coulisse). Les coulisses doivent être installées sur l´ équerre d´arrêt au millieu du boîtier.
9. Faire descendre la store en position inférieure (fixer les guides corniers si les lames du store sont guidées par un cable). Parallèlement vérifier que les coulisses ou les cordelettes ne serrent pas les lames. Vérifier la position verticale des coulisses.
10. Avec les lames inclinées installer le coffret de protection sur les supports, enfoncer le prolongement du support (visser complètement la vis de fixation) dans la poche créée sur le lambrequin et par l´ouverture dans le support de la store, immobiliser le lambrequin avec une vis (Tex).
11. Vérifier les stores moteurisées à l´aide d´un câble de montage, éventuellement ajuster les positions finales du moteur et par le branchement dU store sur le câble d´alimentation.
12. Fixer le bloquer de la manivelle à l´intérieur. Connecter le commutateur de commande selon le schéma de connexion livré avec le produit.

b) Coffret de protection incorporé dans le système de calorifugation ou dans l´enveloppe du bâtiment.

Montage:

Fixer les supports du store.

Placer le lambrequin (il peut être installé aussi avec les parois latérales), enfoncer le rallongement du support (visser complètement la vis de fixation) dans la poche créée dans le lambrequin et l´immobiliser par l´ouverture dans le support avec une vis (Tex).

Percer un passage pour la manœuvre par la manivelle.

Après la calorifugation du bâtiment ou après la mise en place de l´enveloppe du bâtiment le montage de stores se déroule selon les instructions précédentes.

L´état de construction prêt pour le montage :

L´embrassure finie

Façade coloriée

Les allèges extérieures finies

Note:

Pour bien tenisoner le cable en acier, il faut:

1. Bien trouver le bon endroit de la console de tension, la couverture plastique est nécessaire, avec l´écrou de méchanisme de tension, il faut bien desserrer jusqu´a bout d´un filet de vis de tension (dévisser).
2. Mettez le cable de guidage dans un trou et faites le passer.
3. Il faut bien presser tou tle méchanisme en Direction en haut de corps de la console, tener le cable de guidage dans l´état un peu pressé et il faut bien resserer le vis M4 par le tournevis en croix.
4. Tournez la couverture plastique de 3 – 4 tours, finissez le tension de cable de guidage. Il faut enlever le cable de guidage superflu
   Il faut avoir la réserve de 2mm min. entre la partie haute de la console et la surface basse de vis de tension pour assurer la bonne fonction d´un élémént de tension.
5. Si vous réspectez ces instructions, vous assurez la bonne fonction d´un systeme.

Variétés de réalisation des stores extérieurs



- Système DUO
- Forme atypique de stores d'extérieur
- Stores couplés
- Store avec 2 boitiers
- Store Windstabil
- Store solaire

ISOTRA *Quality*

Variantes de réalisation

Système DUO (double inclinaison des lames)

Il s´applique pour les manœuvres par manivelle/moteur: Cetta 65, Cetta 80, Cetta 60, 80 et 100 Flexi

Il est possible d´avoir soit la partie haute ou la partie basse du store qui sera fermée. Il n´est pas possible d´ouvrir complètement toutes les lames en même temps. L´inclinaison différente des lames est faite grâce a l´accourcissement de l´échelle sur l´une des ses deux parties.

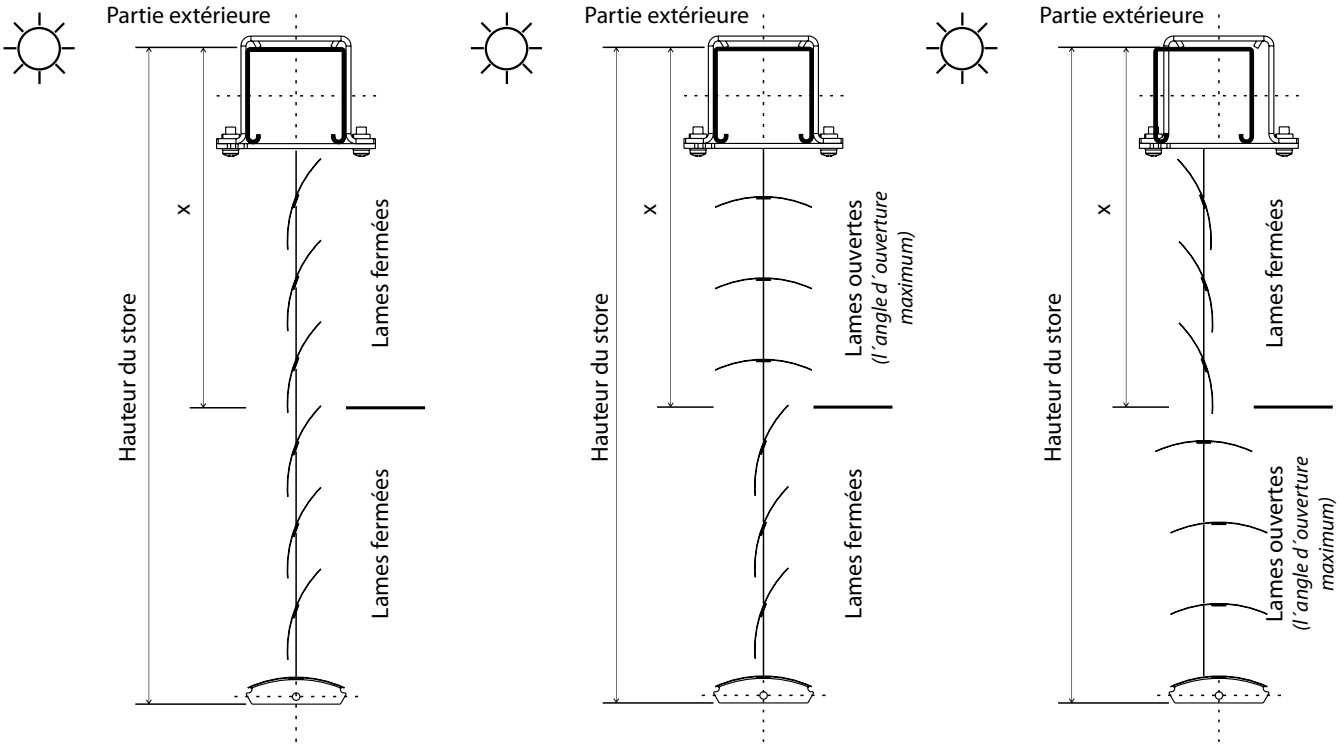

lames fermées en bas – ouvertes en haut
bureau/ salle de séjour

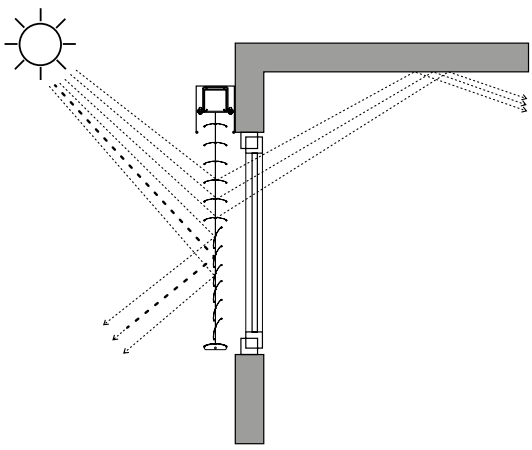

lames fermées en haut – ouvertes en bas
salle de conférence /formation

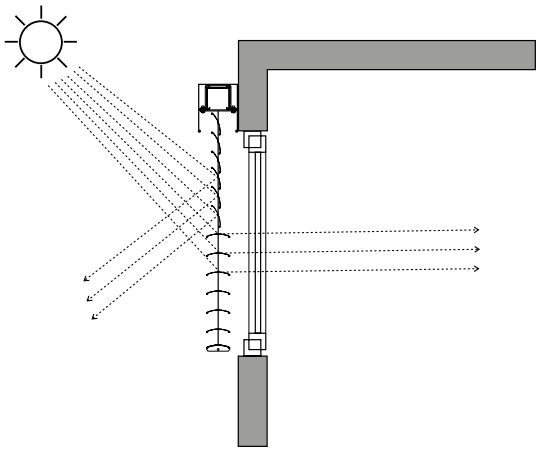

X = hauteur pour la réalisation DUO
La hauteur est mesurée du bord haut de la partie haute. La hauteur (en mm) doit être mentionnée dans le bon de commande. Les dimensions exactes de la division de lames sont déterminées par la production en fonction de l´écartement de l´échelle.

Remarque : Division (hauteur) pour la réalisation DUO peut être adaptée aux conditions spécifiques de l´espace.

Variantes de réalisation

La forme atypique de stores d´extérieur

Tous les stores inclinés sont possibles à commander par moteur ou manivelle d´aprés l´angle.

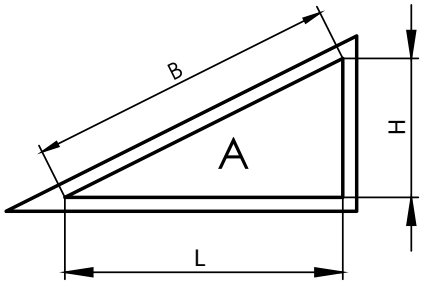

store impossible à monter

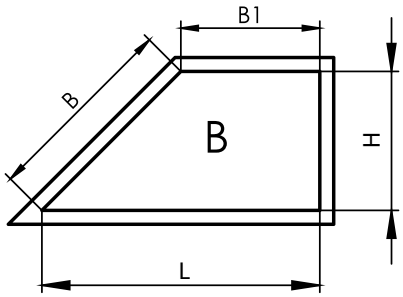

store impossible à monter

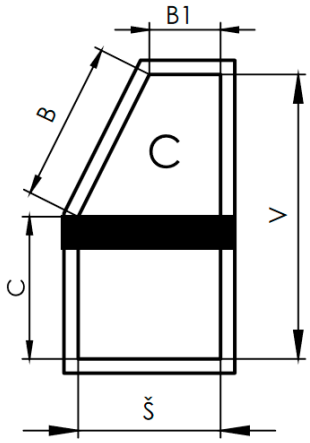

Store possible à monter jusqu ´à la partie inclinée.

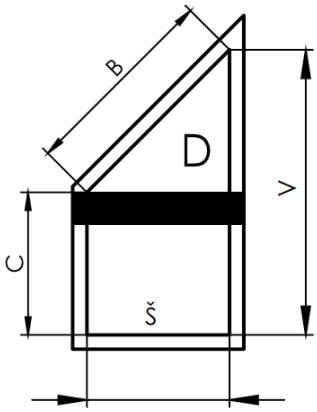

Store possible à monter jusqu ´à la partie inclinée.

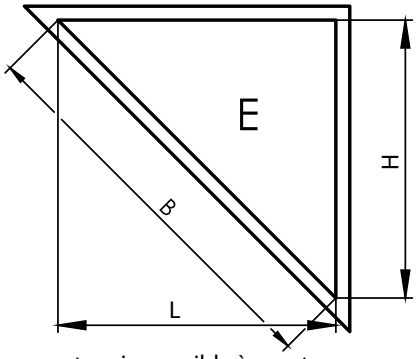

store impossible à monter

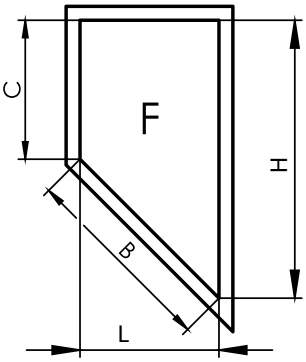

store impossible à monter

Standardes/Possibles a produire dimensions

Type de store	Largeur (mm)* standard		Hauteur (mm) standard		Angle standard	Largeur (mm)* possibles		Hauteur (mm) possibles		Surface (m²)
	min.	max.	min.	max.	max.	min.	max.	min.	max.	max.
C100F manivelle incliné	600	4000	500	4000	64 °	400	4000	300	4800	8
C100 F moteur incliné	600	4000	500	4000	64 °	400	4000	300	4800	16
C60 F manivelle incliné	600	4000	500	4000	52 °	400	4000	300	4800	8
C60 F moteur incliné	600	4000	500	4000	52 °	400	4000	300	4800	16
C65 manivelle incliné	600	4000	500	4000	53 °	400	4500	300	4800	8
C65 moteur incliné	600	4000	500	4000	53 °	400	4500	300	4800	24
C80 F manivelle incliné	600	4000	500	4000	60 °	400	4000	300	4800	8
C80 F moteur incliné	600	4000	500	4000	60 °	400	4000	300	4800	24
C80 manivelle incliné	600	4000	500	4000	60 °	400	4500	300	4800	8
C80 moteur incliné	600	4000	500	4000	60 °	400	4500	300	4800	24
S65 manivelle incliné	600	4000	500	4000	56 °	400	4500	300	4800	8
S65 moteur incliné	600	4000	500	4000	56 °	400	4500	300	4800	24
S90 manivelle incliné	600	4000	500	4000	65 °	400	4500	300	4800	8
S90 moteur incliné	600	4000	500	4000	65 °	400	4500	300	4800	24
Z70 manivelle incliné	600	4000	500	4000	56 °	400	4500	300	4800	8
Z70 moteur incliné	600	4000	500	4000	56 °	400	4500	300	4800	24
Z90 manivelle incliné	600	4000	500	4000	63 °	400	4500	300	4800	8
Z90 moteur incliné	600	4000	500	4000	63 °	400	4500	300	4800	24

*Pour une largeur supérieure à 3500 mm, le profil supérieur en aluminium sera fourni automatiquement.

Utilisation de moteurs pour plan incliné

Les moteurs suivants - Geiger, Somfy WT, Somfy IO, Elero, peuvent être utilisés pour tous les types de stores inclinés (A,B,C,D,E,F)

Variantes de réalisation

Les stores couplés

Les stores couplés sont toujours dotés d´un arbre mécanique interconnecté et de manoeuvre commune. La manivelle ou le moteur peuvent être placés à l´endroit quelconque (à droite, à gauche, au milieu) et sur quelconque store du groupe.

On peut assembler les stores de type Cetta 65, Cetta 80, Cetta 60, 80 et 100 Flexi, Setta 65, Setta 90, Zetta 70 et Zetta 90 (Cetta 50 faisant une exception). Il est également possible d´assembler les stores dans le coffre linteau HELUZ.

Surface max. des stores couplés commandés par moteur : 20 m^2
Surface max. des stores couplés commandés par manivelle : 8 m^2
Quantité maximale des stores couplés : 3

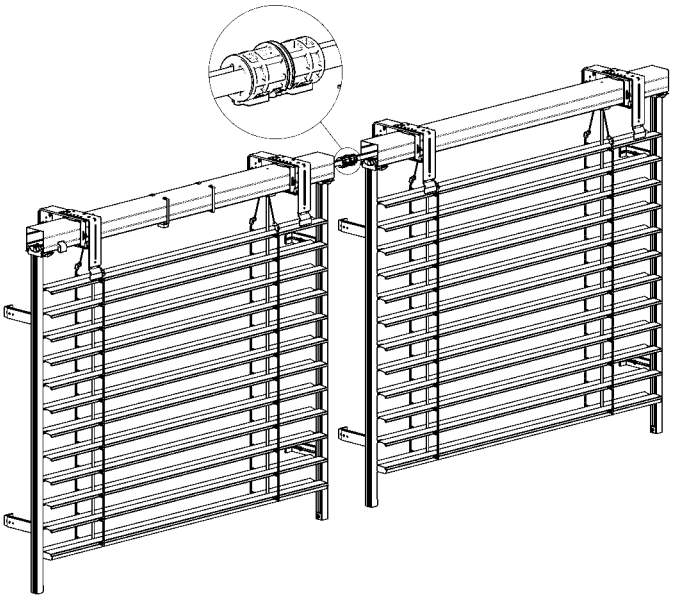

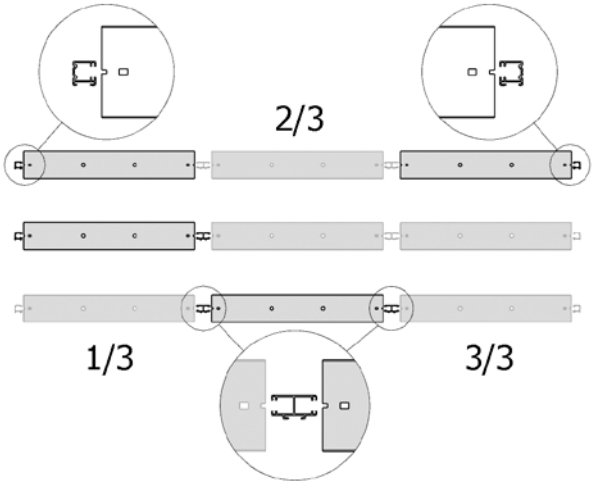

L'arbre est toujours plus court de 5mm que la côte de production du store sans tenir compte du raccourcissement éventuel du canal supérieur.

Connexion de l'axe P 077/3

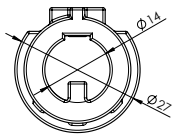

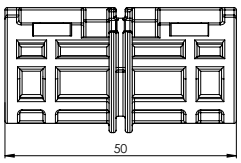

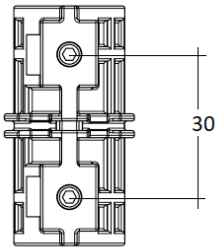

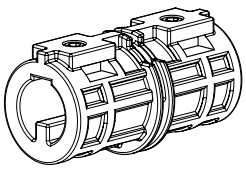

Accouplement d'arbre articulé P 313

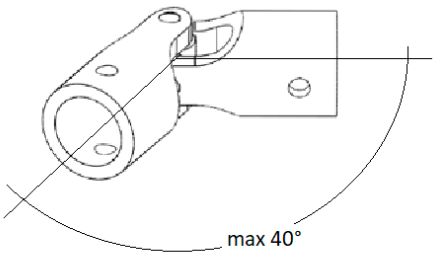

L'angle max. pour un joint est de 0-40 degrés.

2x vis imprégné

Composants nécessaires: Un e connection arbre
Composants utilisables: Coulisse double, coulisse simple

Pendant l´assemblage des profils d´axe les règles suivantes doivent être observées :

- Les stores qui propulsent ainsi que les stores propulsés doivent être sur un même plan horizontale et verticale
- Les stores doivent être couplés aux mêmes positions de la hauteur repli (HR).
- Afin de faciliter le montage, il est possible de demander la réduction des parties hautes de 50 mm sur les deux cotés assemblés
- La distance entre les axes des stores couplés doive être de 10 mm. Les rainures dans les axes devraient être si possible sur la partie base du store.

Variantes de réalisation

Store avec 2 boîtiers (2-01334-0000-0)

Si le store est en version motorisée, plus petite que 600mm, nous offrons la solution de store avec 2 boîtiers. Les deux boîtiers un au dessus de l´autre, sont reliés à l´aide des treuils plus lègers. Le moteur se trouve dans un boîtier plus haut, les bobines dans un boîtier plus bas. Le boitier avec le moteur peut se trouver pas seulement au dessus de boitier avec les bobines mais aussi derrière ce boîtier. C´est à dire, il y a la quantité de lames standarde, s´il y a assez de place dans la niche).

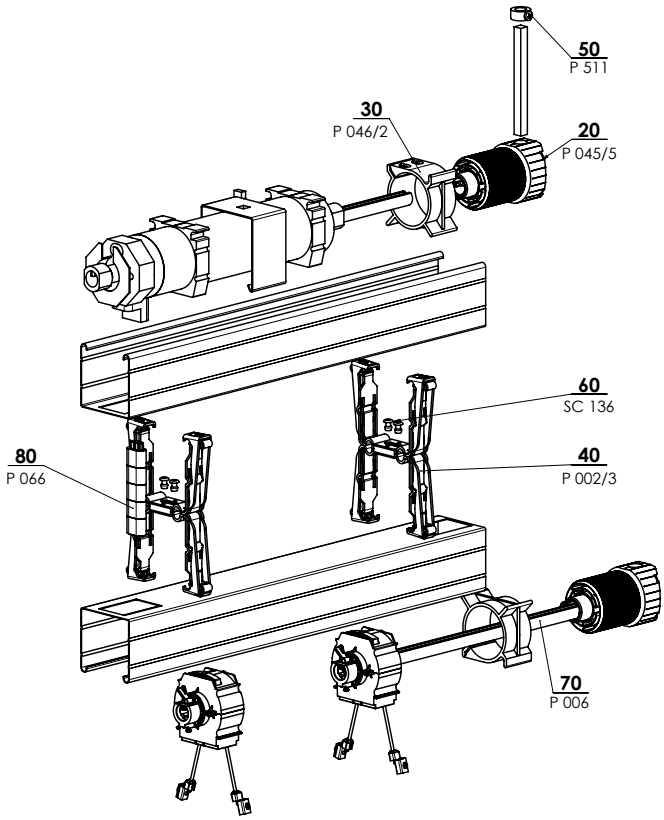

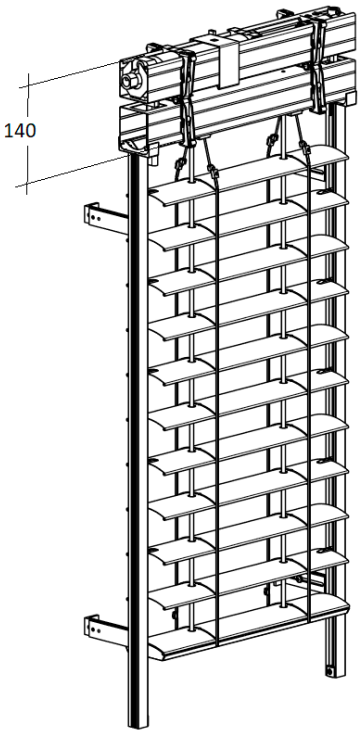

BOÎTIER SUPPLÉMENTAIRE 2-01335-XXXX-0

Position	Nom	Nom commerciale - Abbrévation 2	Numéro de commande - Abbrévation 1
20	Treuil plastique 8mm carré, sortie 14mm, 46mm	P 045/5	6-013232-0000
30	Support de treuil, corps 46mm	P 046/2	6-013234-0000
40	Étrier mécanique - Fe profil avec isolation	P 002/3	6-012663-0000
50	Ronde pour le fils hexagonal	P 511	6-001242-0000
60	Rivet Al 4x10 DIN 7337 A, naturel	SC 136 0000	6-002680-0000
70	Axe	P 006	7-300198-0000
80	Prolongement de l´intérrupteur finale de moteur GEIGER	P 066	6-012561-0000

Variantes de réalisation

Store Windstabil (2-01127-0000-A)

Version **Windstabil** pour les stores **Cetta 80** et **Zetta 90**. Il s´agit d´augmentation technologique de store – résistance au vent a l´aide des cables de guidage ajoutés.

Paramètres techniques:

- guidage par coulisses P080
- largeur maximale 3000 mm, hauteur maximale 3600 mm
- surface maximal pour manoeuvre par moteur 9 m^2
- classe de résistance au vent: 5

Cables de protection

Stores largeur (mm)	Cables de protection
jusqu'a 1499	2 pcs (fixés aux coulisses)
1500 – 1999	2 pcs (fixés aux coulisses) + 1 pc au millieu
2000 - 3000	2 pcs (fixés aux coulisses) + 2 pc au millieu

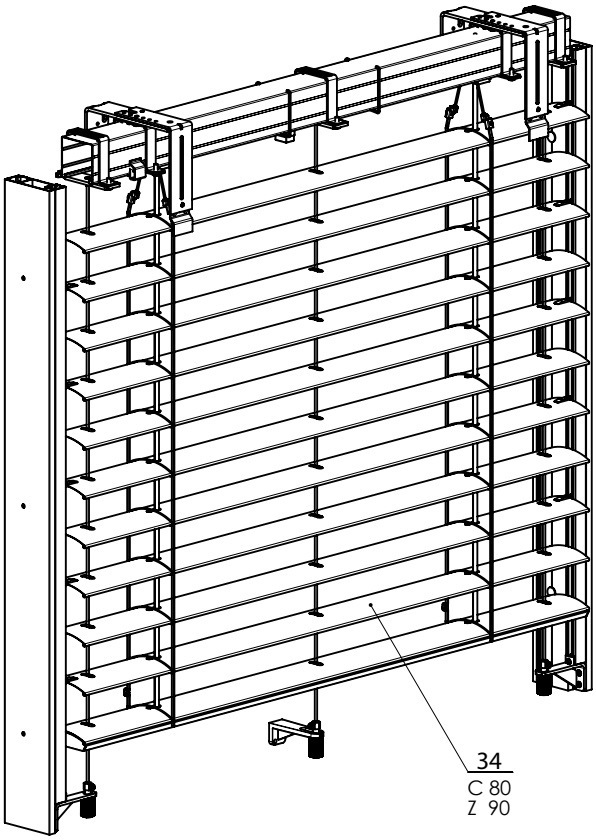

WINDSTABIL 2-01127-XXXX-A



Variantes de réalisation

BSO solaires

Le BSO solaire présente le store unique, plein automatique, commandé sans fils et il n´a aucune consommation. Ces tore fonctionne à la base de phénomène photovoltaique – transformation de rayonnement solaire à l´énergie solaire. Seulement le boitier 56x58 mm peut etre utilisé. Le surface maximale fait du 8 m^2. Une unité solaire est adaptée uniquement pour un store.

Composition de set solaire:
- Moteur JA04 Soft DC 4Nm 38 tours 12V
- Récépteur
- Unité énergétique
- Unité énergétique

Les télécommandes sont commandées séparément, par exemple :
MonoTel 2, 1 chaine - blank, argent, gris titane
TempoTel 2, 10 chaines (minuterie + Astro) - blanc, argent, gris titane
VarioTel 2, 5 chaines - blanc, argent, gris titane





Moteur ELERO JA 04 SOFT DC, 4Nm (6-015554-0000)

Nom	Données techniques
Moment de tordure	4 Nm
Tours	33 tours/minute
Voltage	12V
Fréquence	-
Frein Soft, calme	-
Courant	4A
Puissance	48 W
Couverture	IP 44
Étendue de fins de courses	85 tours
Longeur (en mm sans connections)	260
Poids	1,6 kg
Température	-20°C à +60°C
Cable d´allimentation	0,8 m avec Quickconnect

Placement de moteur 56x58 mm (6-012081-0000)
Adaptateur pour axe (6-001624-0002)
Récépteur Combio-868 JA DC (6-015555-0000)

Nom	Données techniques
Moment de tordure	10 Nm
Voltage	12 – 13,5 V DC
Courant	3,75 A
Puissance	45 W
Courant de joindre	100 mA
Couverture	IP 56
Quantité de chaines max.	16
Dimension (mm)	100x40x15
Poids	1,6 kg
Température	-20°C à +60°C

Montage:
- La surface du panneau doit être orientée vers le bas.
- En cas idéal, le panneau solaire devrait être placée à angle droit de l'impact du soleil.
- La boîte des batteriesdoit toujours être placée au-dessus du panneau solaire.

Unitéénergétique DC Solar (6-018680)
- Accumulateur et cable de connection inclus

Nom	Données techniques
Voltage	13,2 V DC
Couverture	IP 44
Dimension (mm)	523 x 50 x 83
Température	-20°C à +60°C
Type de battérie	$LiFePo_4$
Puissance de battérie	13,2 V
Puissancefinale	4,2 ± 10% W
Capacité de battérie	2400 mAh
Énergie	33 Wh
Protection contre rechangement et déchargement de la batterie	Systéme de commande inclu
Poids (battérie inclue)	1100 g

ATTENTION

Le récepteur Combio 12V (utilisé dans le lot solaire du store extérieur) ne communique que dans un sens. Le fournisseur Elero a toutes les télécommandes qui maîtrisent la communication dans un ou deux sens mais pour assurer le fonctionnement parfait avec le lot solaire il faut faire passer la télécommande par le commutateur situé côté arrière à la communication dans un sens. C'est juste la télécommande Multitel 2 qu'on ne peut pas utiliser pour la commande des moteurs 12V à un sens !!!



Côté arrière de l'appareil

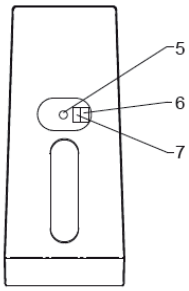

5 Bouton programmable P

Seulement pour les experts
6 Commutateur DIP no 1
7 Commutateur DIP no 2

On enlève le couvercle en caoutchouc situé côté arrière de la télécommande et on fait passer le commutateur no 2 situé sur la télécommande à la position OFF.

Système radio unidirectionnel pour la commande 12V

La notion « « système radio unidirectionnel » désigne la transmission du signal radio vers le récepteur radio. Mais à la différence du système radio bidimensionnel, le récepteur radio unidirectionnel ne peut pas émettre les informations relatives à l'état de l'installation à l'émetteur. La commutation du signal radio entre différents récepteurs radio à cause du meilleur passage du signal est également impossible.

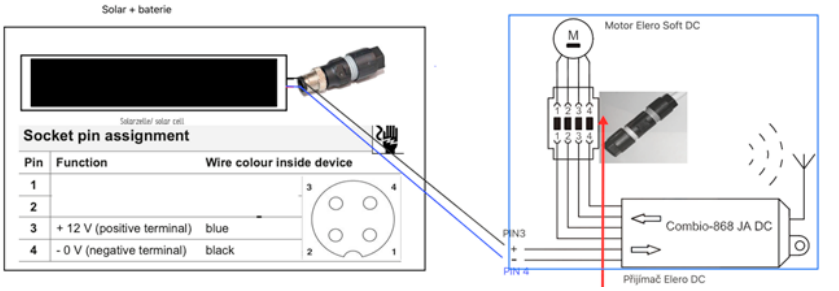

11 Bouton programmable P

Seulement pour les experts
12 Commutateur DIP no 1
13 Commutateur DIP no 2

QUICKON terminal assignment	
Terminal 1: brown	▲ (up)
Terminal 2: white	+ (plus)
Terminal 3: blue	▼ (down)
Terminal 4: black	– (minus)

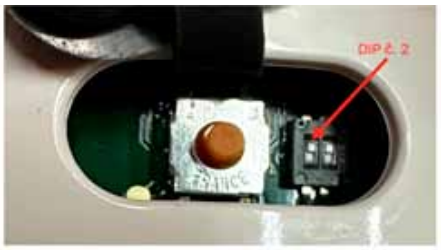

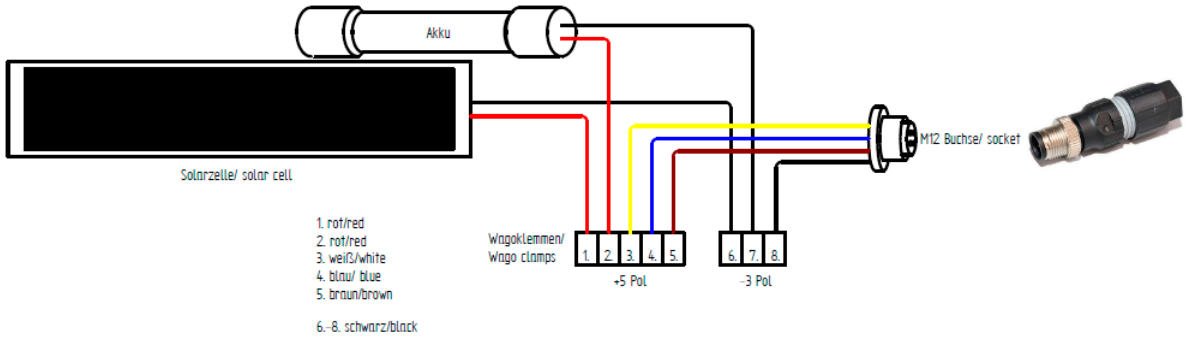

1) connexion entre le panneau solaire et le récepteur
2) connexion entre le récepteur et le moteur
3) après le branchement, appuyer sur le bouton programmation de la commande jusqu'à ce que le store commence à travailler
4) sélectionner la chaîne de la télécommande pour la mémorisation
5) pour le mouvement vers le haut, appuyer sur le bouton vers le haut sur la télécommande
6) pour le mouvement vers le bas, appuyer sur le bouton vers le bas
7) le store ne travaille plus et la mémorisation est terminée
Pour éventuellement supprimer, réinitialisez le récepteur, appuyez sur les quatre boutons (haut+stop+bas+prog) avant que le voyant rouge du contrôleur ne s'allume !

Télécommandes compatibles: Tempotel 2, Variotel 2, Monotel 2
Il faut faire passer toutes les télécommandes dans le régime à un sens DIP no 2 dans la position supérieure, voir Manuel ci-deesus.





Montage:

- couverture minimale du panneau par la lumière 60%
- § en cas idéal, placer le panneau solaire à l'angle droite du rayonnement solaire

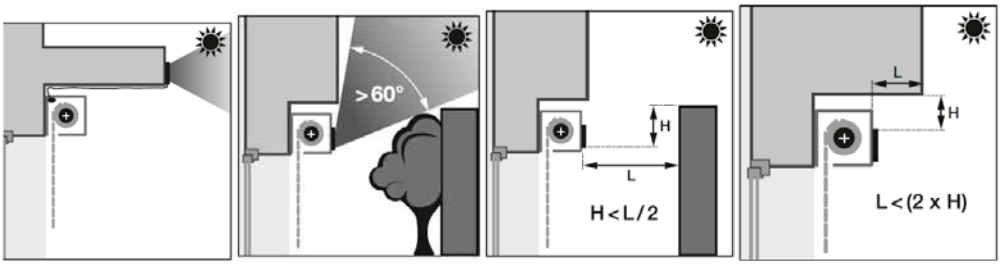

Réalisation spéciale





- Store tout métal TITAN 90
- Store incliné Cetta 80F TE
- Stores de façade
- Stores autoporteur STS
- Stores autoporteur VIVA
- Stores autoporteur BRAVO
- BSO Emergency
- Stores sur le linteau HELUZ

ISOTRA *Quality*

Titan 90

Fiche technique du produit

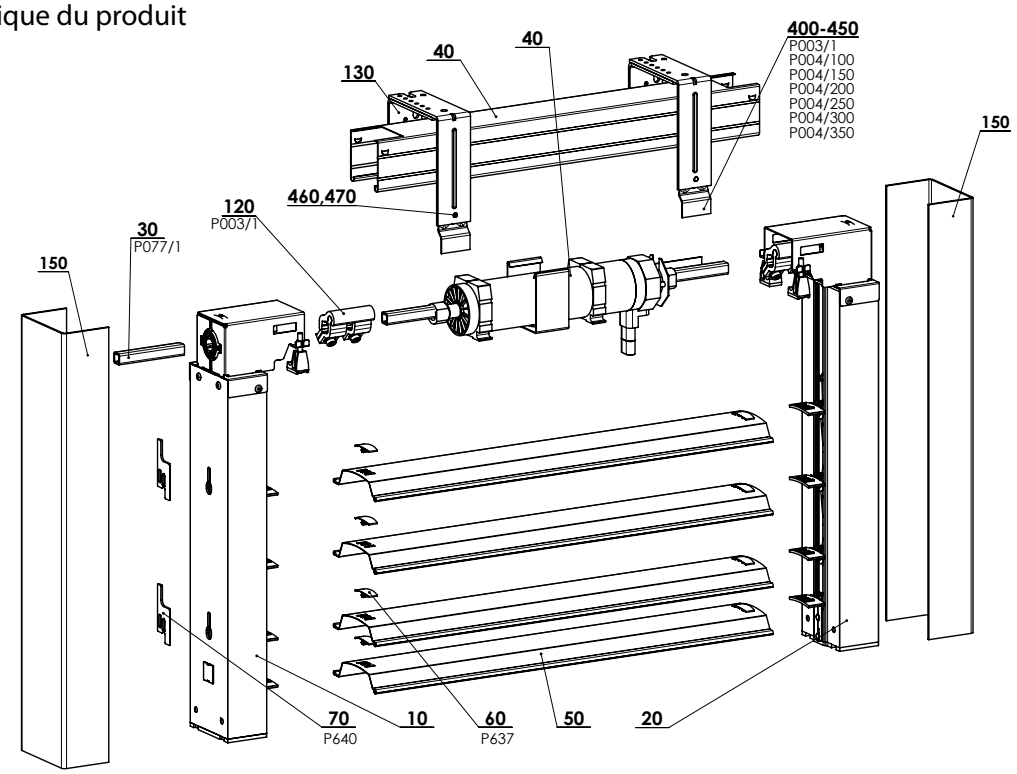

TITAN 90 - MOTEUR 2-01070-XXXX-A

Spécification Titan 90

	Boîtier	Barre finale	Lame	Coulisses
Réference **Dimension (mm)** **Matériel**	P001/1 56 x 58 Fe	-	O 123/XXXX 0,60 x 122,8 Al	P 018/81 PU52 80x49,2 Al
Couleur	Standard: tôle zinguée Les autres RAL a option, DECORAL*		Selon la gamme actuelle d´ISOTRA a.s.	Vernis en couleurs RAL, DECORAL*

*Dimension maximale 4000mm

Nous ne fabriquons pas de versions atypiques.

Mesures standardes

Largeur (mm)		Hauteur maximum (mm)		Surface garantie (m^2)
minimum	maximum	minimum	maximum	maximum
600	2800*	500	4000	8

* Avertissement : Si la largeur augmente, la classe de resistance du vent diminue – voir Resistance des stores exterieurs du vent, p. 3-6.

Titan 90 - moteur (2-01070-XXXX-A)

Position	Nom	Nom commerciale - Abbrévation 2	Numéro de commande - Abbrévation 1
10	Coulisse - DROITE		2-01068-0000
20	Coulisse - GAUCHE		2-01069-0000
30	Axe de chaine - COURT		3-02564-0000
40	Boîtier - LONG		2-01113-0000
50	Lame 90		2-01114-PU01
60	Soupage de lame	P 637	3-02444-0000
70	Cale de distance	P 640	3-02670-7040
80	Emballage de store chaine 600		2-00342-0000
120	Connection de l´axe pour carré	P 077/1	2-01065-0000
130	Boîtier	P 003/1	2-00112-0000
150	Barre de verrouillage	P 018/82	3-03112-XXXX
400	Prolongement de support de lambrequin – 100 mm	P 004/100	3-00156-PU22
410	Prolongement de support de lambrequin – 150 mm	P 004/150	3-00157-PU22
420	Prolongement de support de lambrequin – 200 mm	P 004/200	3-00158-PU22
430	Prolongement de support de lambrequin – 250 mm	P 004/250	3-00159-PU22
440	Prolongement de support de lambrequin – 300 mm	P 004/300	3-00950-PU22
450	Prolongement de support de lambrequin – 350 mm	P 004/350	3-00960-PU22
460	Vis a tête hexagonal M5x8, Zn DIN 933,8.8		6-002353-0000
470	Cale M5, DIN 125-1A, 5.8 Zn		6-002350-0000

SCHÉMA STORE D´EXTERIEUR TITAN 90

COUPE VERTICALE **MANOEUVRE PAR MOTEUR**

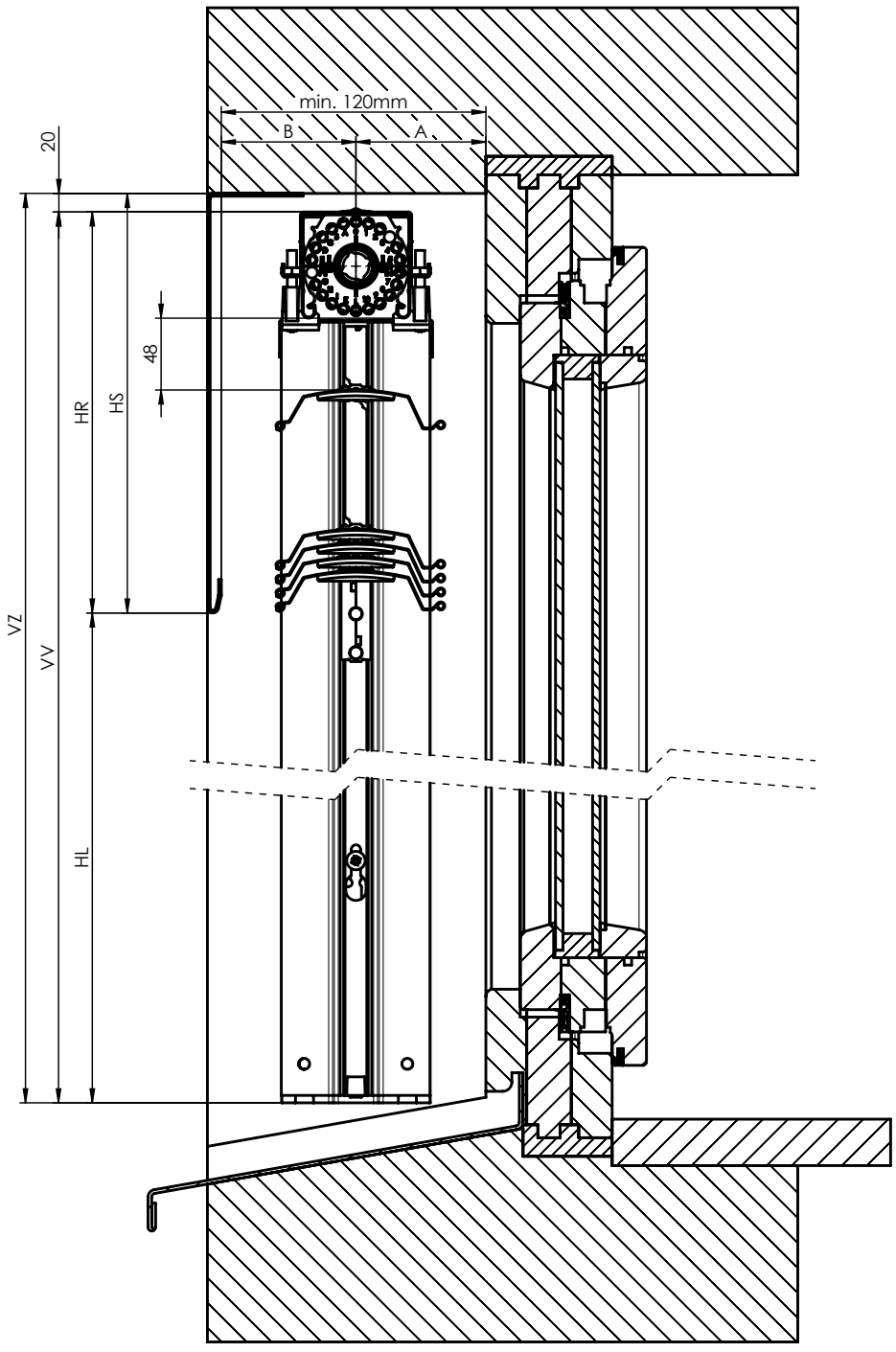

COUPE VERTICALE - TITAN 90 2-01825-0083-0

A* min. 65 mm
B min. 55 mm
A+B min.120 mm
* + supplément éventuel si larmiers (parapets) ou gonds
Dimensions de paquets sont des laveurs approximatives et peuvent se différer en réalité
Des écarts de dimensions sont +/-5mm

VZ – hauteur de store avec trous de montage
VV – hauteur de store produit
HL – distance entre derniere lame et parapet si le store monté
HR – hauteur de paquet sans trou de montage
HS – hauteur de paquet le trou de montage inclu

SCHÉMA STORE D´EXTERIEUR TITAN 90

COUPE HORIZONTALE **MANOEUVRE PAR MOTEUR**

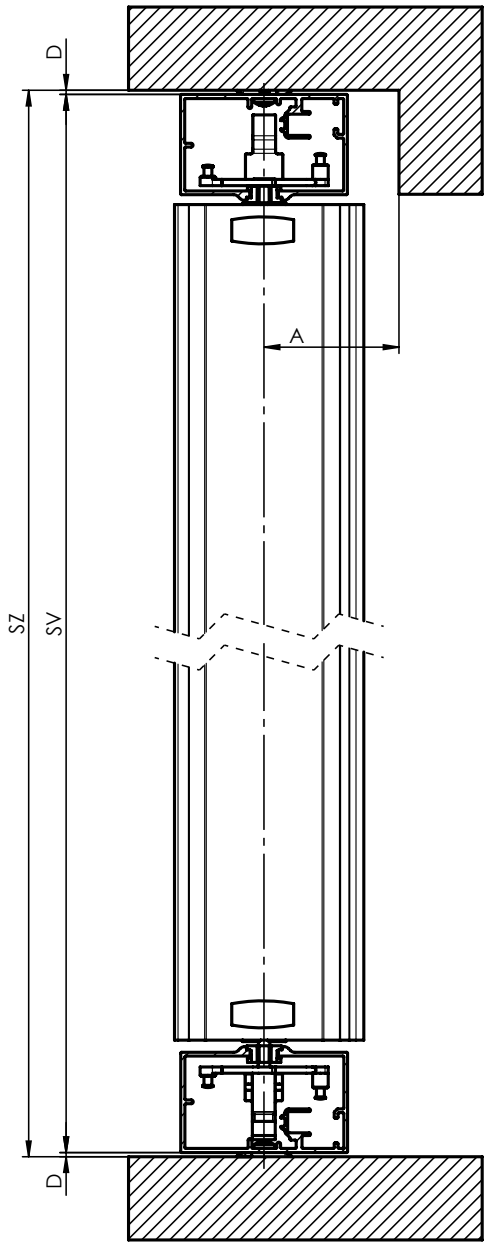

COUPE HORIZONTALE - TITAN 90 2-01825-0084-0

SZ – largeur de store, supports inclus
VZ – largeur de store sans prendre en compte des supports
D – dimension de l´équerre de coulisses ou cale de distance

Lame

Lame T90 (6-012599-XXXX)

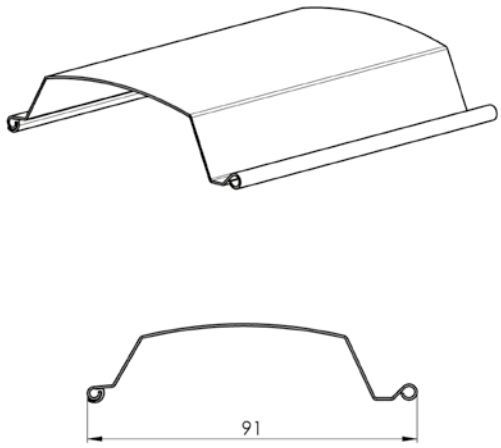

Distance entre dernière lame et parapet si le store descendu

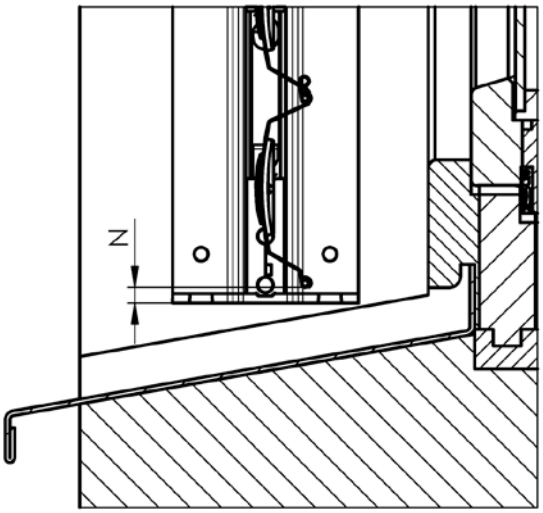

L'écart entre le bord inférieur de la dernière latte et extrémité du guide-chaîne N = 10 ± 5 mm

Guidage

Coulisse P 018/81 (3-02881-XXXX)

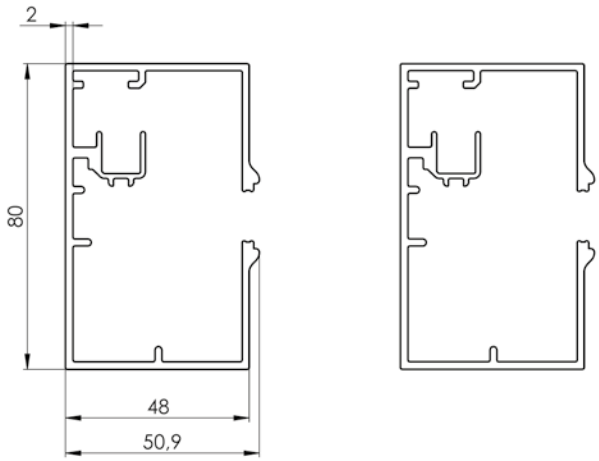

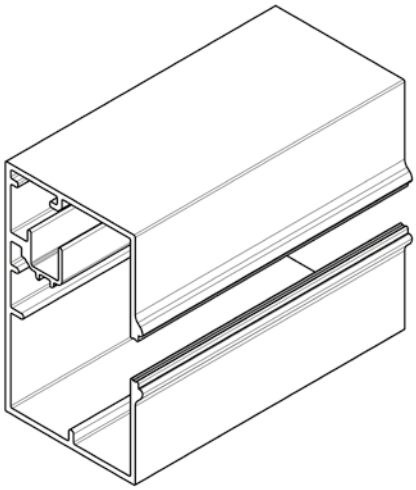

Coulisse encastrée TITAN P 018/82 (3-03112-XXXX)

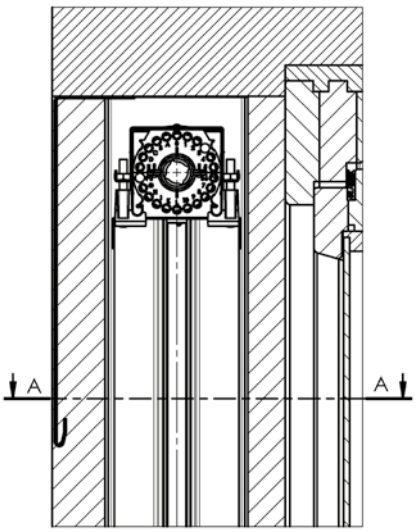

Mesures TITAN pour coulisse encastrée :
- mesurer les écarts à trois endroits
- ajouter 2x50mm à la plus petite dimension
- c'est la largeur de fabrication du store

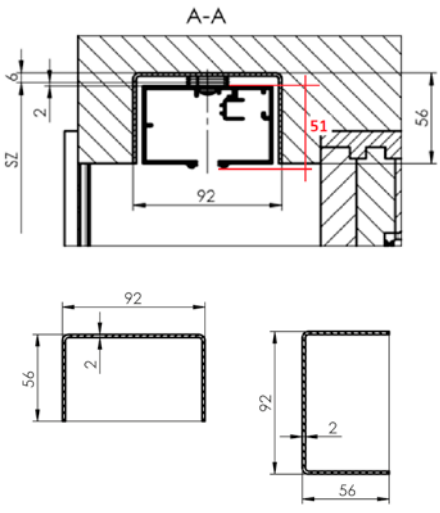

Trous de montage de coulisse

Hauteur de store jour de montage inclu (VZ)	Nombre de percage (PP)	Placement de percage de haute sur coulisse (T)
400 - 799	2	225
800 - 1299	2	290
1300 - 1799	2	480
1800 - 2799	3	480
2800 -	4	570

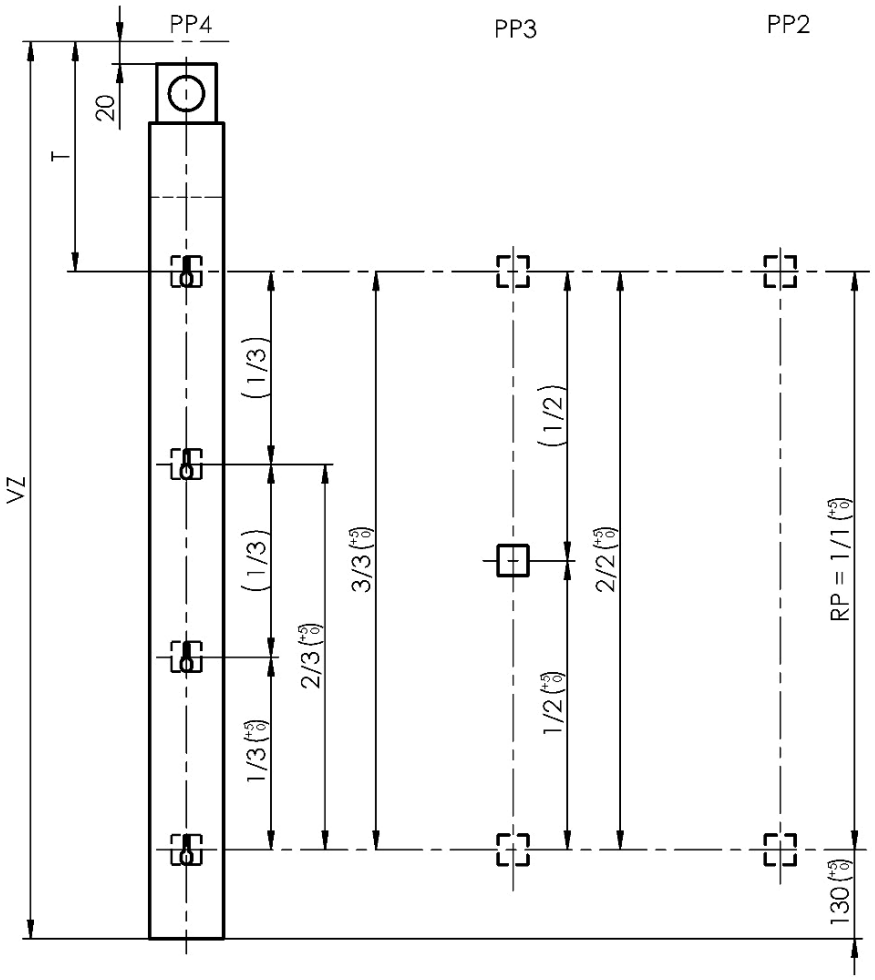

Demande de pièces de fixation

ø de vis = 4,8 – 5 mm
ø de tête de = max. 10 mm
hauteur de tête de vis = max. 4 mm

Des pièces de fixaton doîvent être assez solides pour le type de baie choisi.

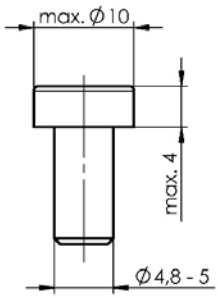

Installation

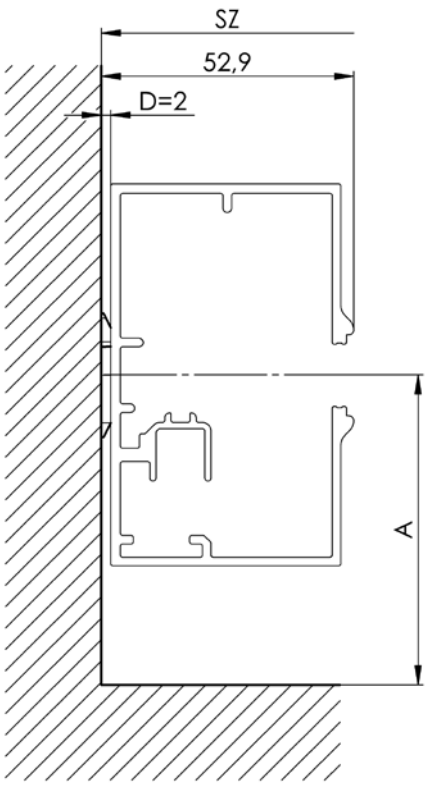

Cale de distance P 640
2-02670-XXXX-0

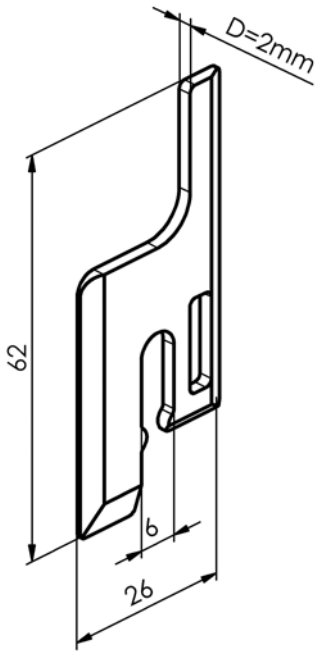

SZ –hauteur de store supports inclus
A – distance de l´axe de coulisse
et la fenêtre
D – dimension de l´équerre de coulisse
ou cale de distance

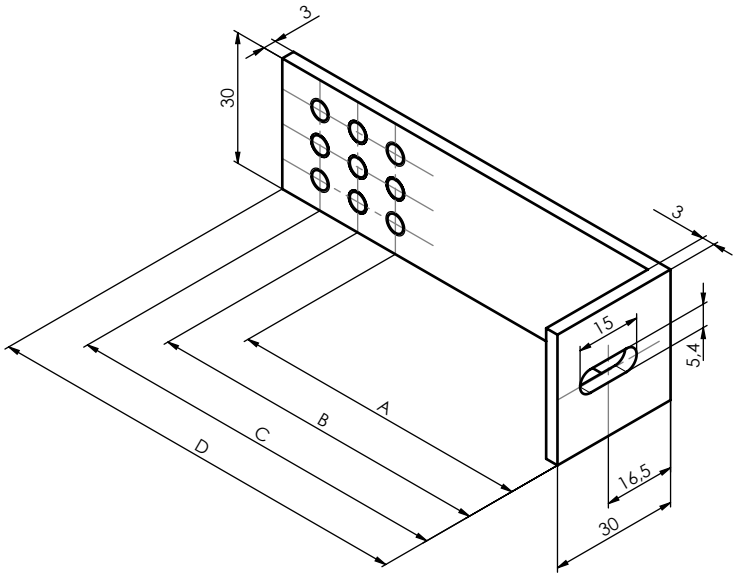

Equerres de coulisses P 021/13-16 (3-03356-XXXX-0 - 3-03359-XXXX-0)

Nom	Nom commercia-le - Abbrévation 2	Numéro de commande - Abbrévation 1	A (mm)	B (mm)	C (mm)	D (mm)
Équerre de coulisse L30-65,75,85	P 021/13	3-03356-XXXX-0	65	75	85	100
Équerre de coulisse L30-70,80,90	P 021/14	3-03357-XXXX-0	70	80	90	100
Équerre de coulisse L30-95,105,115	P 021/15	3-03358-XXXX-0	95	105	115	130
Équerre de coulisse L30-100,110,120	P 021/16	3-03359-XXXX-0	100	110	120	130

MÉSURAGE

On mésure largeur (SZ) et hauteur (VZ) de store.
On mésure la largeur de store (SZ) dans 3 points au minimum, en haut, au milieu et en bas.
On prend pour la production et commandes les dimensions les plus petites mésurées.

Attention: La largeur de store TITAN (SV) produit est toujours moins que la largeur (SZ) a cause des moyens de montage choisis. Voir annexe: Variantes de montage.

On mésure l´hauteur de store (VZ) aussi dans 3 points au minimum, sur les cotés, pres de baie et au millieu. On prend pour la production et commandes les dimensions les plus petites mésurées

Attention: L´hauteur de store TITAN (VV) est toujours de 20mm moins grand que l´auteur mésurée (VZ) a cause de l´assurance de l´endroit de manipulation pour montage de store et fixation des supports pour le lambrequin.

Veuillez en tenir compte lors de la définition de la tôle de couverture.

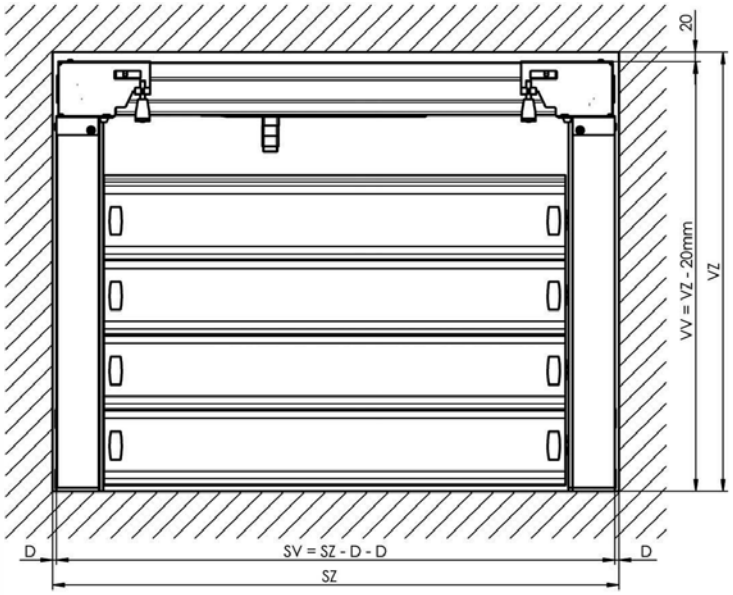

Note:
La largeur de store réelle (SV) est toujours moins que la largeur commandée dans le bon de commande. La différence entre des largeur est donnée par le moyen de fixation choisi.
Si montage il faut toujours utiliser cales distance de 2mm. Il faut bien tenir le plateau vertical a l´aide des cales de distances.
L´hauteur de store réelle (VV) est de 20mm moins grande que hauteur de store commandée dans le bon de commande a cause de l´assurance de l´endroit de manipulation pour montage de store et fixation des supports pour le lambrequin.
Le profondeur minimal de baie nécessaire pour une bonn montage fait du 120 mm.

ATTENTION!
Faites attention pendant le mésurage d´un store, vous éviterez des problemes possible pendant le montage d´un store.

MONTAGE

Avant de commencer votre montage, merci de faire attention et bien lire des instructions suivantes, tenez en compte des instruction de pas en pas et merci de bien suivre des points récommandés.
Touts les informations cités dans un emploi de mode sont nécessaire pour le bon montage de store.
Seulement une personne certifiée peut monter le système de store TITAN.

Symboles utilisés

- Activité
- Controle
- ! - Avertissement

Préparation pour montage
- Controle de dimensions
  Des dimensions de stores doivent correspondre aux valeurs notées dans le bon de commande..
  Tolérance de l´installation doit réspecter des velaurs dan sun emploie technique d´un produit:
- Cotrole de l´espace de montage et sa préparation
- Controle de fond, bon choix des pieces de fiation, bon choix des outils
  Préparation d´un branchement de ´éléctricité pour connection avec un moteur de store.
- controle de toutes les pieces d emontage

Vérification de toutes valeurs de commande (largeur x hauteur x hauteur du paquet)

ATTENTION! Toutes les pièces de store sont bien marquées de la vue de l´intérieur.

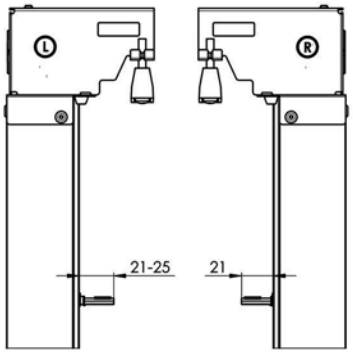

Différence coulisse droite/ gauche
- coulisse gauche
- étiquette „L“ sur le support de bobine de la vue de l´intérieur
- distance variable de support de lame 21-25mm
- coulisse droite
- étiquette „R“sur le support de bobine de la vue de l´intérieur
- distance fixe de support de lame 21mm

Montage propre

1. Montage des coulisses
A – Équilibrez la oculisse dans le baie
B – Distance minimale de l´axe de coulisse et la barriere fait 65 mm.
C – Placez bien des pieces de guidage de coté droite et gauche
D – Notez des marques de fixation par des trous dans les coulisses
E – Vissez et metter des pieces de fixation

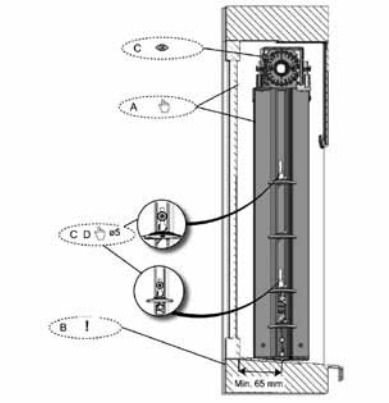

2. Fixation des coulisses
A – Faites la ocntrole si vous avez bien placé la coulisse gauche et la coulisse droite
B – Vissez des vis par coulisse
C – Avant de finalisser le vissage d´un vis, placer une cale de distance entre la coulisse et le baie
D – Resserez des vis au nouveau et équilibrez des oculisses encore une fois

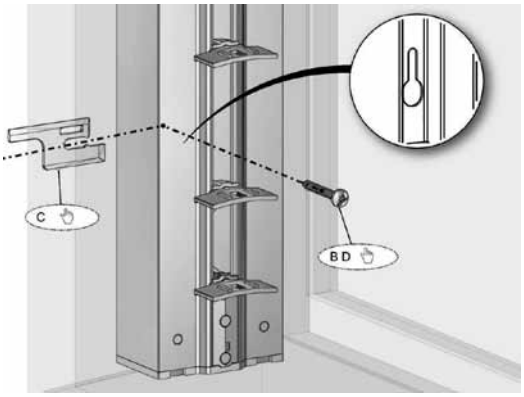

3. Contrôle de position de bobine
A – Ne jamais tournez la bobine. Vous pourriez perdre le réglage de la production.
B – Assurez – vous que la marue de bobine sur les deux coulisses prend la direction basse
C – Inserez des petites axes de connections dans les bobines sur les cotés

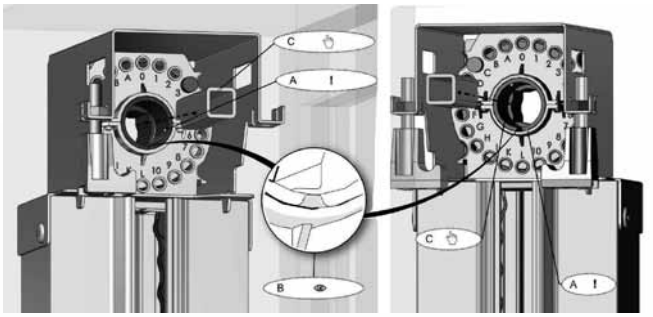

4. Boitier avec trou - préparation
A – Inserez des connections sur l´arbre dan le boitier d´un store. Une de coté droite, l´autre du cotégauche.
B – Des têtes de vis donnent toujours en bas.

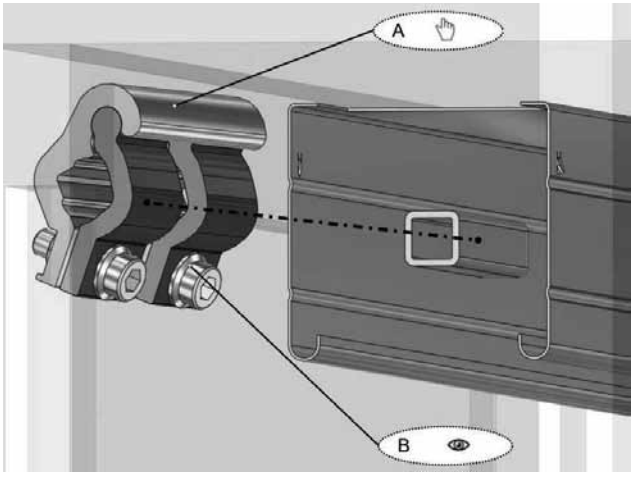

5. Boîtier
A – Mettez le boitier de basse et le centralisez
ATTENTION:
B – Faire attention pour que l'étiquette « INTÉRIEUR » soit orienté toujours vers l'intérieur.
C – Assurez – fixer le boitier par racrochement d´un crochet aux coulisses

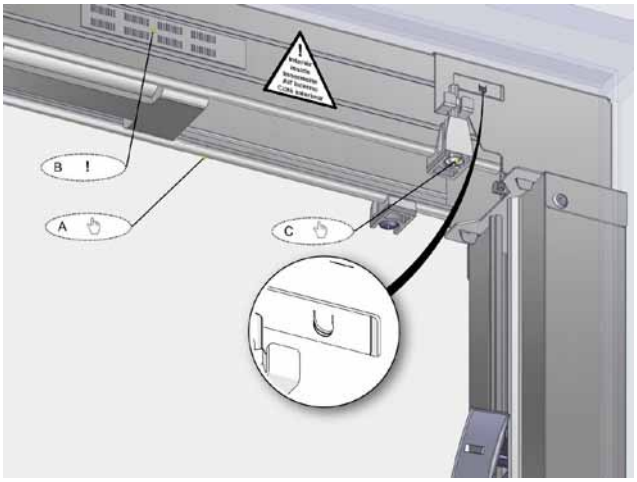

6. Boîtier – connection des arbres
A – Joignez des axes a l´aide des connections
B – Le trou de 5mm doit etre repsectéentre des axes
C – Reserrez des connections

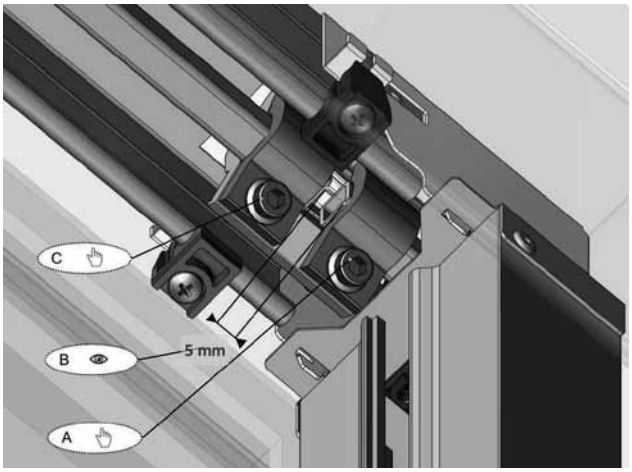

7. Connexion d´un moteur
A – Faiter la fin de course mécanique au moteur
B – Joignez le cable de montage et le moteur
C – Si protection de l´axe en polyestere dans un boitier, enlevez – le.

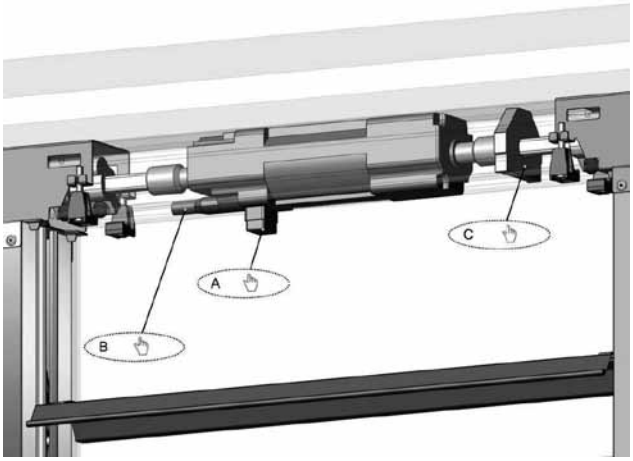

8. Lames
A – Déballez des lames, attention aux rainures
B – Mettez la premiere et la derniere lame et les fixez par des pieces métaliques
C – La gomme de lame donne toujours a l´extérieur

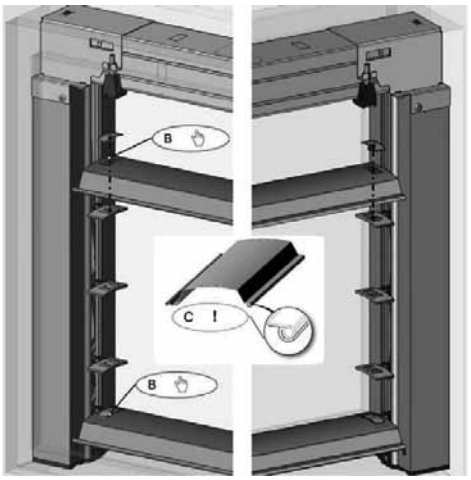

9. Lames - réglage
A – On monte le store a l´ aide de cable de montage
B – Quand des lames montent, il faut presser le bouton de fin de course
C – Les deux lames sont en position ouverte, parallele, faite la controle

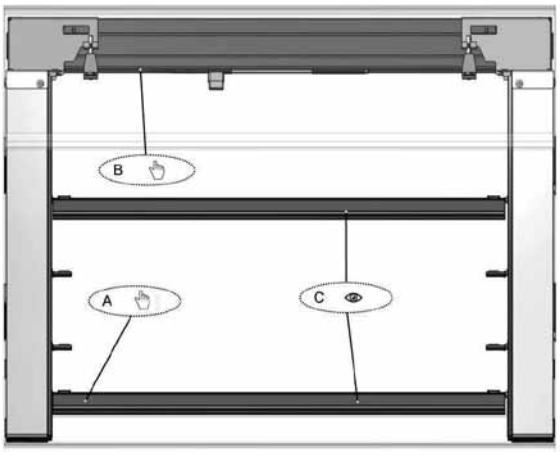

10. Lames - réglage
A – Quand les tore est monté jusu´en haut (d´habitude l´hauteur de linteau ou lambrequin), on arrete e mouvement
B – Le muvement en haut pour le réglage plus tard est toujours possible
C – La position haute se mis en plce en descendant le store

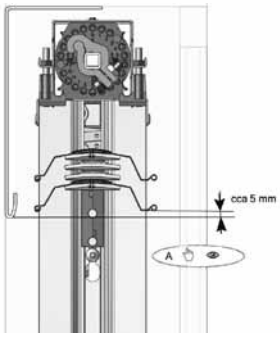

ATTENTION!
Ne jamais changez la position basse!!! Elle est préreglée de la production. Le déplacement de la butée de fin de course au-delà de position définie dans la production augmente la tension au niveau du mécanisme du store et peut provoquer un dommage irréparable du store.

11. Connection d´un moteur
A – Faiter la fin de course mécanique au moteur
B – Joignez le cable de montage et le moteur
C – Si protection de l´axe en polyestere dans un boitier, enlevez – le.

12. Lames
A – Mettez le reste de lames et les fixez pas des pieces métaliques
B - La gomme de lame donne toujours a l´extérieur

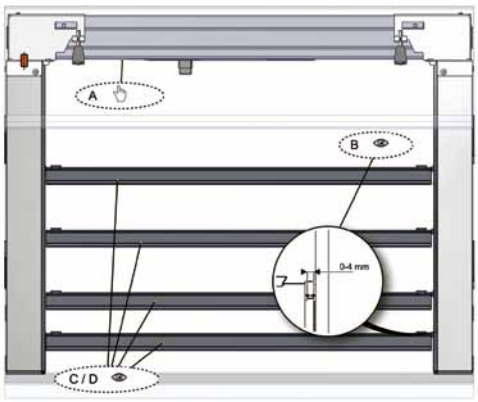

Contrôle de fonction d´un moteur
ATTENTION!
Ne jamais connecter plusieurs moteurs a une unité de commande
Contrôle de fonction:
A – Faites les tore monter et descendre a l´aide de cable de montage plusieurs fois
B – Contrôlez la tolérance entre des lames et coulisses. La tolérance devrait etre 0-4mm
C – Contrôlez la tolérance de lames. Lame bouge de +/-1mm.
D – Des lames doivent etre dans un plateau avec des pieces roulantes des coulisses.

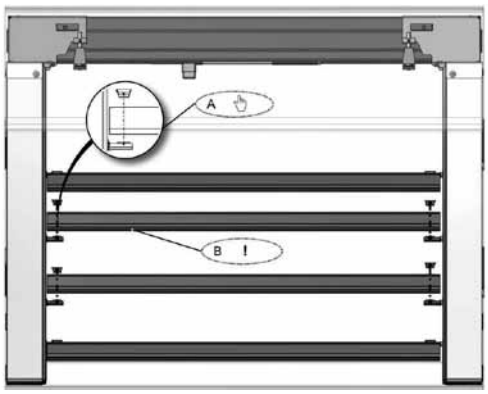

Store incliné Cetta 80F TE

Fiche technique du produit

Toujours canal inversé Al 58x60

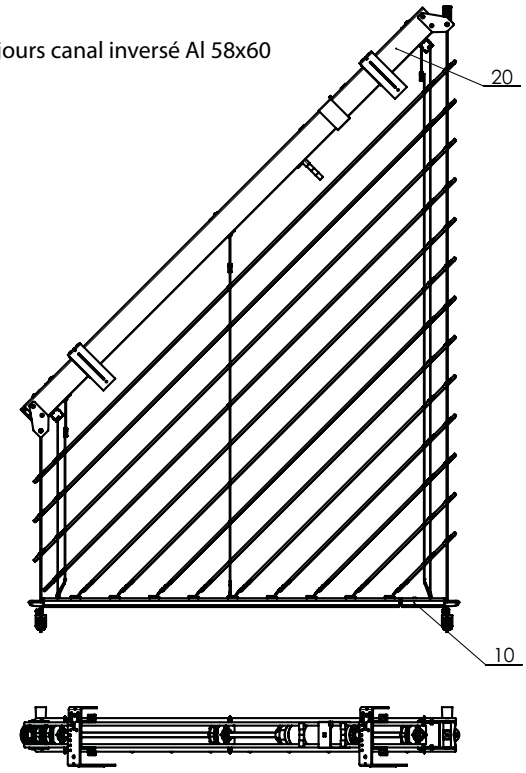



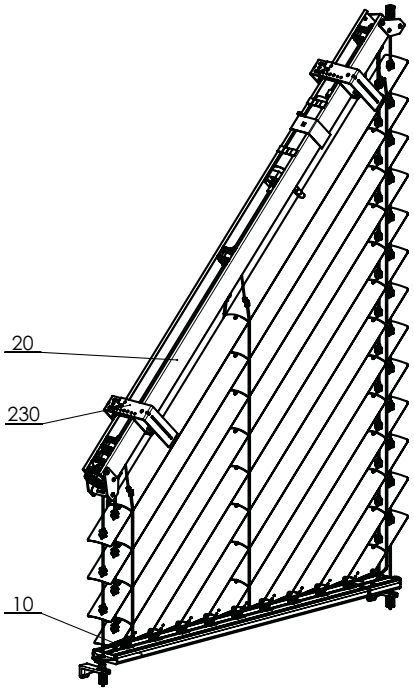

CETTA 80F TE 2-01077-XXXX-A

Spécification

	Boitier	Barre finale	Lame	Guidage latérale Cable en acier	Échelle	Ruban	Assemblage
Réference **Dimension (mm)** **Matériel**	P 001/2 58x60 Al 	P 012/6 + P 012/7 21x80 	O 118 0,40 x 80 Al 	P 036 ø 3,2 Variantes des coulisses dans le chapitre„ Guidage	P 30/4 P30/5 P30/6 P30/7 104x85 74x85 93,5x85 83x85 PES	RHD 09 6mm PES	Variantes d´assemblage dans le chapitre „L´assemblage“
Couleur	Standard: Naturel (Al boitier) Les autres RAL à option, DECORAL*	Standard: aluminium elox. Les autres RAL a option, DECORAL*	Selon la gamme actuelle d´ISOTRA a.s.	Selon la gamme actuelle d´ISOTRA a.s	gris	gris	

*Dimension maximale 4000mm

C80 FTE DIMENSIONS DE PRODUCTION

largeur min. [mm]	largeur max. [mm]	hauteur min. C [mm]	hauteur max. V standard [mm]	hauteur max. qu'on peut produire V [mm]	dimension max. B standard [mm]	dimension max. qu'on peut produire B [mm]	surface max. garantie [m²]	angle max. d'inclinaison
600	2500	300	4000	4800	2700	3300	7	50 °

La dimension B a une influence sur la flexion de la barre télescopique inférieure lors du levage ou de la remontée du store. Plus cette dimension est grande, plus la flexion peut être importante. C'est pourquoi, à partir d'une valeur de 2701 mm pour la dimension B, il est nécessaire de confirmer une déclaration de conformité signalant cette flexion. À partir d'une valeur de 3301 mm, la flexion peut être si importante qu'elle risque d'endommager le mécanisme télescopique. Dans ce cas, il est recommandé de diviser le store en deux stores télescopiques inclinés.

Moteurs

Geiger, Geiger AIR, Somfy WT, Somfy IO, Elero

Store incliné CETTA 80F TE (2-01077-0000-A)

Position	Nom	Numéro de commande - Abbrévation 1
10	Barre finale - TELESCOPIQUE, pour stores inclinés	2-01073-PU11
20	Boîtier, pour stores inclinés	2-01074-PU11
230	Supports de stores BSO (extérieurs)	2-00649-0000

Mésurage et montage

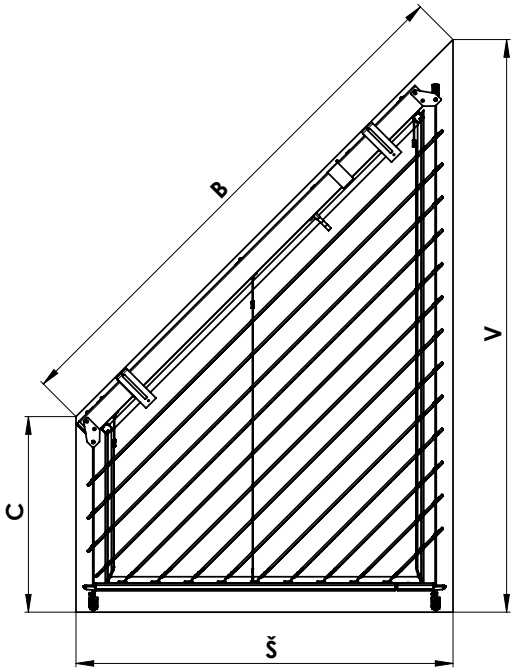

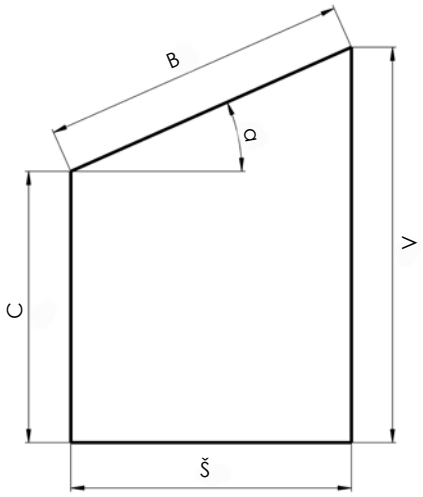

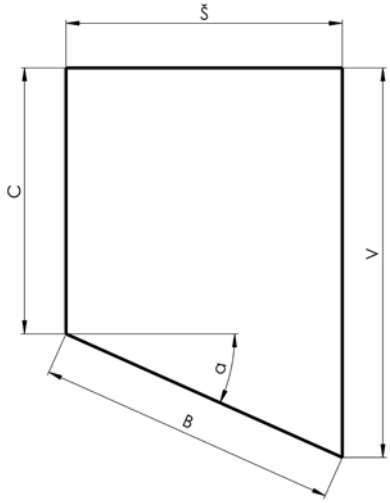

V - hauteur plus grande
C - hauteur plus petite
Š – largeur
B- hypoténuse

Coupe de store

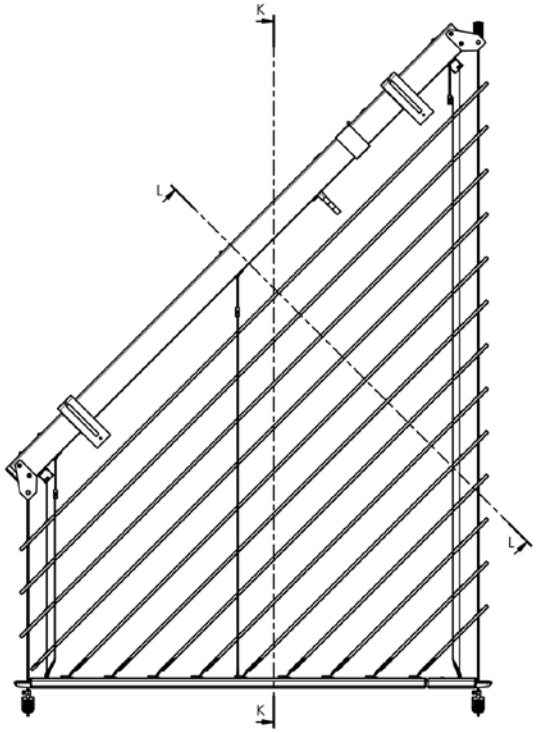

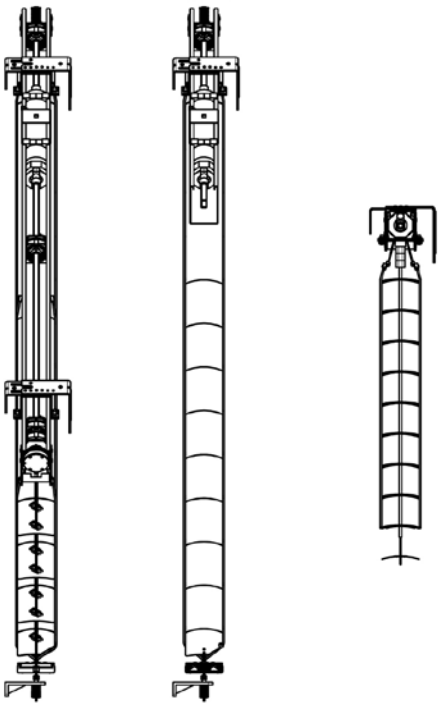



Coupe de store

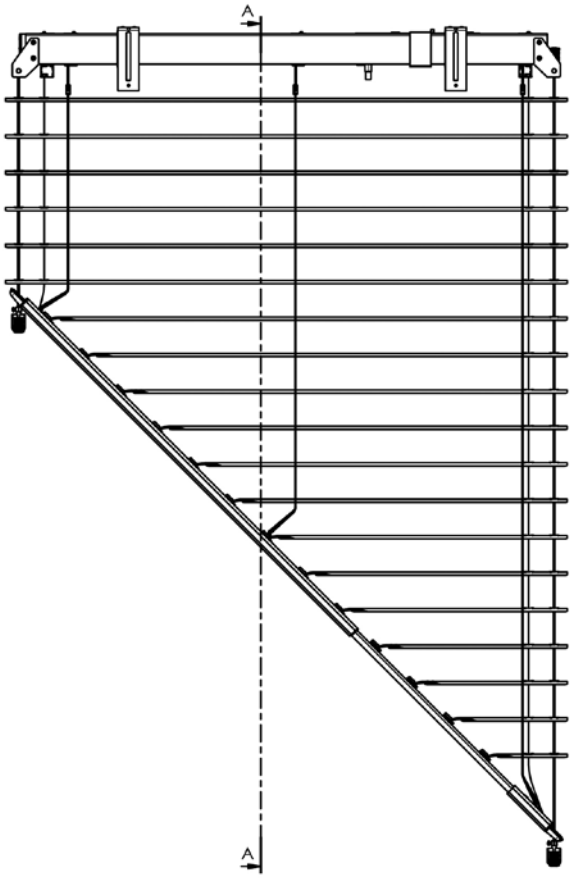

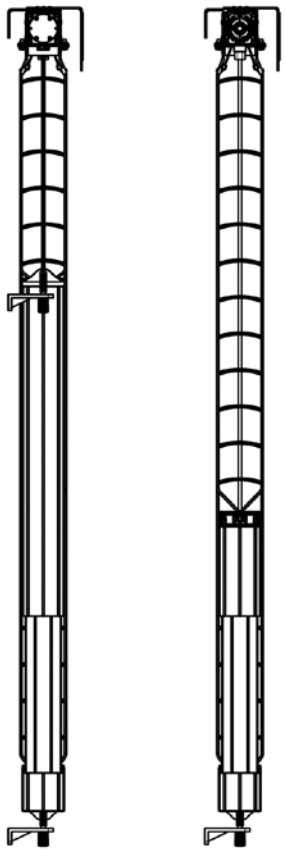



2-01177-XXXX-0

Barre finale





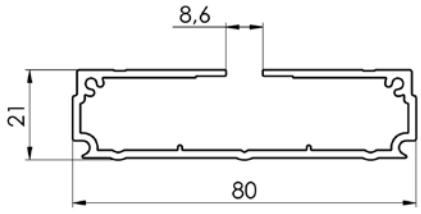

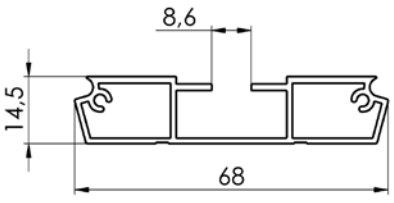

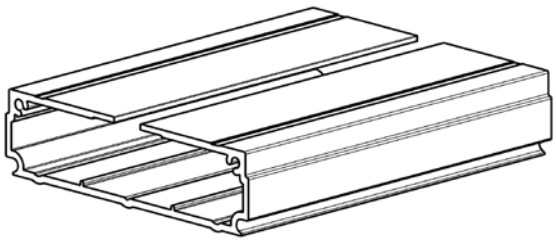

Barre finale téléscopique de l´intérieure
3-02490-XXXX-0

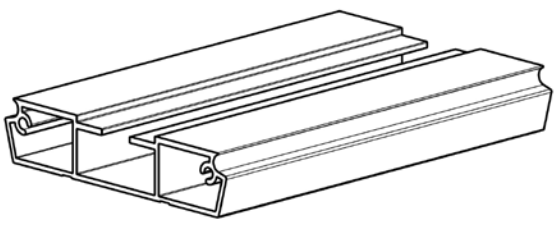

Barre finale téléscopique de l´extérieure
3-01491-XXXX-0

Manoeuvre – moteur (voir page 81)

Variétés de réalisation

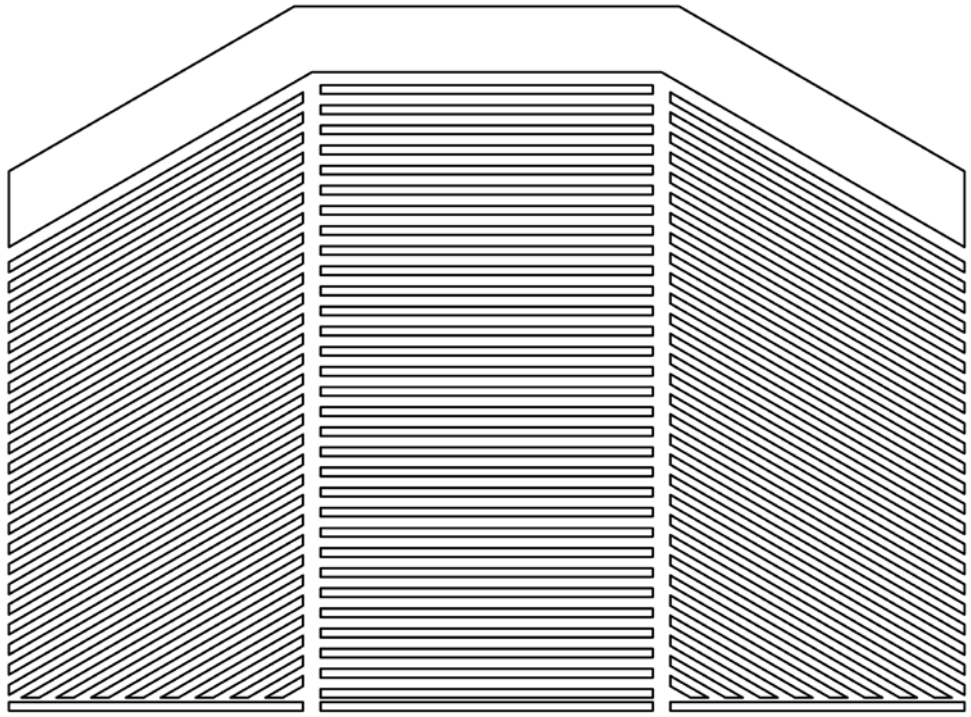

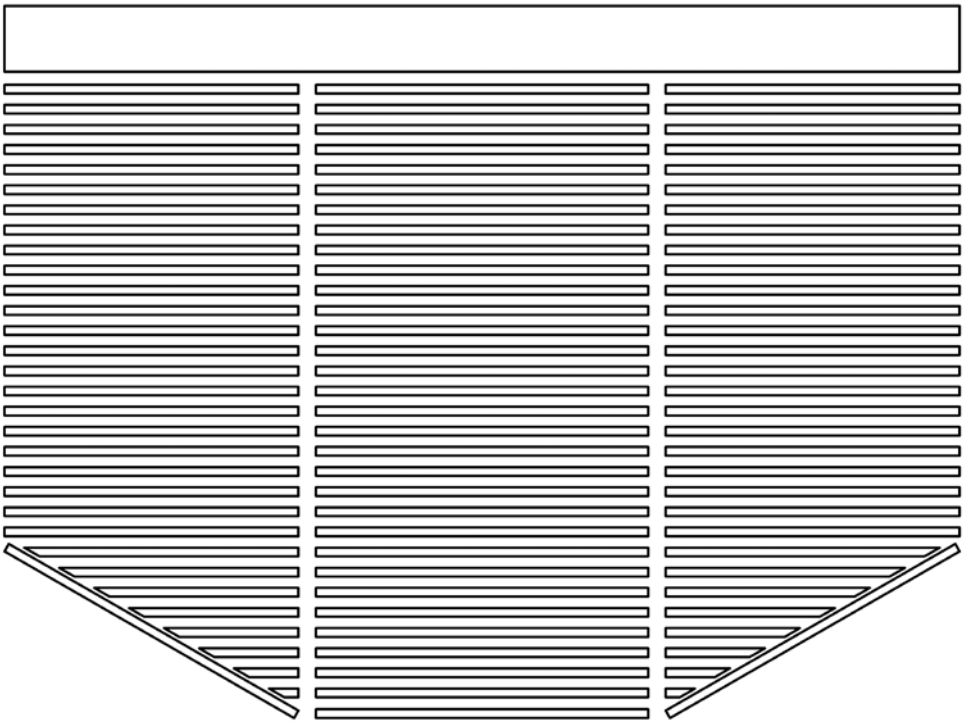

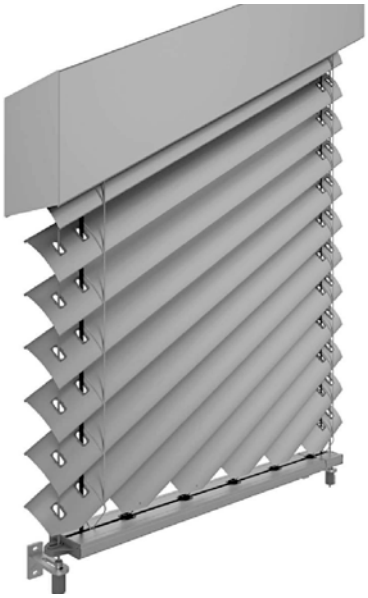

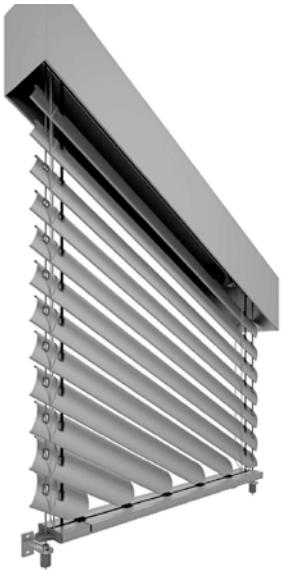

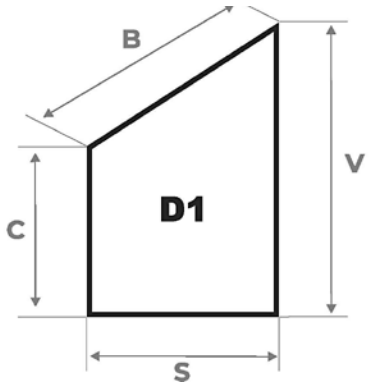
B
V
C
D1
S

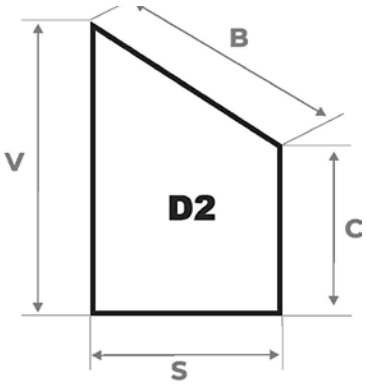
B
V
D2
C
S





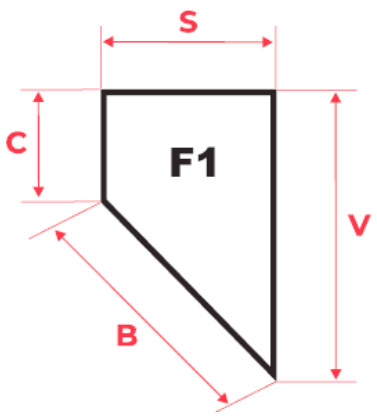
S
C
F1
V
B

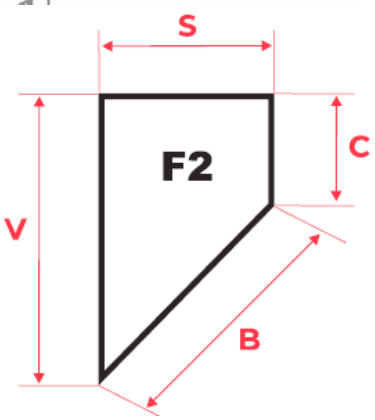
S
C
F2
V
B



écart minimum 30 mm

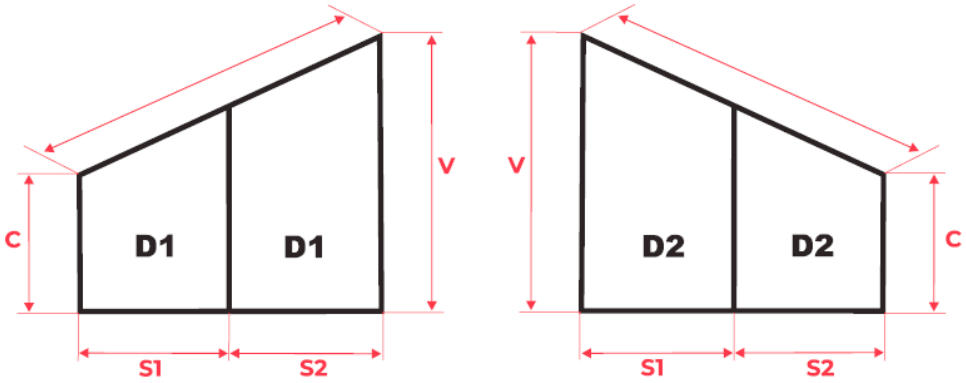

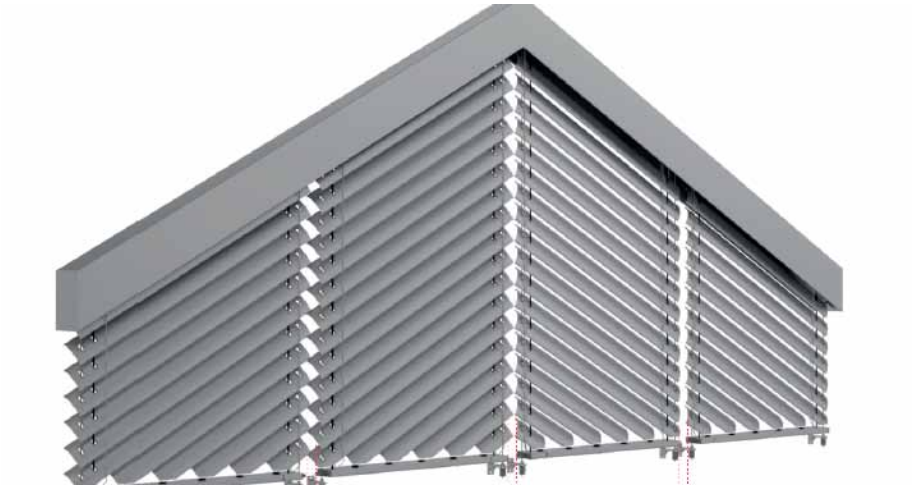

écart minimum 30mm écart minimum 50mm écart minimum 30mm

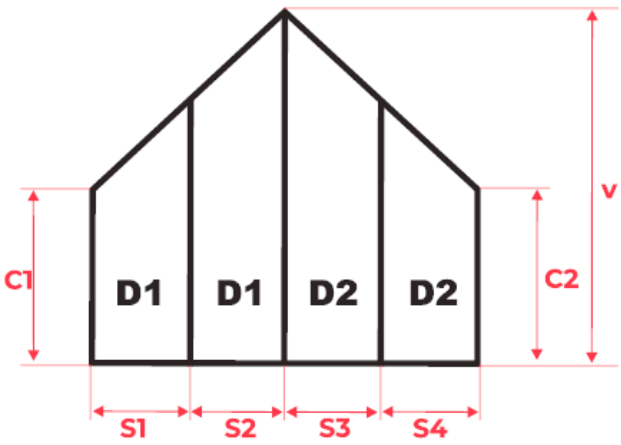



écart minimum 50mm

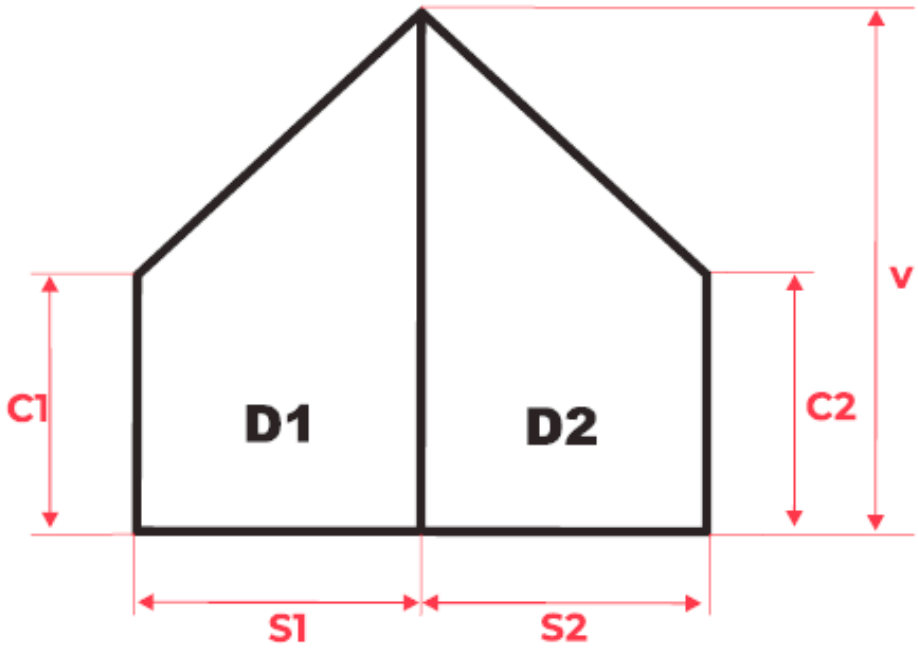

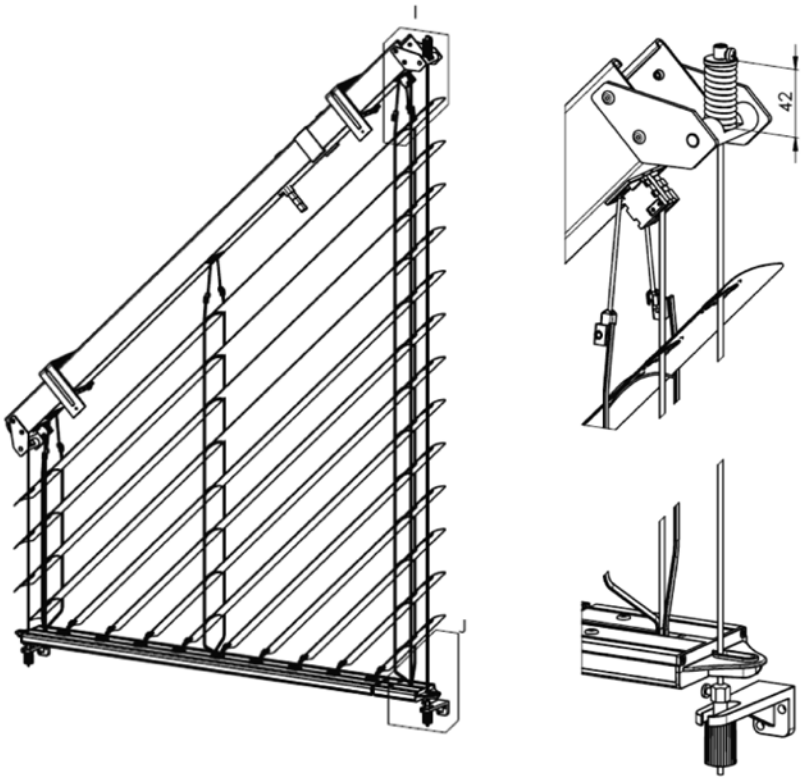

Store incliné – tension de cable

I faut bien tenionner le cable de guidage pour des stores inclinés, pour éviter sa fléxition quand le store monte et descend.

La partie plus petite n´a pas besoin d´une tension spéciale, c´est réalisé grâce à un méchanisme standard. La force de tension est 100 N (10kg) environ.

Il y a le méchanisme de ressort spécial pour la partie plus grande. La partie basse a l´équerre de cable standard sans le ressort. Il faut bein tensionner le cable de guidage – la force de 300 N (30kg)

La controle de tension courante est faite grace a bon mesurage d´un ressort pressé, ou sa longeur, le rode de pression inclu, devrait etre 42mm environ. (voir dessin)

Des équerres de cables sont bien tensionés et les tore incliné fonctionne bien.

Prévention du déplacement involontaire du profil supérieur

En raison de la combinaison de certains facteurs tels que les tolérances de fabrication des colliers et du profil supérieur, le revêtement et l'angle d'inclinaison, un déplacement involontaire du profil supérieur dans les supports peut se produire. Afin d'éviter ce déplacement, nous recommandons de visser une vis autotaraudeuse ST4,8x16 A2 DIN 7504N (6-018279-0000) à travers le collier dans le profil.

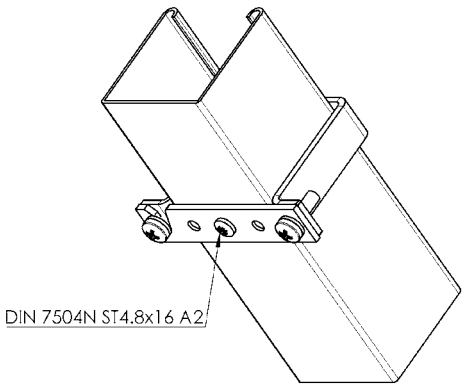

Ajustement de la longueur des lamelles

Pour assurer le bon fonctionnement du store télescopique et un repliage correct lors du déploiement, il est parfois nécessaire de raccourcir davantage les lamelles. De ce fait, la lamelle la plus courte, située dans un angle aigu, peut avoir une amplitude d'inclinaison limitée. Ce phénomène est dû aux limites mécaniques de la structure et n'affecte ni la fonctionnalité globale ni la durée de vie du store.

Store extérieur de l'angle CORNER

Spécifications élémentaires

Store extérieur en réalisation couplée pour les angles des portails de maisons, d'édifices, etc. L'assemblage de lames sera réalisé par une chainette à billes inox dans un guide plastique. L'assemblage de profils des coulisses inférieures sera réalisé par une pièce angulaire métallique, insérée dans un angle plastique. Il est possible d'utiliser le store de l'angle pour les angles extérieur et intérieur, mais toujours pour l'angle de 90 degrés ! Le store ne peut être commandé que par un moteur situé toujours dans le store plus grand (store moteur). Le moteur au niveau du canal supérieur doit être placé côté angle. L'addition des surfaces de deux stores ne doit pas être supérieure à la valeur autorisée du couple de torsion du moteur utilisé. Le guidage des côtés non angle des stores n'est possible que dans les coulisses. Le store de l'angle dispose de la réalisation standard de la coulisse inférieure (réalisation non parallèle). Il n'est pas possible d'incliner la coulisse inférieure (elle reste toujours dans la position OUVERTE - HORIZONTALEMENT).

Utilisation des lames:

- Cetta 80 Flexi
- Zetta 90
- Cetta 80

Dimensions du store

Store de l'angle	largeur		hauteur		surface totale garantie (m^2)
	min.	max.	min.	max.	max.
sans moteur	600	3000	500	4000	7,5
avec le moteur	600	3000	500	4000	12

Le mouvement du store dans le produit CORNER n'est pas synchrone. C'est dû à un jeu de montage au niveau de la pose de l'arbre et de la boite de vitesses.
Il s'agit d'un fait naturel qui ne représente pas de raison pour la réclamation.

Pour des raisons techniques, les stores **CORNER** ont une bande textile **plus longue de 20 mm** que les stores extérieurs standard.
En **position fermée, la barre inférieure du store CORNER sera donc plus basse** que celle d'un store standard, et lors d'un montage côte à côte, l'aspect visuel risque de ne pas être parfaitement harmonieux.
Si le **CORNER** est installé à côté d'un store extérieur standard, nous recommandons de choisir une **barre inférieure non perpendiculaire** pour le store standard afin d'obtenir une meilleure harmonisation visuelle.
Si vous choisissez la variante **perpendiculaire** de la barre inférieure, la **disposition des lames sur toute la hauteur** peut également varier.

Angle interieur

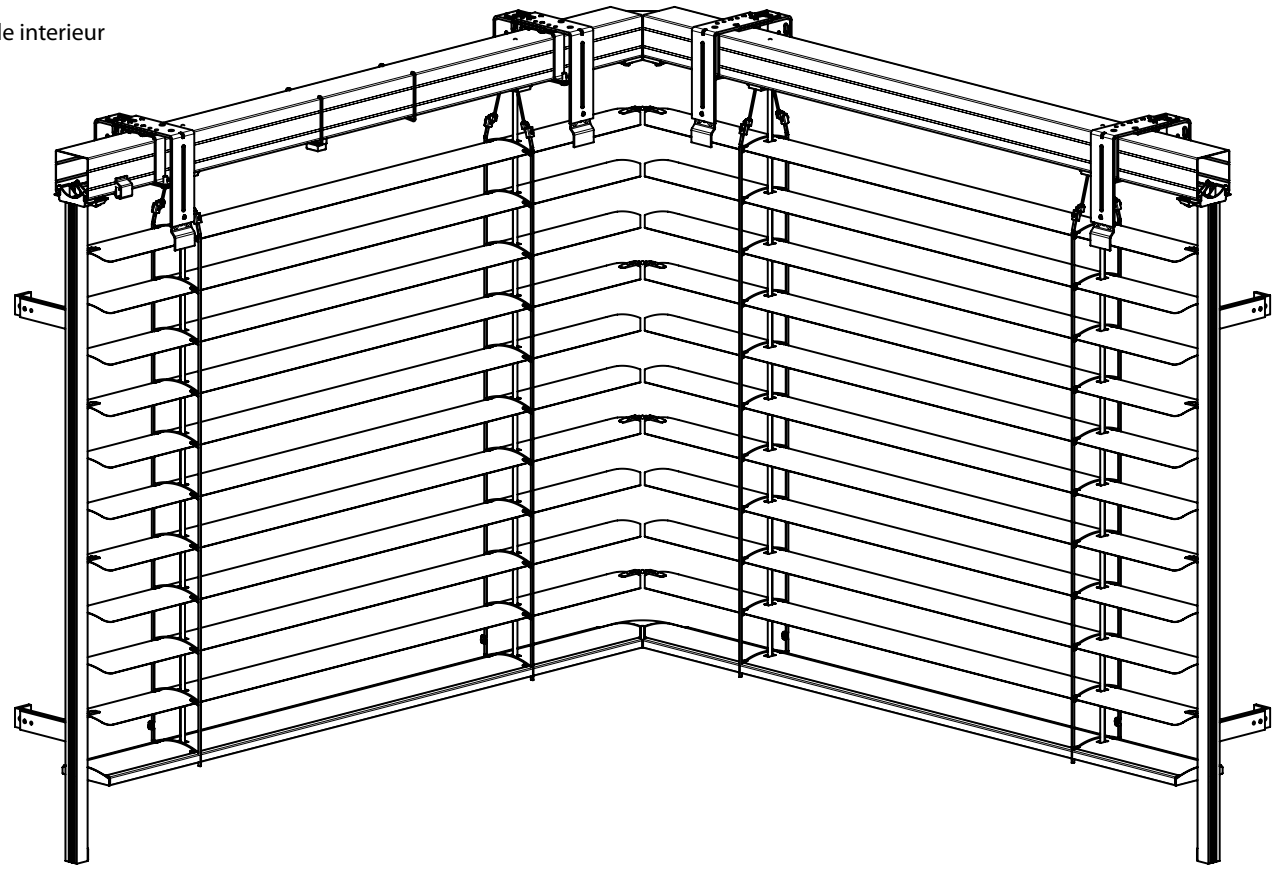

ANGLE INTERIEUR (CETTA 80F)

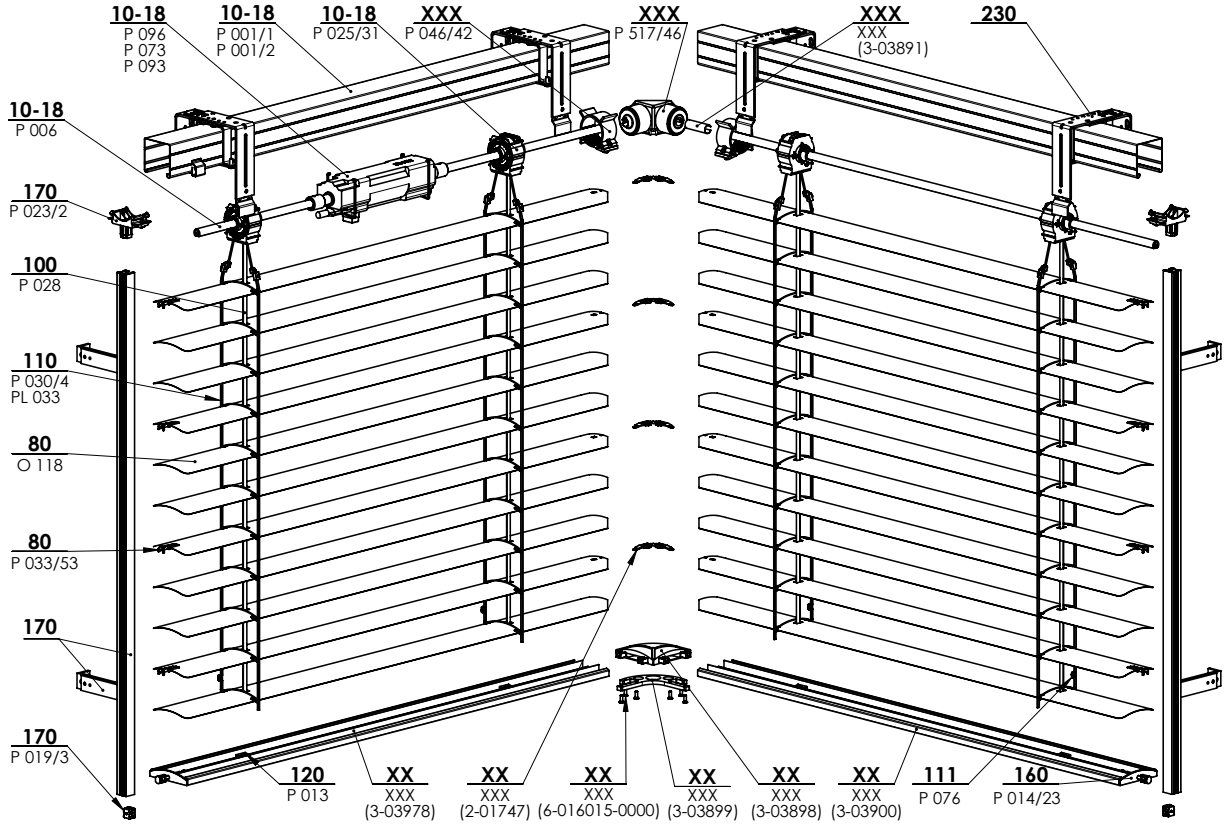

2-01746-xxxx: Cetta 80 Flexi ANGLE INTERIEUR

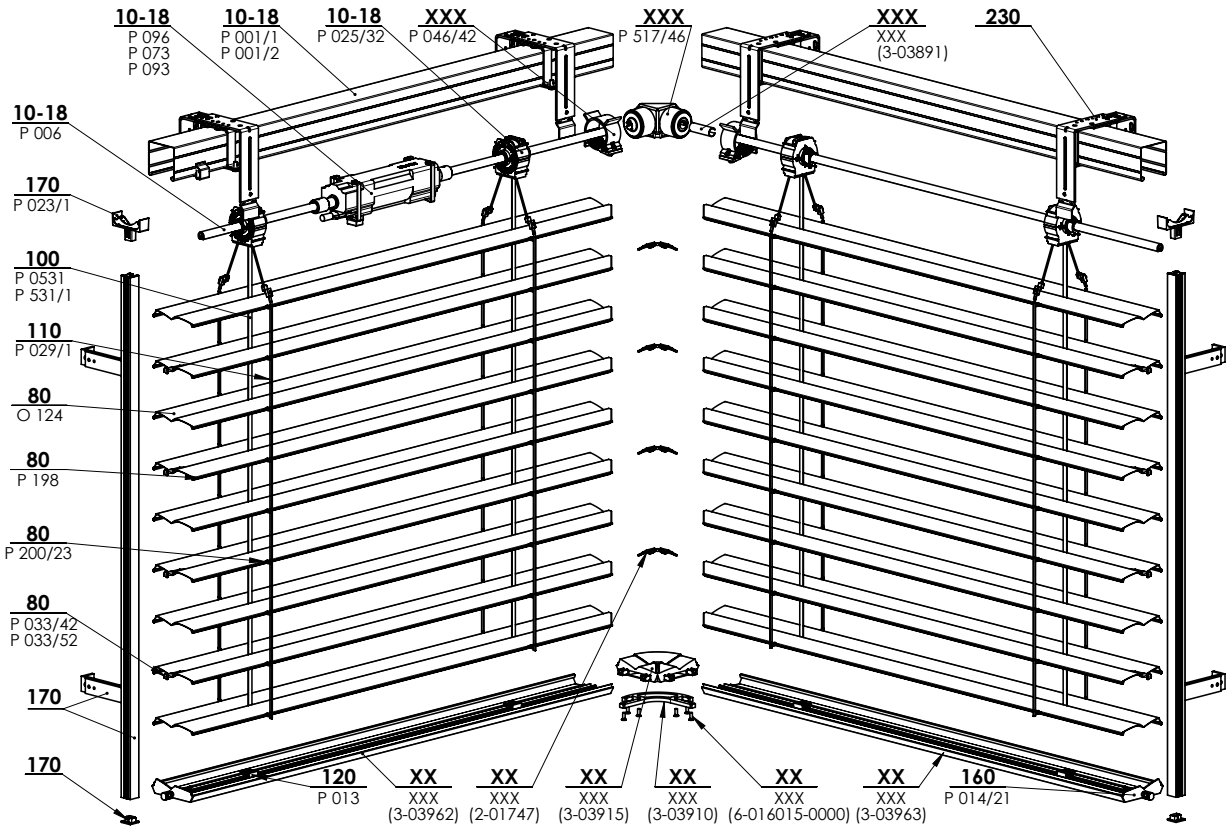

2-01775-xxxx: Zetta 90 ANGLE INTERIEUR

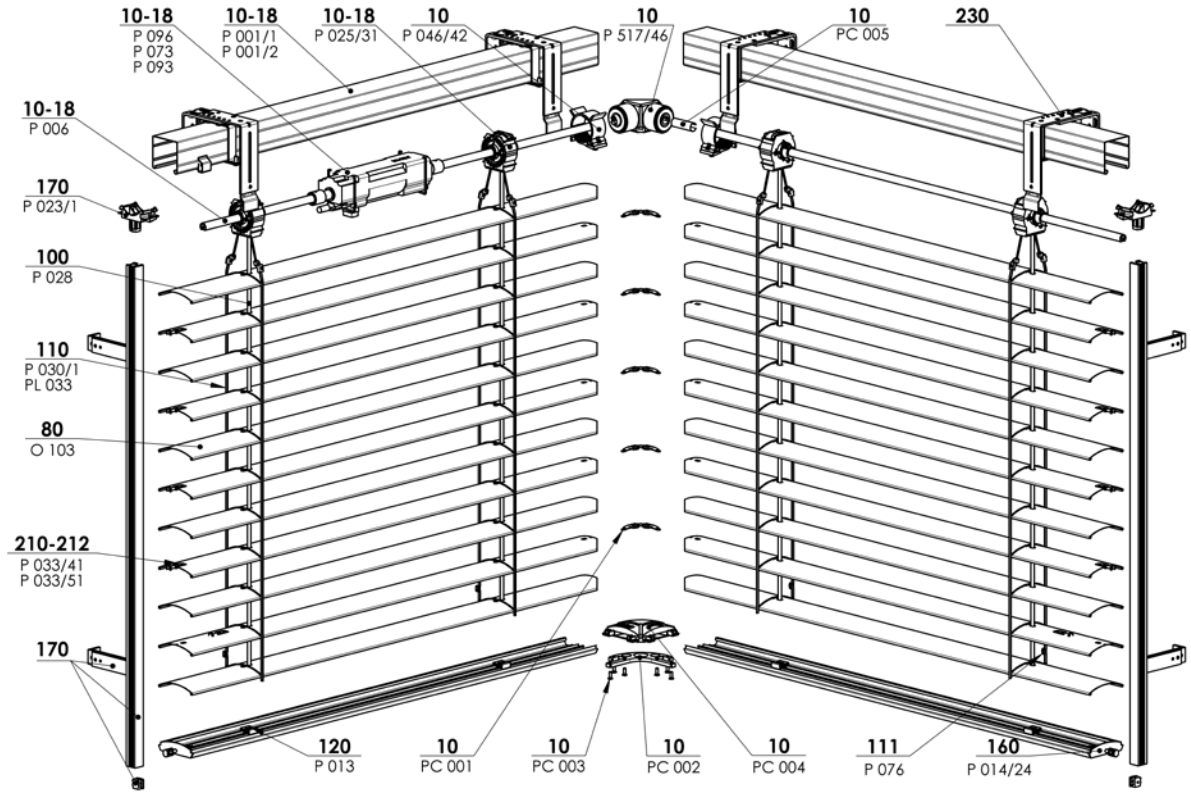

2-01865-xxxx Cetta 80 ANGLE INTERIEUR

Détail d'assemblage des canaux supérieurs

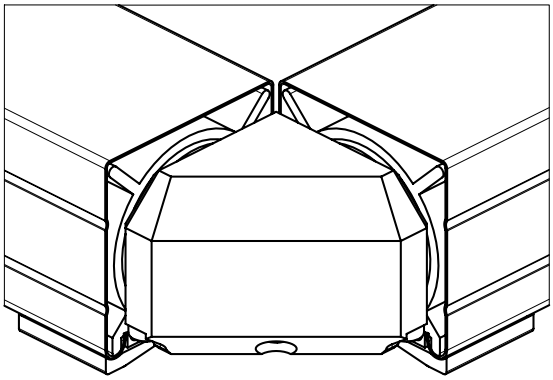

Détail d'assemblage des lames et des coulisses inférieures de l'angle

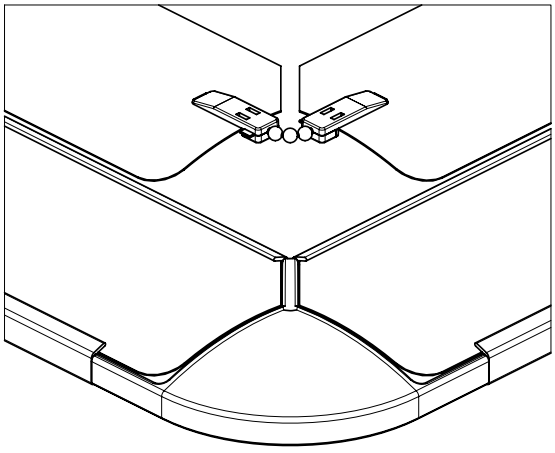

Angle extérieur

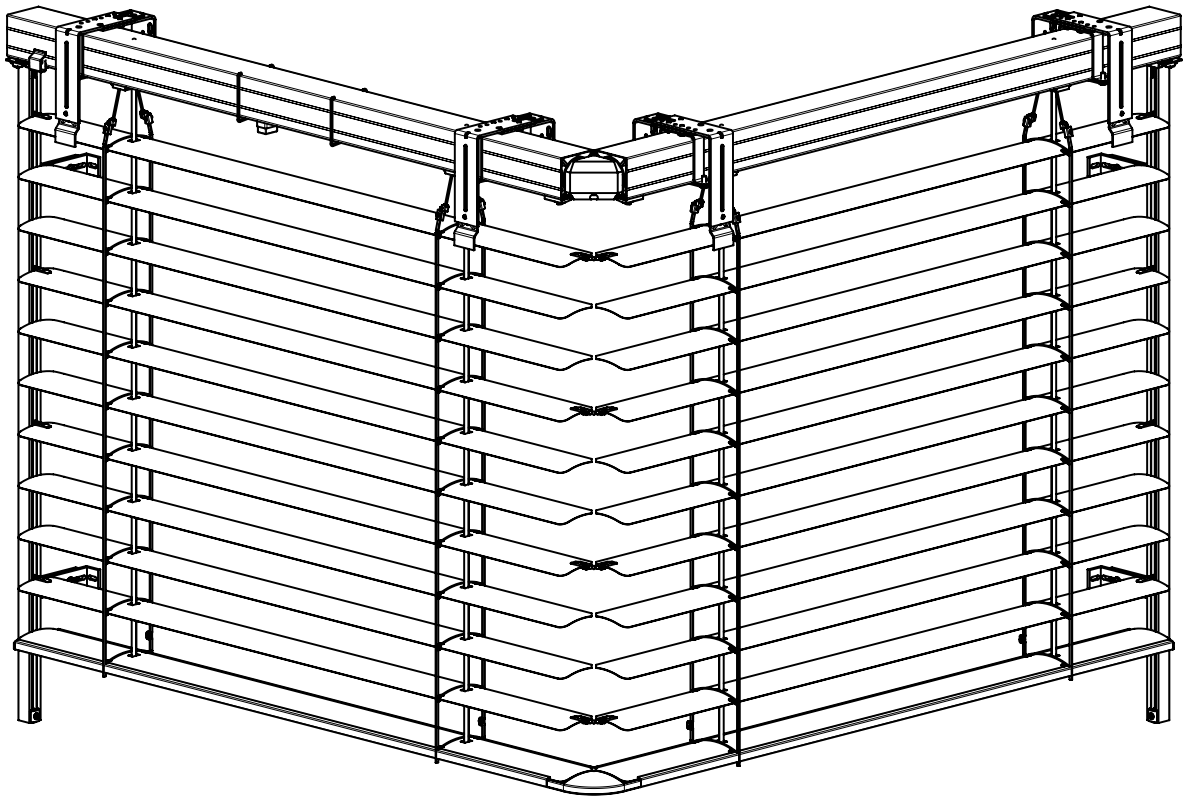

ANGLE EXTÉRIEUR (CETTA 80F)

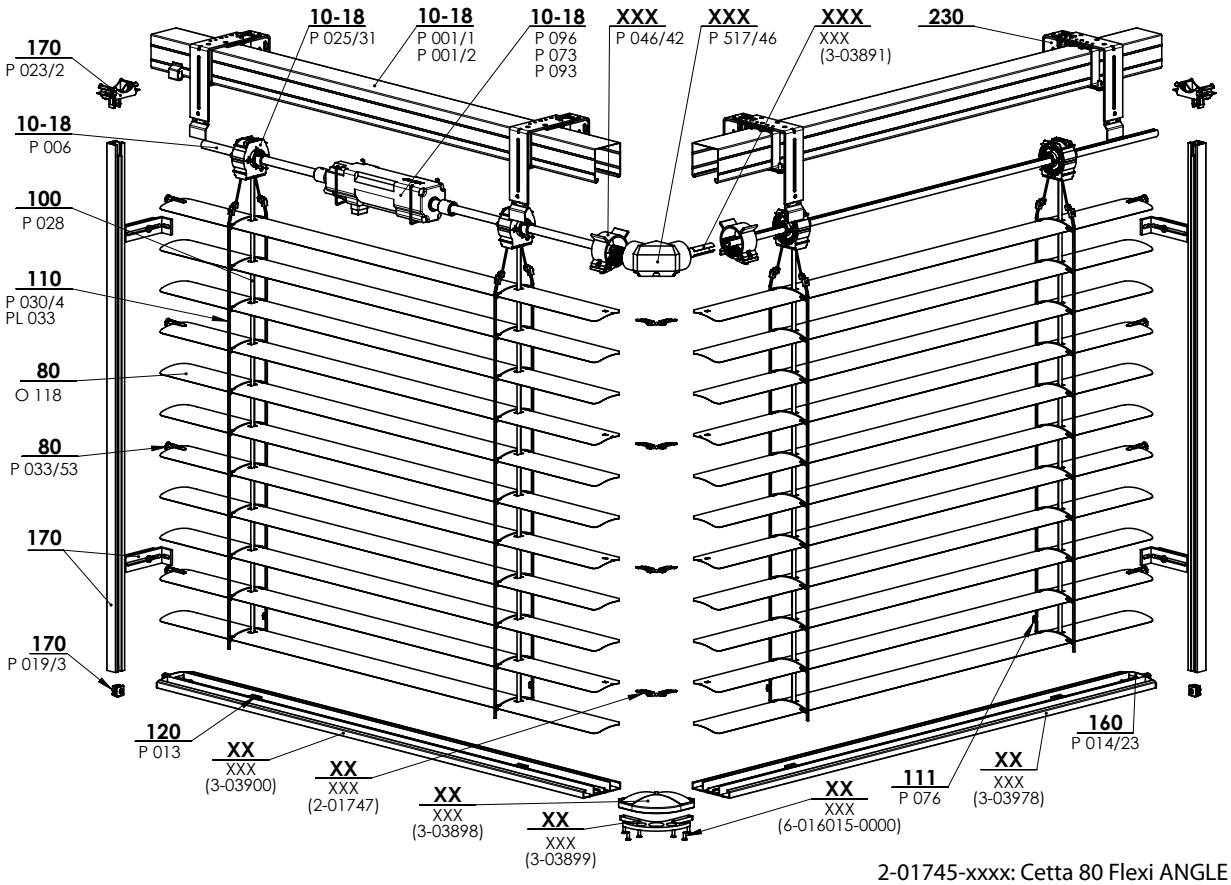

2-01745-xxxx: Cetta 80 Flexi ANGLE EXTÉRIEUR

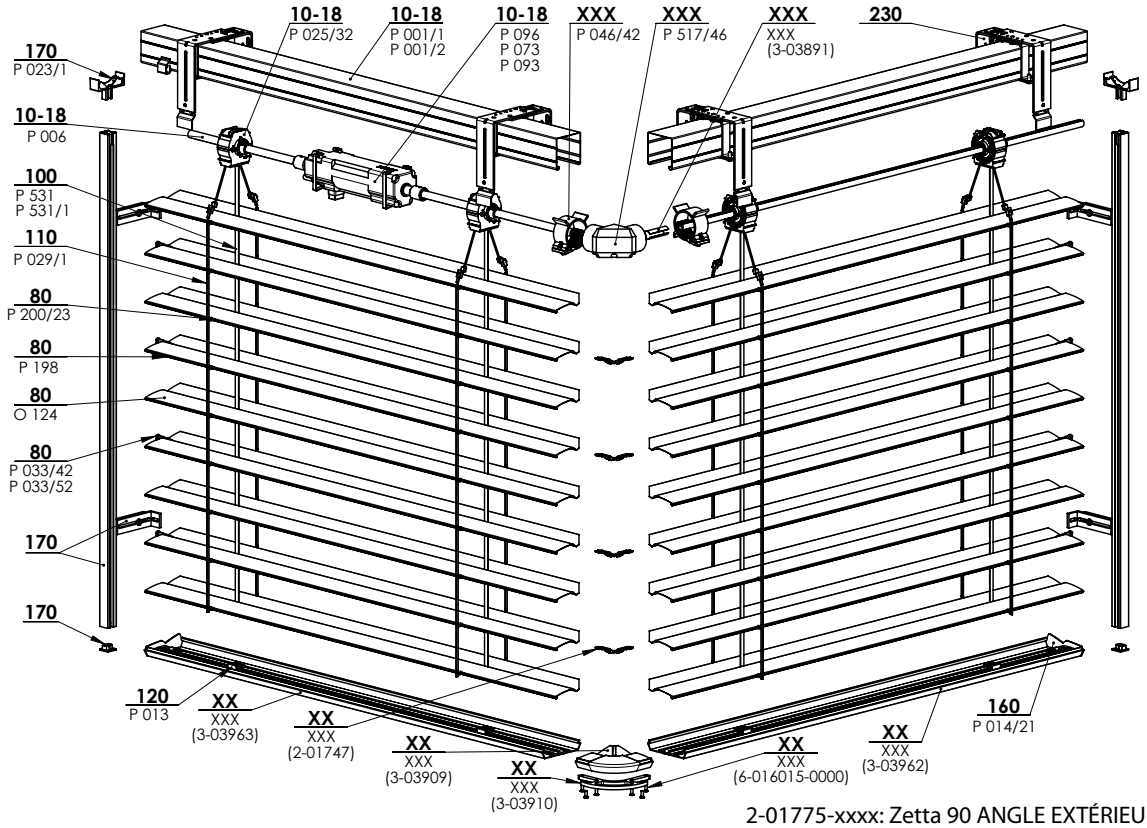

2-01775-xxxx: Zetta 90 ANGLE EXTÉRIEUR

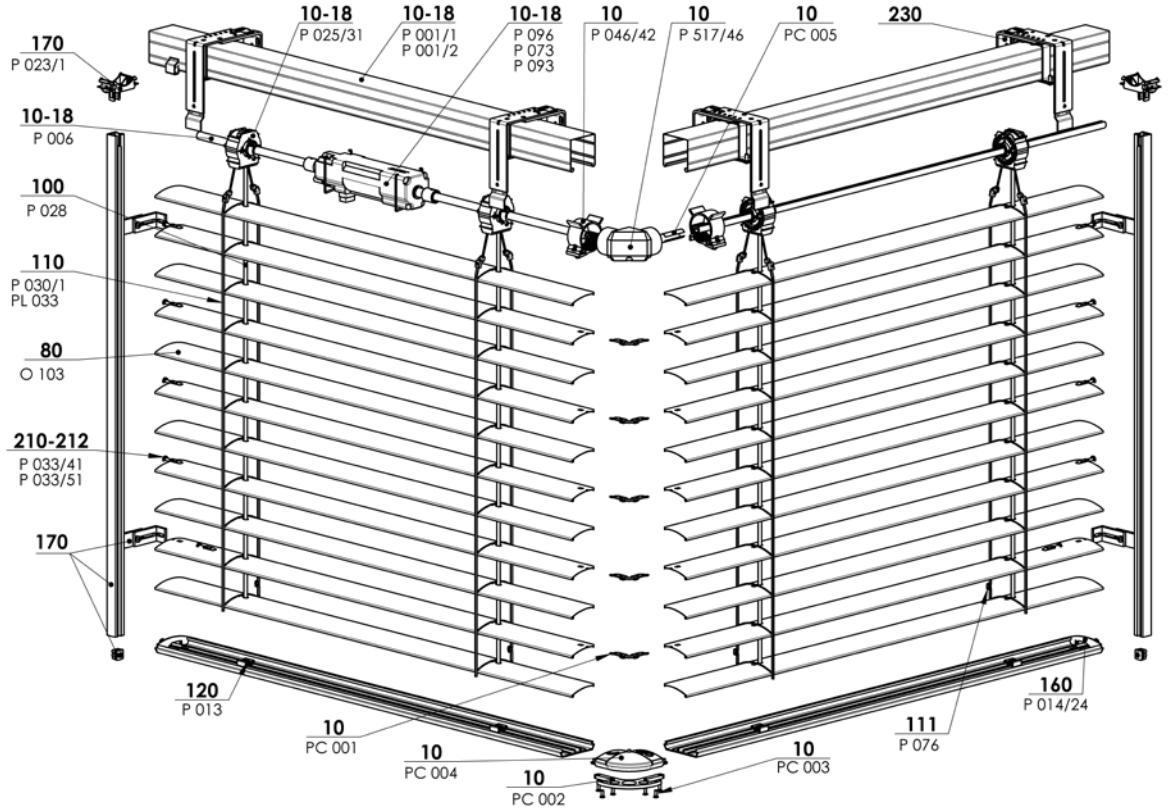

2-01865-xxxx Cetta 80 ANGLE EXTÉRIEUR

Détail d'assemblage des canaux supérieurs

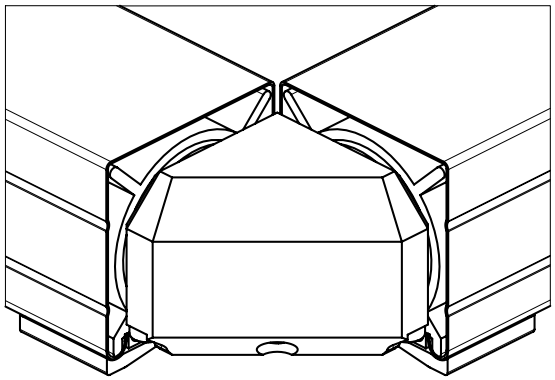

Détail d'assemblage des lames et des coulisses inférieures de l'angle

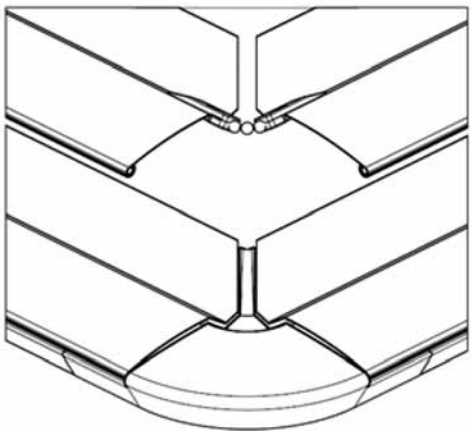

Stores de façade

Les stores d'extérieur façade sont montés directement sur la façade du bâtiment devant la baie.
Ce type est conforme aux stores Cetta 80 et Zetta 90.
Les lamelles sont guidées dans coulisses rondes, équipées des joints d'étanchéité caoutchouc pour le fonctionnement des stores en silence.
Commande : baisse, montée et inclinaison des lame uniquement par moteur.
La taille standarde de box est de 240 mm, 332 mm et 392 mm.
Le box, barre finale et les coulisses de guidage laquees en couleurs RAL et DECORAL.

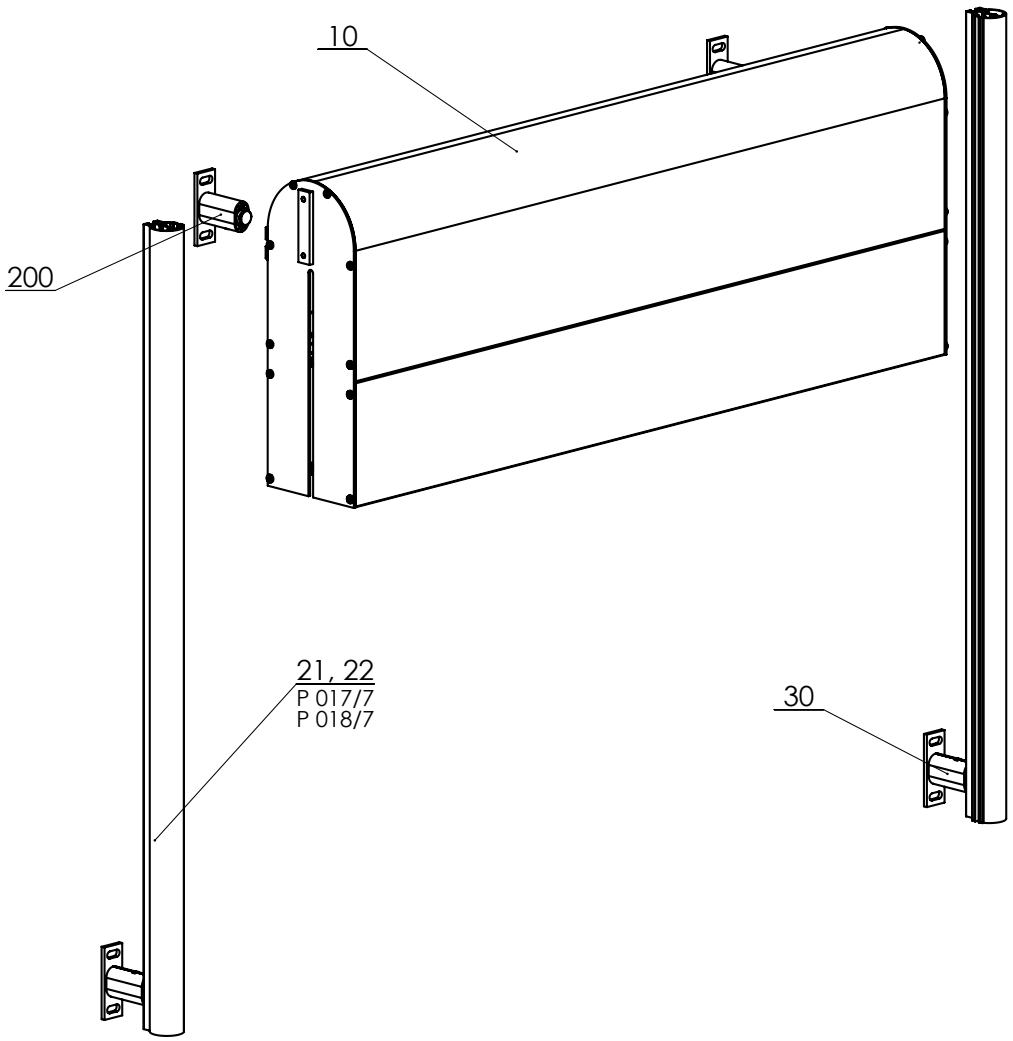

STORE DE FAÇADE 2-00108-XXXX-B

Dimensions du store

largeur min.	largeur max.	mix. hauteur	max. hauteur	surface max. garantie
800	4000	800	4000	16 m²

Lambrequins en fonction de l ´hauteur du store (mm)

Box	Cetta 80 (hauteur)	Zetta 90 (hauteur)	Cetta 80 Flexi (hauteur)
Box 240	< 1600	< 1800	< 3600
Box 332	< 3000	< 3400	< 4000
Box 392	< 4000	< 4000	

Ensemble boîte (box)

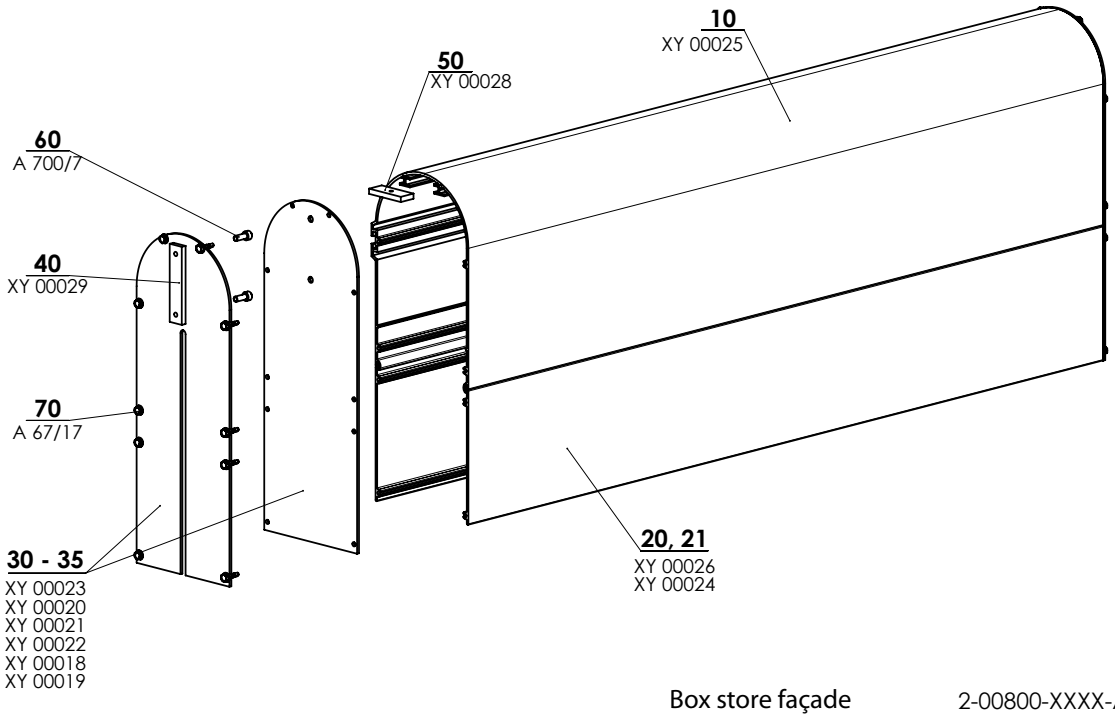

Box store façade 2-00800-XXXX-A

Box store facade (2-00800-0000)

Position	Nom	Nom commerciale - Abbrévation 2	Numéro de commande - Abbrévation 1
10	Couverture arrondie	XY 00025	7-300678-PU52
20	Allonge de couverture arrondie - 100mm	XY 00024	7-300671-PU52
21	Allonge de couverture arrondie - 160mm	XY 00026	7-300680-PU52
30	Couverture de coté 240mm - sans rainure	XY 00023	3-02247-PU52
31	Couverture de coté 332mm - sans rainure	XY 00020	3-02244-PU52
32	Couverture de coté 332mm - sans rainure	XY 00021	3-02245-PU52
33	Couverture de coté 332mm - sans rainure	XY 00022	3-02246-PU52
34	Couverture de coté 332mm - sans rainure	XY 00018	3-02218-PU52
35	Couverture de coté 332mm - sans rainure	XY 00019	3-02219-PU52
40	Panneau de fixation de couverture Fe/Zn	XY 00029	7-300685-PU22
50	Panneau de fixation supérieure Fe/Zn	XY 00028	7-300684-PU22
60	Vis a tête hexagonale M6x16, DIN 912,inox, A2	A 700/7	6-010817-0000
70	Vis 4,8x19, DIN 7504 K, A2, hexagonal	A 67/17	6-010851-0000

Boîte allongée (box)

Prolongement de boîtier

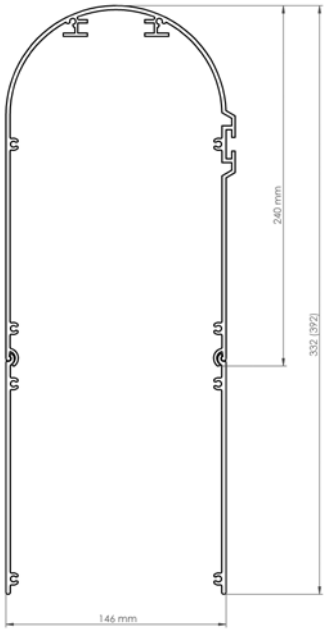

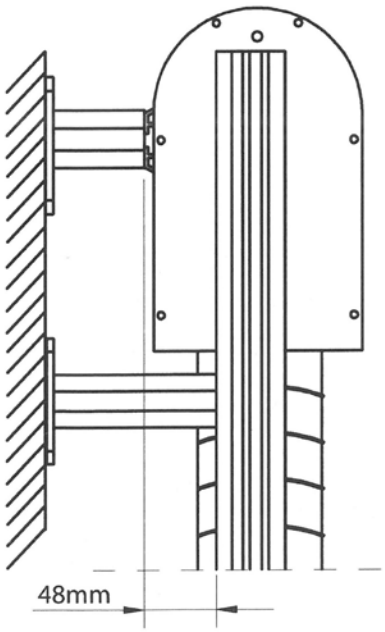

Étrier du boîtier dans le box

Étrier du boîtier méchanical (Fe)
P 002/30 (7-201893-0000)

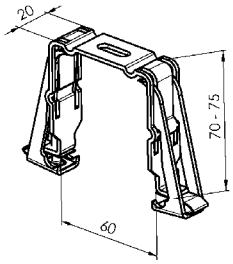

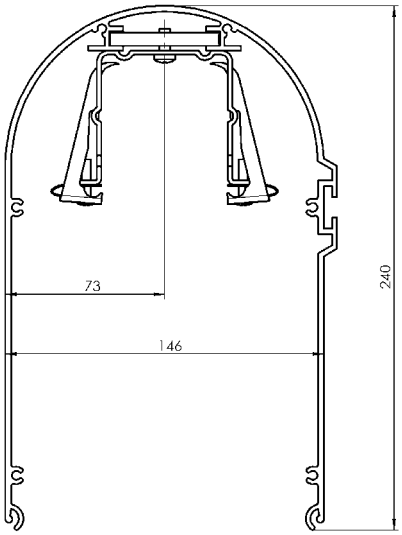

Support boîte (box) (2-00799)

Support du lambrequin (coulisses sont placées à l´intérieur de la cassette)

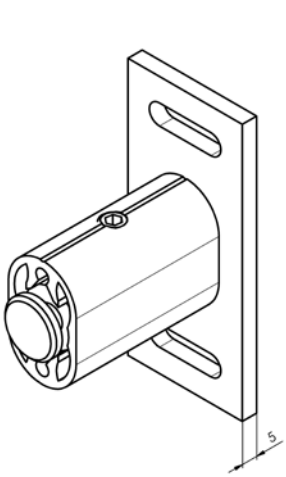

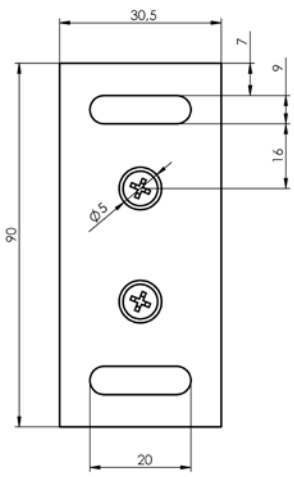

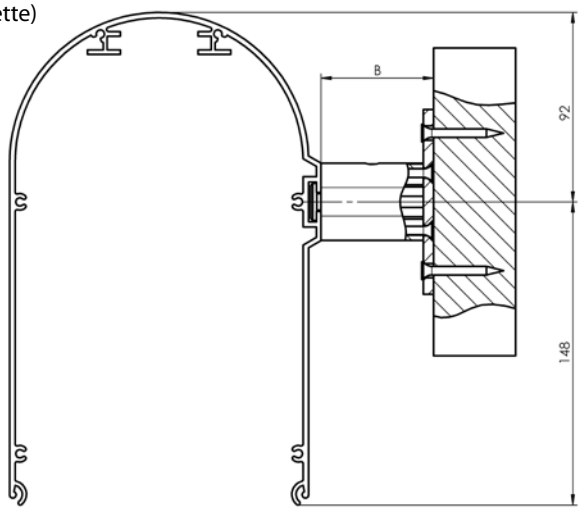

Coulisses

Coulisse ronde simple P 018/7 (7-302154)

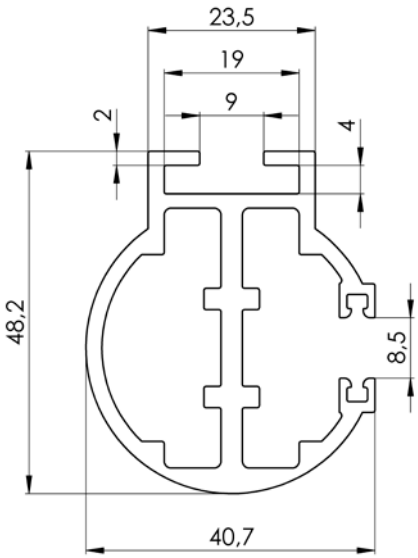

Coulisse ronde double P 017/7 (7-302155)

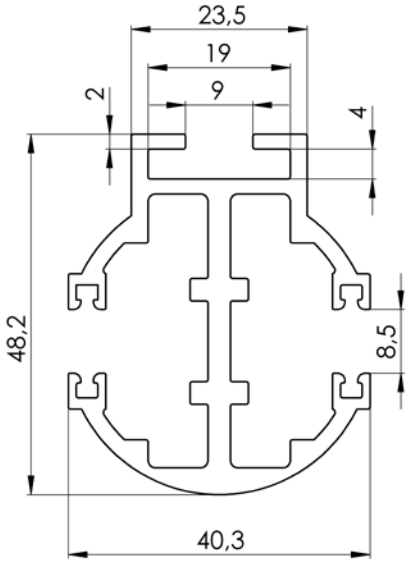

Équerre de coulisse (2-00798)

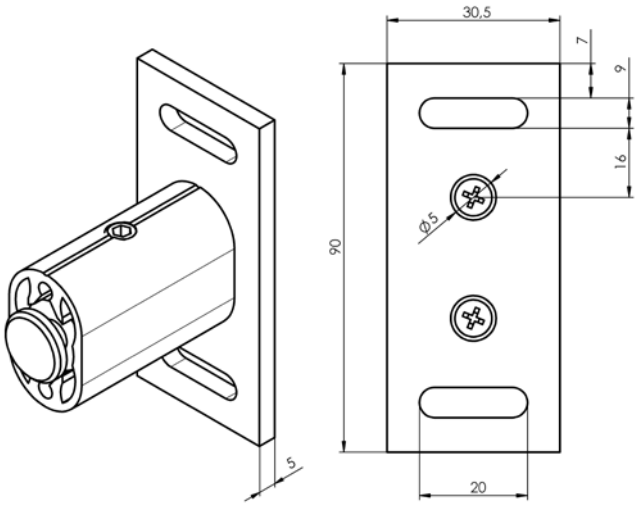

Fixation de coulisse

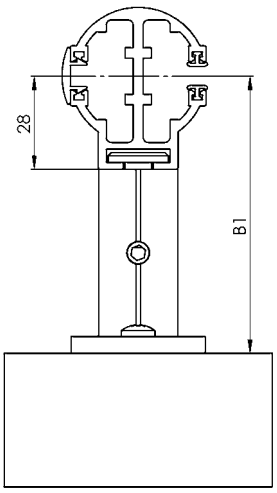

Placement de coulisses BOXES

T1	1 séction, 1 coulisse
T1+	1 séction, 2 coulisses
T2	2 séction, 3 coulisses
T2+	2 séction, 1 coulisse pour chaque séction
T3	3 séction, 1 coulisse
T3+	3 séction, 1 coulisse pour chaque séction
T4	4 séction, 1 coulisse
T4+	4 séction, 1 coulisse pour chaque séction
X	autre à consulter avec le commércial

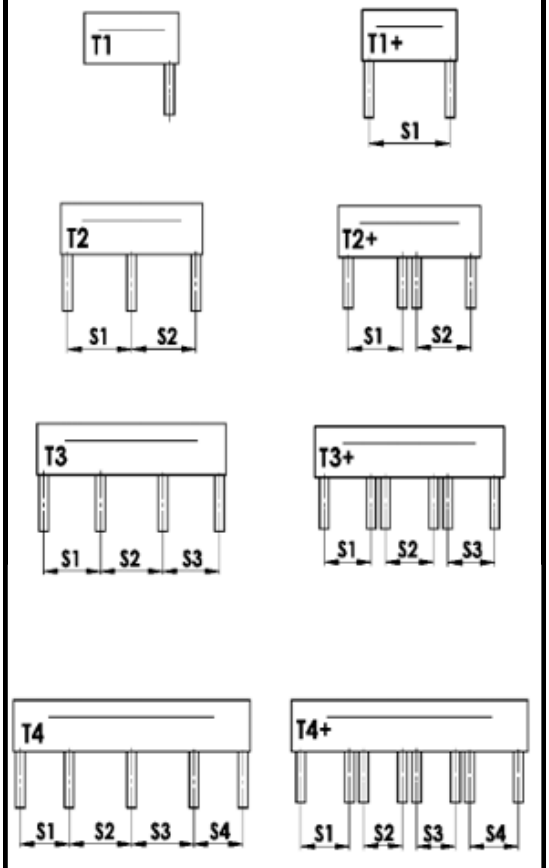

Placement de coulisses

A	Coulisses extérieurs placés à l´intérieur de box
B	coulisses extérieurs place´s à l´extérieur de box
A/B	Coulisses extérieurs une placée à l´intérieur, la deuxiéme à l´extérieur de box
B/A	Coulisses extérieurs une placée à l´intérieur la deuxiéme à l´extérieur de box

Position A/B et B/A - nécessaire à consulter avec votre commércial.

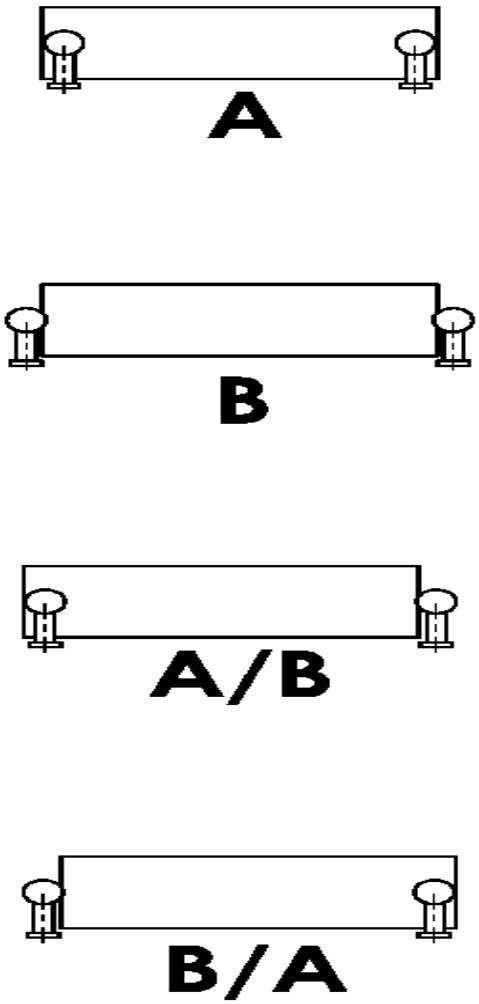

Montage A - coulisses à l´intérieur de la cassette

Un lambrequin pour plusieurs stores. Coulisses sont montés à l´interieur de la cassette.

Il y a la gomme dans les coulisses et les embouts sur chaque deuxiéme lame.

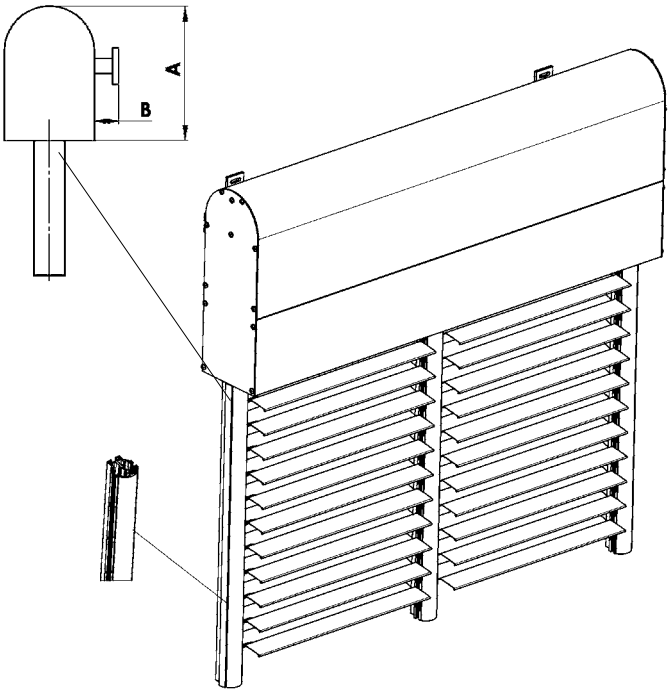

Montage B - coulisses à l´extérieur de la cassette

Coulisses sont un élément de porter.

Il y a la gomme pour des coulisses avec du rainure et les embouts sur chaque deuxiéme lame.

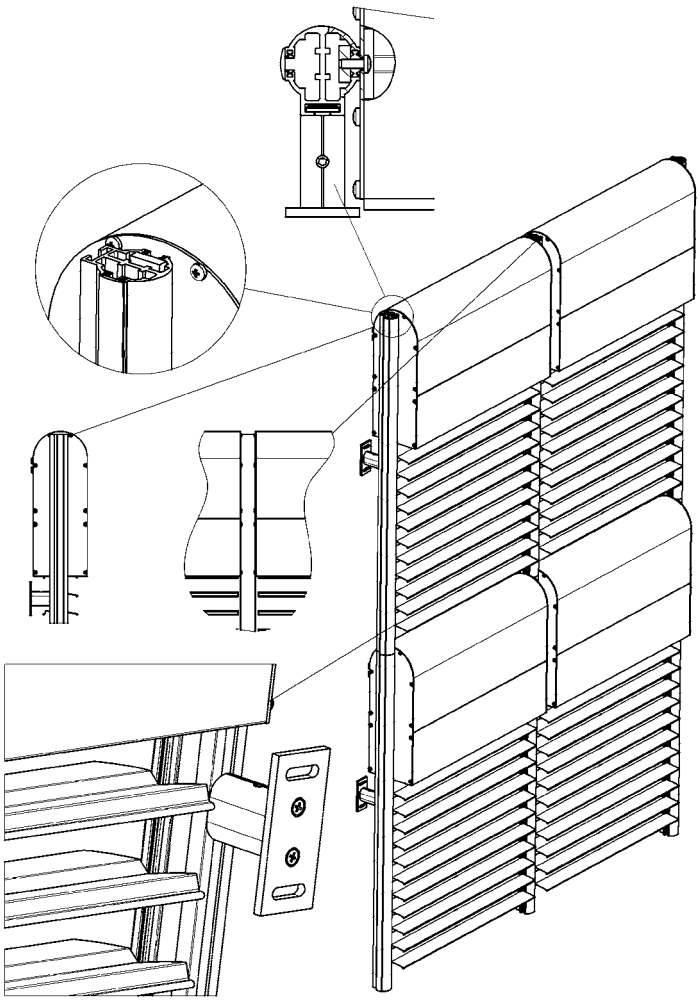

Stores sur le linteau HELUZ

On peut enchâsser les étuis des coulisses dans un sandwich d´isolation. Les coulisses des stores peuvent être également fixés a l´aide des prises sur le cadre de la fenêtre.

La pose de l´étui du store avec une coulisse enchâssée – l´assemblage de standard

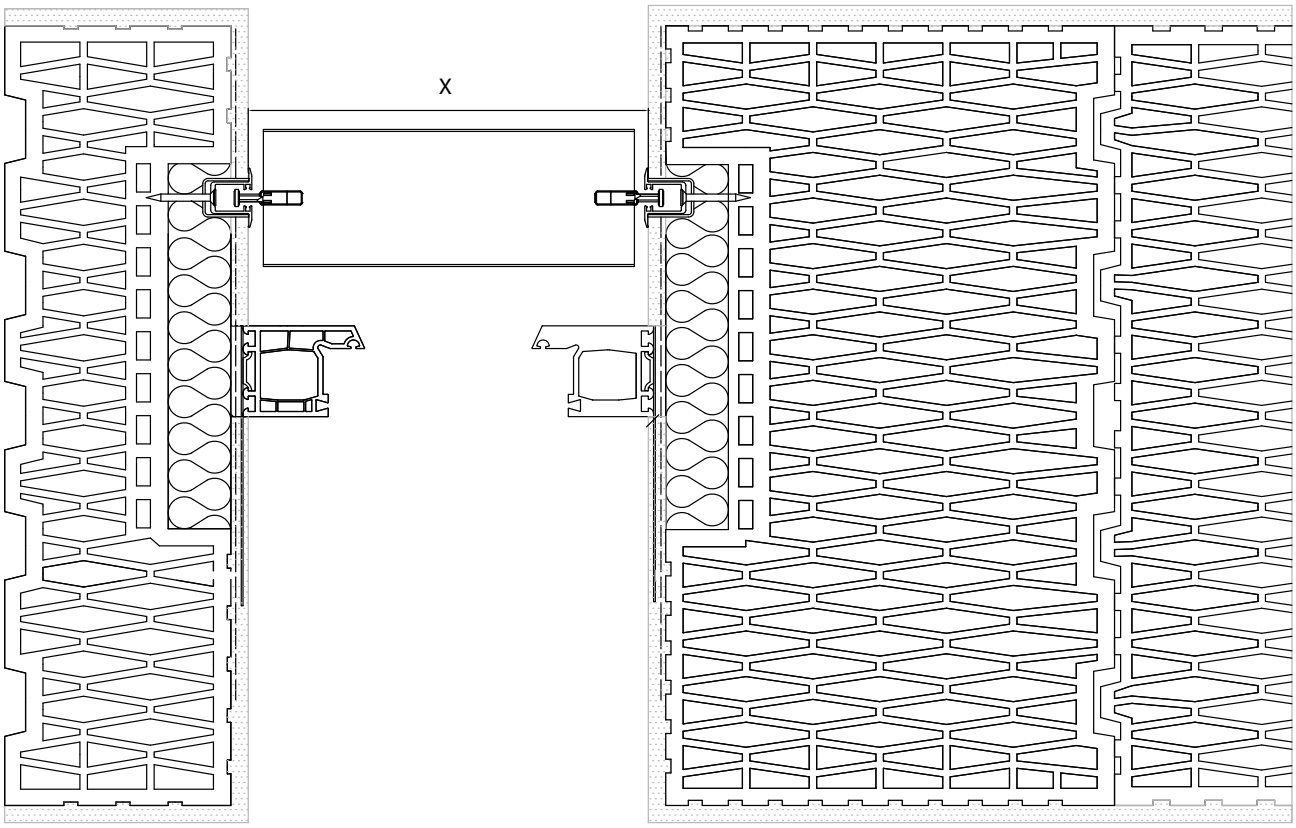

X = largeur du store

Les coulisses du store à poser sur l´embrassure

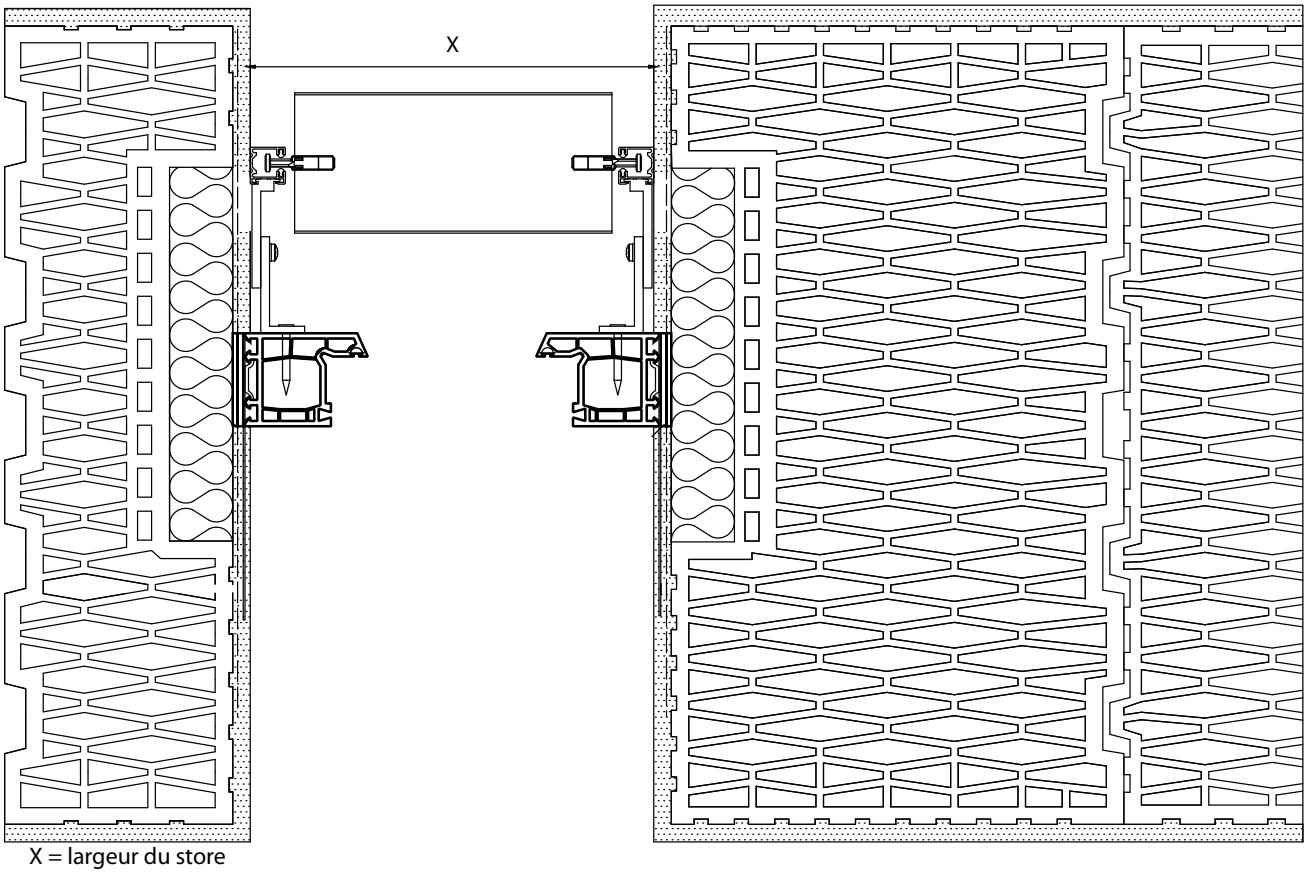

X = largeur du store

La pose du cadre de la fenêtre pour l´assemblage des stores

Le cadre de la fenêtre peut être fixé dans la partie haute dans le pli de store à l´aide des attaches en tôle et des clavettes.

La distance du revêtement extérieur en brique du pli a la partie extérieure du cadre de la fenêtre est de 220 mm.

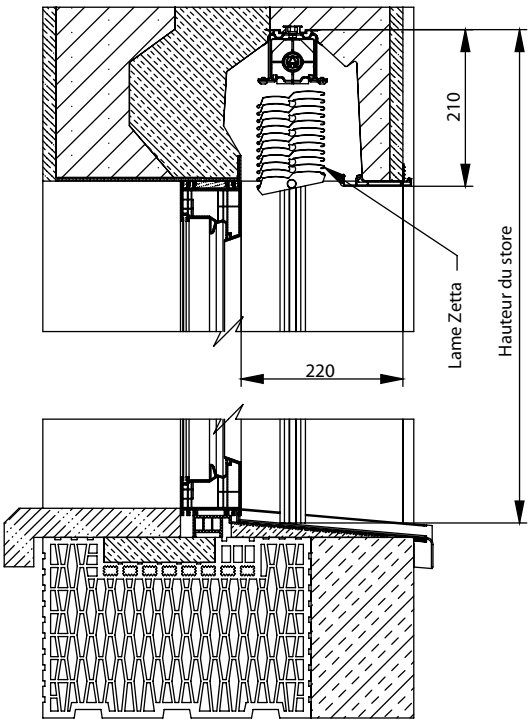

Etrier Fe pour Heluz P 002/31
(2-01688-0000)

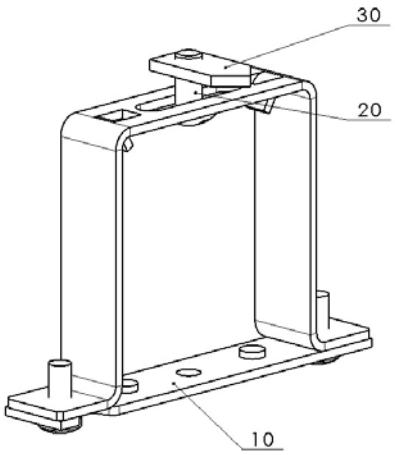

6-010579-0001 vis
6-006979-0000 écrou á boulo



Store sur le linteau

Type de store / Paramétre	Cetta 60 Flexi cable	Cetta 60 Flexi coulisse	Cetta 65	Cetta 80	Cetta 80 Flexi cable	Cetta 80 Flexi coulisse	Cetta 80 Slim	Cetta 100 Flexi cable	Cetta 100 Flexi coulisse	Setta 65	Setta 90	Zetta 70	Zetta 90
Largeur minimum (mm)	600	600	600	600	600	600	600	600	600	600	600	600	600
Largeur maximum (mm)	3850	3850	3850	3850	3850	3850	3850	3850	3850	3850	3850	3850	3850
Hauteur maximum (mm)	3300	2100	1500	1700	4000	2800	2000	5500	3700	1400	1900	1600	1900
Surface garantie maximum	8 m² (manoeuvre par manivelle)) 8 m² (manoeuvre par moteur)												

Fixation des composants pour manœuvre à moteur

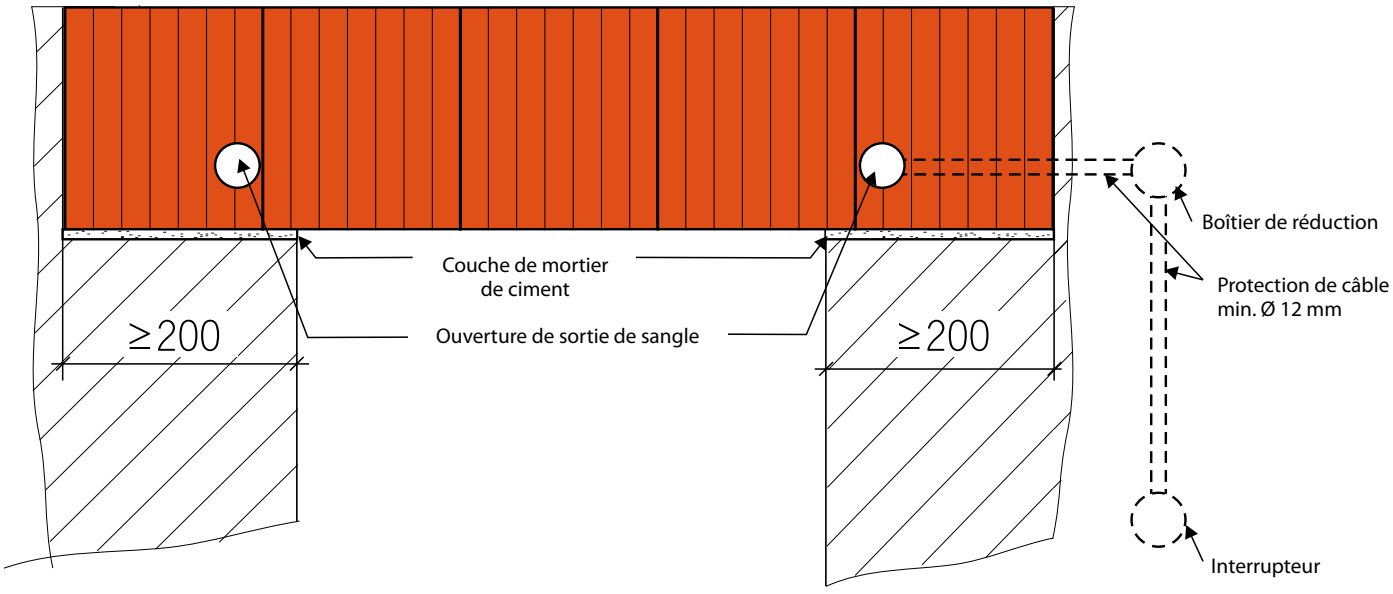

Pour la manœuvre par manivelle on passe la manivelle par l´ouverture préparée en avance vers le treuil du store.
Apres on la visse dans le linteau.

Manœuvre

Le coffre linteau des stores HELUZ peut être équipé d´une commande des mouvements manuelle ou électrique.

Si le client opte pour la commande manuelle par manivelle, il faut observer la dimension du positionnement du coffre linteau de 200mm sur le côté de la commande, de préférence 250 mm. Pour la commande électrique des systèmes d´ombrages, on fixe une boîte de dérivation de l´installation électrique juste à côté du linteau dans laquelle on introduit un câble à trois fils de diamètre de 1,5 mm2 pour le courant de 230 V. La boîte de dérivation avec le passe-câble de diamètre minimale de 16mm se connecte avec la partie intérieure du linteau et éventuellement avec l´interrupteur. La propulsion électrique est installée dans le Support du store. Le système complet du branchement de l´installation électrique doit être consulté avec l´entreprise de montage des systèmes d´ombrage avant la réalisation du crépi.

Pour l´utilisation de la commande électrique, le linteau peut être placé de façon symétrique à condition que la dimension minimale de positionnement du linteau de 200mm sur les deux côtés soit observée.



Manœuvre motorisée

La sortie du treuil dépasse de 15mm le matériel pour permettre le crépissage.



Manœuvre par manivelle

Store pour linteau HELUZ Family 3 in 1

COUPE LINTEAU

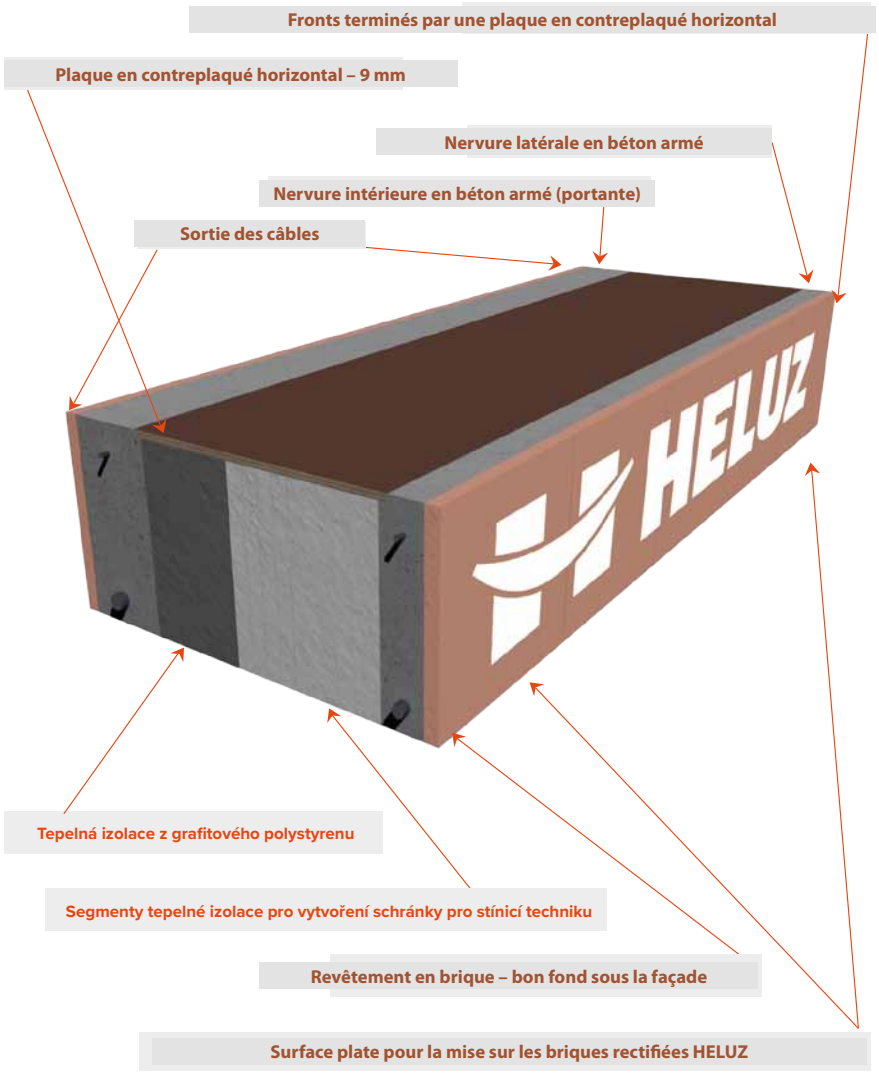

Position de la fenêtre pour différente variantes de la profondeur du linteau

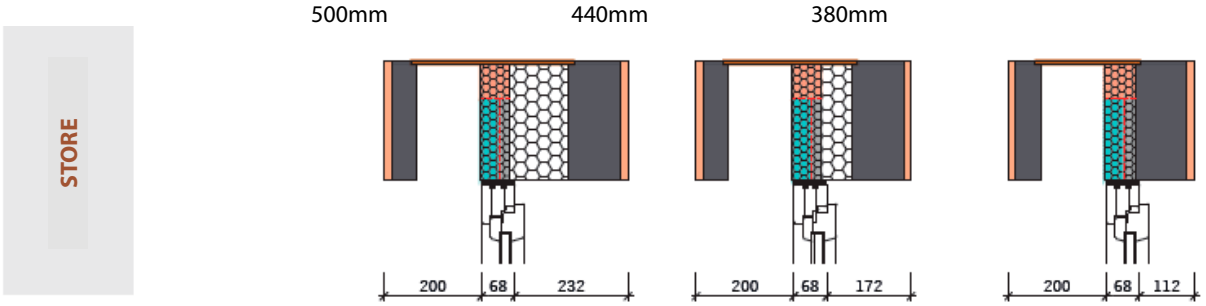

La position universelle de la fenêtre est de 260 mm, mesuré du bord extérieur du linteau au bord extérieur du châssis de la fenêtre pour la largeur du linteau de 500 et de 440 mm. Pour la largeur du linteau de 380 mm, la position universelle de la fenêtre est de 240 mm à partir du bord extérieur du mur. Cette position est définie pour la situation quand la décision relative au montage d'un dispositif de protection solaire n'a pas été prise. Si la protection solaire n'est pas montée, il est possible d'avancer le châssis de la fenêtre vers le bord extérieur du mur. Mais il faut toujours tenir compte de l'aspect architectonique du bâtiment de sorte que les fenêtres soient alignées au niveau de la façade du bâtiment vu l'installation d'un type sélectionné de protection solaire. Pour le linteau de largeur de 380 mm, un petit mur d'appui intérieur apparaît. Pour cette raison, cette largeur du linteau est adaptée avec la largeur du mur de 380 mm aux murs des bâtiments de type garage, abris de jardin, etc. donc, pour les constructions avec les contraintes architectoniques et d'isolation thermique importantes, mais en parallèle la possibilité de protection solaire est demandée. Lors du montage de la fenêtre, il faut aligner le châssis de la fenêtre par rapport aux extrémités de l'isolation thermique pour le type défini de protection solaire.

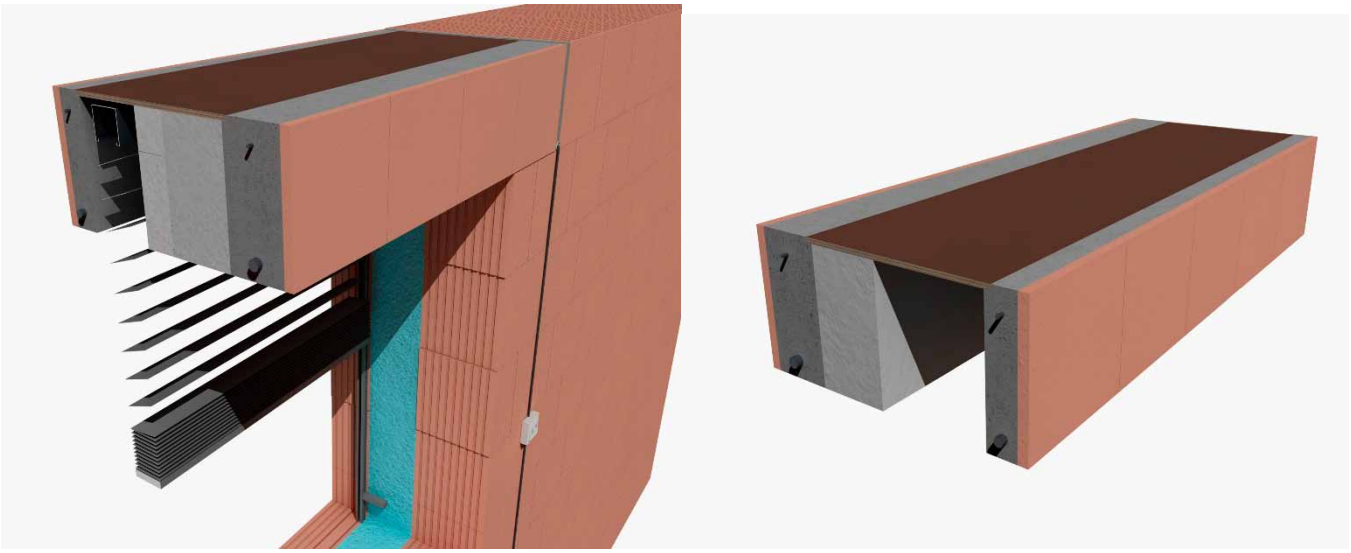

Le store n'est posé au niveau du linteau que dans les douilles qui sont fixées sur le contreplaqué supérieur résistant à l'eau.

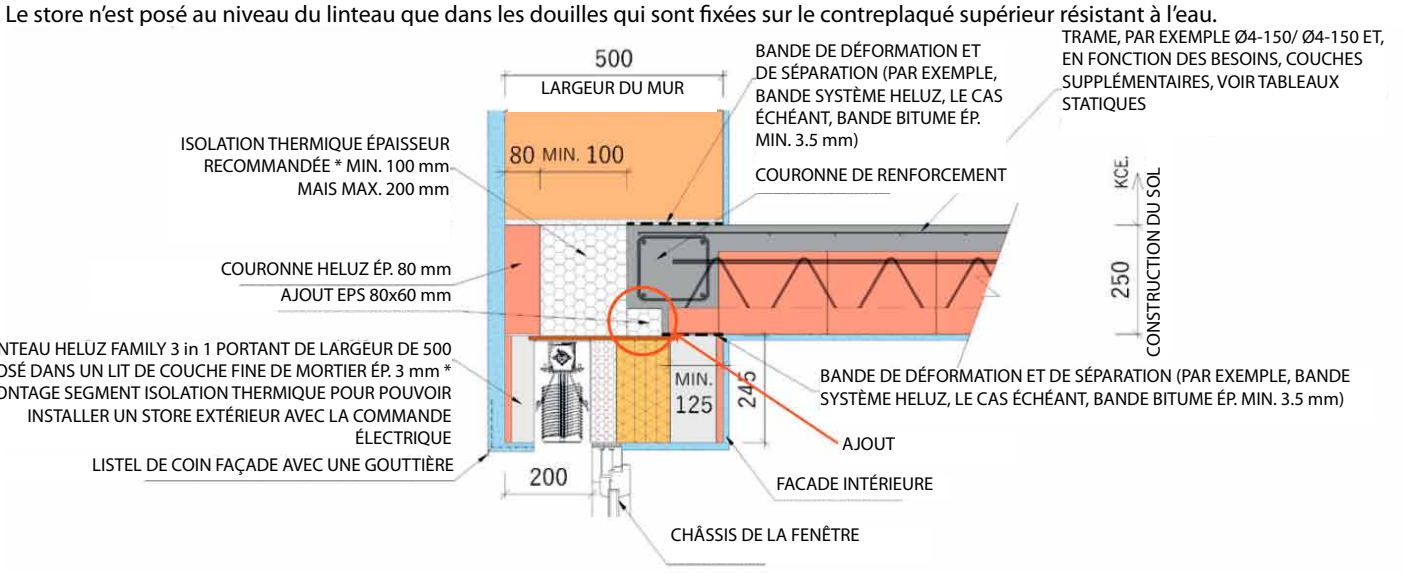

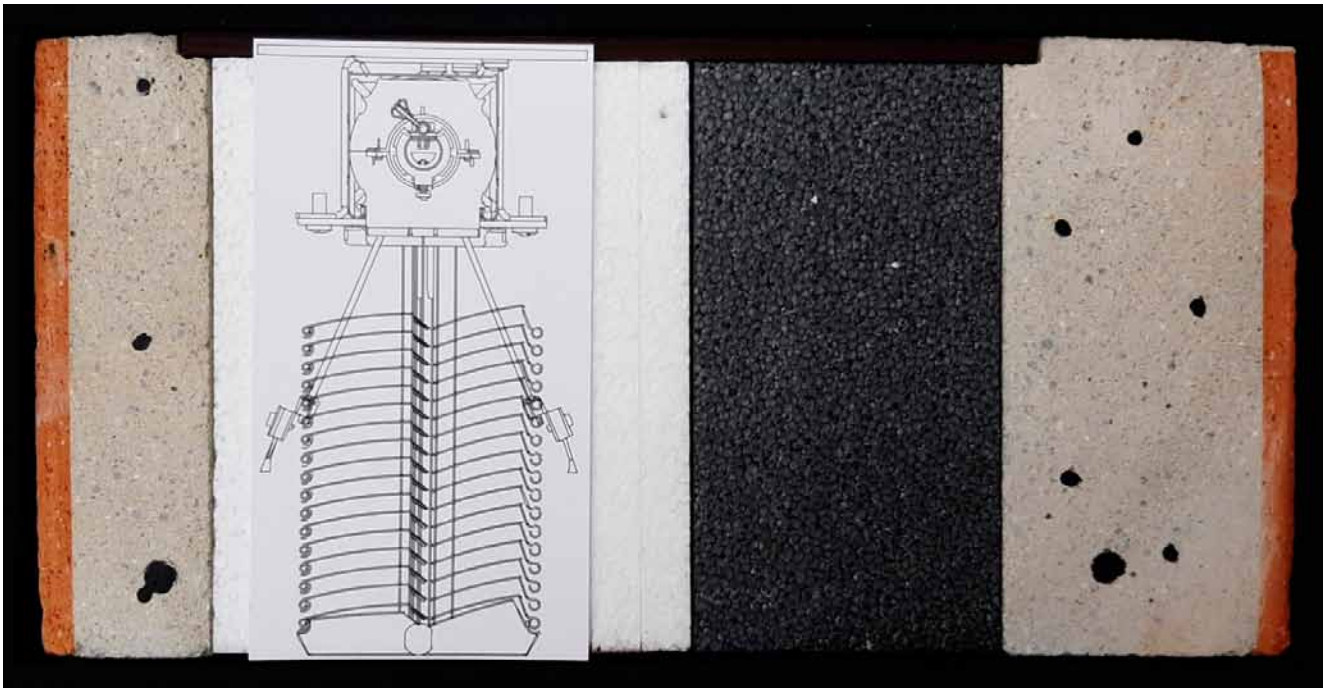

	TYPE	Hauteur totale d'un produit de protection solaire	Hauteur de l'ouverture de la fenêtre (sous linteau)
STORE	Cetta 100 flexi - lanko	4 000	3 765
	Cetta 80 flexi - lanko	4 000	3 765
	Cetta 80 flexi - vodící lišta	4 000	3 765
	Cetta 60 flexi - lanko	3 500	3 265
	Cetta 100 flexi - vodící lišta	3 400	3 165
	Cetta 50 - lanko	3 000	2 765
	Cetta 60 flexi - vodící lišta	2 200	1965
	Cetta 80 slim	2 100	1865
	Setta 90	2 000	1765
	Zetta 90	2 100	1865
	Cetta 80	1 800	1 565
	Zetta 70	1 600	1 365
	Cetta 65	1 500	1 265
	Setta 65	1 500	1 265
	Titan	1 400	1165
	Cetta 50 - vodící lišta	1 100	870

BRIQUE ÉP. 500 MM – COMMANDE ÉLECTRIQUE
COUPE AU NIVEAU DE L'OUVERTURE DE LA FENÊTRE

STORE

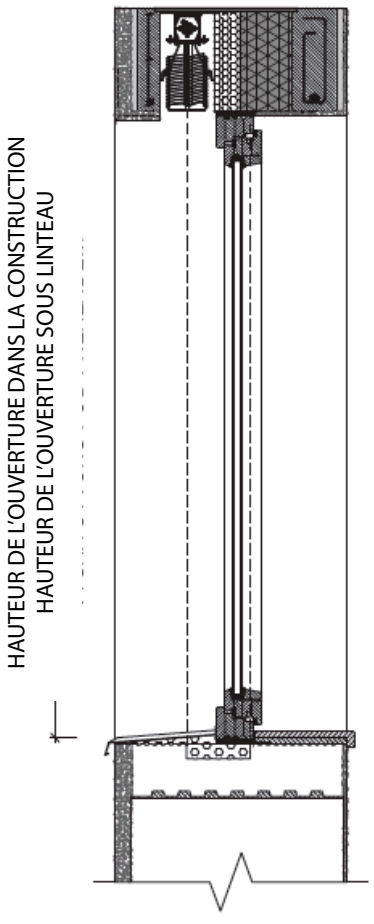

ISOTRA a.s.

Bílovecká 2411/1, 746 01 Opava

Tél.: **+420 553 685 111**
E-mail: isotra@isotra.cz

www.storesisotra.fr

Edition: 11/2026

ISOTRA Partner

... protège votre vie privée.